MANUAL

Salente®

MODEL	VERSION / DATE
Jasmine	**I. / 13. 11. 2025**

CZ
SK
EN
HU
RO
DE
SI

Obsah/ Content / Tartalom / Cuprins /Inhalt / Indice / Vsebina

2 Ŝ ă..ţ..ȅ.....4
Slovensky.....14
English.....24
Magyar.....34
w ƻ Ƴ Ń..ƴ..Ň.....44
Deutsch.....54
{ ƭ ƻ Ǿ ƛ..ƴ..ő..ƛ..ƴ..ǀ.....65

Obsah

¨ ± h 5 4
b 9 W ! Y ¢ ¦ # [b = W ~ N ± 9 w ½ 9 ¦ ¿ L ± ! ¢ 9 [{ Y ¸ ¸ 4 h
. 9 ½ t 9 2 b h { ¢ b N ¦ t h ½ h w b = b N ! t h Y ¸ b ¸ 4
h . { ! I ! [9 b N 7
SPECIFIKACE 7
t h t L { W 9 5 b h ¢ [L ± º / I 2 # { ¢ N 7
¨ 2 9 t [h ¦ ¿ L ¢ N 8
t y 9 5 t w ± b N a t h ¦ ¿ L ¢ N a 9
¦ a N { ¢ = b N w º ¿ h ± ! w ¦ 9
OBSLUHA 9
TIPY A RADY 11
2 L ~ ¢ = b N ! ¨ 5 w ¿ ! 11
¦ [h ¿ 9 b N { t h ¢ y 9 L 2 9 12

¶ t njŠŘ dzØŠŘŠ ý ŃY ú ž K ž ú ž Ø ê NJ ž ō ł dz Ř ž LJNJ ž Ø ž Î dz Σ ă ƛ LJNJ ž ă ŃY Σ
a to i v LJnj ŃLJ Ł Ř Š Σ ƛ ō ß z f ž ă ű Š ê ł LJ ž dz Ø Ń Š Î ý ŃY Š Ø ê NJ ž ō ł dz LJ ž Ř ž ō ý Ş K ž ú ê
¶ Uschovejte tento dz Ò ƛ Ø Ł ú Ŝ f ă ł ê Y Ł ý dz Ł f ç ž Ń ž ý Š Ř nj Ń LJ ý f Ř dz Ř ă ž dz Ø Ń Ł LJ Ń nj Ø ō Ń ž ō
pokyny kdz Ø Š Ř Š ý Ń Ø ê NJ ž ō ł dz K ž Ř ž ž ō Ń NJ ž dz Ø ž Š dz Σ LJ Ş ō ƛ ž ý Š ž Φ
¶ ½ Ł ž ƛ ă ú Š ű Š Σ Ł ō è ă ƛ ƛ ž ă ƛ LJ ž Ł ú ű ý Š ń ž dz Ø ž Š ú ō ê Σ dz ł ű Š Ø Ń Š ú Ø ê ž Ř ž ê ý ú Š ý dz ú ž
¶ W Š ă ú f ƛ ă Σ ž ú ű ý Š ń ž ú Š Σ Ř Ł NJ dz ž Ŝ ú Ŝ ý Ŝ ō ž LJNJ ž Ř Ł ú Š ű Ń Ř Y Ł ú f ž Ò Ń Ø Ń e NJ ž ž ă ō ž ł ō Š
dz Ò ƛ Ø Ł ú Ŝ f ă ł ê Y Ł ý dz Ł f Ł dz LJ ž Î ž NJ ý Š ú Ŝ ž Ŝ ý Ł ý dz ú ý ž ă ú ž Ŝ K ž LJ
¶ t ž Ř ž ō dz Î Ł NJ dz ł è Ř ž LJ ž NJ dz ž dz ž Ŝ Y Š - ă dz ž Ž Ć ú ž Ø ž ō dz ž Ń Š ƛ Ø Ć Y Ń Y Ł f ý Š Ń Y ō y Ł Ŝ f ž Š
Î LJ Á ă ž ō Ŝ Y LJnj ƛ LJnj Ń LJ Ł Ř ý Ş LJnj Ŝ LJ Ń LJ Ł Ø Š Φ

Vzhledem ky Ŝ dz ă ú ł f Ŝ LJNJ ž ō Ń K Ł ž Ń Ŏ Ń Y ƛ ý ž Š Ø ý Ł Ø Ń Ŝ Ø ú ž Ø ê NJ ž ō ł dz Ø Ń Š ú Ø ê
ý Ŝ ž Ł ł ů dz ł f ý Š ž Ŏ Ń Ø Ŝ NJ Î ƛ ú ž K ž ú ž dz Ò ẃ ẃ w . s á l ê n f e ă u h e b K ž Y Ł ø Ŝ
ž Ŝ Ř ý ž Ř dz Ŏ K ê Y ý Ł ă ł Ŝ ý ž Ø ł ý Ń Y ý Ń Ò Ŝ Î ž ō NJ Ł Î Ŝ ý Ş K ž v w ƛ f

ω¢ Ŝ ý ú ž ă LJ ž ú nj Ŝ ō ƛ ő Y ž K ž d
f Ŝ ű Ł ă ű Ł NJ Ŏ Ń Ł ž ă ž ō è
ă Y è ă f ž Ø ê Y ƛ ý Ŝ ō ž Y Ŝ ý ú ł
ý Ŝ ō ž ý Ŝ Ř ž ă ú Ł ú ł Ŝ Y Î ł dz Ŏ
ž ă ž dz LJ ž Ř Ř ž Î ž NJ Ŝ Y ý Ŝ ō ž
LJ ž dz Ò Ń Ø ł ý Ń ō Ŝ ƛ Ł LJ ž Ŝ ú nj Ŝ ō Y ő Ŝ LJ
NJ ž Î dz Y Ń LJnj Ń LJ Ł Ř ý ê Y ý Ŝ ō Ŝ
ω5 Š ű ƛ ă ƛ ă Ŝ ă LJ ž ú nj Ŝ ō ƛ ő Ŝ
ωb Ŝ Ø è ă ú Ł Ø dz ž ú Ŝ ă LJ ž ú nj Ŝ ō ƛ
Ø ž Ř Š Φ b Ŝ LJ ž ă ú nj ƛ ł dz ž ú Ŝ ž
ý Ŝ ō ž ž ƛ ý ž dz ú Ŝ ł dz ú ƛ ý ž dz Φ
Ł ý ƛ ž ƛ ý Ş ű Ŝ Y ł dz ő ƛ ý ê Ŝ ő ý Š
ω{ LJ ž ú nj Ŝ ō ƛ ő ž Ŝ dz NJ ő Ŝ ý LJN
ý Ŝ LJ ž dz Ò Ń Ø Ŝ ž ú Ŝ ž Ŝ ž Ø Ŝ ý ł
ωb Ŝ LJ ž dz Ò Ń Ø Ŝ ž ú Ŝ ú Ŝ ý ú ž ă L
LJNJ ž Ǝ NJ Ł Y ł ú ž NJ Ŝ Y Σ ő Ł ă ž Ø ê

[illegible]

automaticky.

[illegible]

barvou atp.

[illegible]

lepidla atd.).

[illegible]

ω± Ò ł Ř ƴ Ş Y LJnj Ɲ LJ ł Ř Š ƴ Ŝ 2 LJNJ ł Ø dz Ƨ ű Ŝ ă LJ 2 ű nj Ŝ ō ł ő ă ł Y ł ł ƴ Ŝ LJNJ 2 Ø ł Ř
ă Ø Ŝ nj ű Ř ō 2 NJ ƴ Ş Ŧ ł NJ Y Š κ ă Ŝ NJ Ø ł ă dz Φ ½ ł ă ł K Ŝ Y Ř 2 Ø ê NJ 2 ō ł dz ō Š K Ŝ Y LJ f
ωb ł ł Ř è ă LJ 2 ű nj Ŝ ō ł ő ƴ Ŝ LJ 2 dz Ò Ɲ Ø Ŝ Ƨ ű Ŝ Σ LJ 2 ł dz Ř ƴ Ŝ LJNJ ł Ò dz Ƨ Ŝ ă LJNJ ł Ø ƴ Š Σ
ű ł ł 2 Ø Ş Y LJnj Ɲ LJ ł Ř 2 2 LJ ł Ø Ø Ŝ ă Ř ō 2 NJ ƴ Ş Ŧ ł NJ Y Š κ ă Ŝ NJ Ø ł ă dz Φ
ωt nj Ŝ Ř ő ł Ò ű Š ƴ Ɲ Y ƴ Ŝ ō 2 ģ Ř NJ Ò ō 2 dz ă Ŝ Ø Ò Ř è dz Ƨ ł ă ű Š ű Ŝ Σ Ò Ŝ Ƨ Ŝ ă LJ 2
ω{ LJ 2 ű nj Ŝ ō ł ő dz Ř NJ Ò dz Ƨ ű Ŝ Ø ő ł ă ű 2 ű Š Φ
ωb ł ƴ ł LJ ł Ƨ Ŝ Ò Ɲ ł ł ō Ŝ ƒ ƴ Ŝ LJ 2 ł ƒ ł Ř Ŝ 2 ű Ŝ Ò ł Ş LJnj Ŝ Ř Y Š ű è Φ
ω{ LJ 2 ű nj Ŝ ō ł ő LJnj ł LJ 2 2 dz Ƨ ű Ŝ LJ 2 dz Î Ŝ ł nj ł Ř ƴ Š dz Î Ŝ Y ƴ Š ƴ Ş ă Ɲ Ů 2 Ø Ş Î ł ă
ωt nj Ŝ Ř LJnj ł LJ 2 Ƨ Ŝ ƴ Ɲ Y ă LJ 2 ű nj Ŝ ō ł ő Ŝ ł ă Ɲ Ů 2 Ø Ş Î ł ă dz Ø Ò Ŝ ă Ŝ dz Ƨ ł ă ű Ŝ ú
ă Ɲ Ů 2 Ø Ş Î ł ă dz Ø Ò Ŝ Φ
ω{ LJ 2 ű nj Ŝ ō ł ő ƴ Ŝ LJnj ł LJ 2 2 dz Ƨ ű Ŝ ł ă Ɲ Ů 2 Ø Ş Î ł ă dz Ø Ò Ŝ Σ LJ 2 ł dz Ř ƴ Ŝ ƴ Ɲ nj ł
ω{ Ɲ Ů 2 Ø ł Î ł ă dz Ø ł ł Ydzlă Ɲ è ō ê ă ƒ Ø 2 Y ł 2 ƴ Ŝ ƴ Ş Jnj Ø Ɲ ă ű nj Ɲ LJ Y ł Ř Ş ƴ dz ű ƴ 2 ă ű ł NJ è Ò P
energie.
ωt nj Ŝ Ř LJ 2 dz Ò ł ű Ɲ Y Ø ê Ɲ J 2 ō ł dz LJ ƒ ƴ Š NJ 2 Î Ø ł ż ű Ŝ Ƨ Ŝ K 2 ă Ɲ Ů 2 Ø ê ł ł ō Ŝ ƒ Φ
ω{ Ɲ Ů 2 Ø ê ł ł ō Ŝ ƒ ƴ Ŝ 2 Y ł 2 ű ł Ø Ŝ Ƨ ű Ŝ ł 2 ƒ Š Y Ø ê Ɲ J 2 ō ł dz Φ
ω{ Ɲ Ů 2 Ø ê ł ł ō Ŝ ƒ ă LJ 2 ű nj Ŝ ō ł ő Ŝ ƴ Ŝ Ł J nj ł Ł J ł ă dz Ø ł ł ê Š Y ł 2 ł Ɲ Ů 2 Ø Ş Ř Ł J Ř J ă dz Ø ł ł ê Ş Ř 2 Φ Ř
ω5 ō Ŝ Ƨ ű Ŝ ƴ ł ű 2 Σ ł ō è ă Ŝ Ø ł Ř ƒ ł Ò Ŝ ă Ɲ Ů 2 Ø Ş K 2 ł ł ō Ŝ ƒ dz ł ƴ ł ă Ɲ Ů 2 Ø
t 2 ł dz Ř ă Ŝ ű ł ł LJnj Ŝ ă ű 2 ă ű ł ƴ Ŝ Σ Ø ł Ř ƒ ł Ò ł LJnj Ŝ Ř Ř ł ƒ Ò Ɲ Y LJ 2 dz Ò ł ű Ɲ
ω{ Ɲ Ů 2 Ø ê ł ł ō Ŝ ű. dz Ř NJ Ò dz Ƨ ű Ŝ Ø ă dz Ò K
ωb Ŝ ű ł K Ŝ 2 ű Ŝ ł ƴ ł ƴ Ŝ LJnj Ŝ ƴ ł Ò Ŝ Ƨ ű Ŝ ă LJ 2 ű nj Ŝ ō ł ő Î ł ă Ɲ Ů 2 Ø ê ł ł ō Ŝ ƒ Φ
ωb Ŝ 2 Ř LJ 2 2 dz Ƨ ű Ŝ ă LJ 2 ű nj Ŝ ō ł ő 2 Ř ă Ɲ Ů 2 Ø Ş Î ł ă dz Ø ł è ű ł K Ŝ Y Î ł ă Ɲ Ů 2 Ø
Î ł ă dz Ø ł è Φ { Ɲ Ů 2 Ø ê ł ł ō Ŝ ƒ 2 Ř LJ 2 Ƨ dz Ƨ ű Ŝ 2 Ř ă Ɲ Ů 2 Ø Ş Î ł ă dz Ø ł è ű ł K Ŝ
ω Dbejte ƴ ł ű 2 Σ ł ō è ă Ɲ Ů 2 Ø ê ł ł ō Ŝ ƒ ƴ Ŝ Ø ł ă Ŝ ƒ LJnj Ŝ ă 2 ł NJ ł Ƨ ă ű 2 ƒ dz ƴ Ŝ
ωb Ŝ Î ł ł NJ ê Ø Ŝ ű Ŝ ă Ɲ Ů 2 Ø ê ł ł ō Ŝ ƒ ł 2 ō Ŝ NJ Ò Ŝ Y Φ b ł ă Ɲ Ů 2 Ø ê ł ł ō Ŝ ƒ ƴ Ŝ
ƴ ł ō è ű Ŝ ł nj Ŝ Ŝ ō ő Ŝ Ø LJ 2 ¦ ű Y Ɲ ă ű Ŝ ű Ŝ ă Ɲ Ů 2 Ø ê ł ł ō Ŝ ƒ ű ł Y Σ ł Ř Ŝ Ƨ Ŝ ƴ ł Ò
ă LJ 2 ű nj Ŝ ō ł ő 2 Ř LJ 2 Ƨ ű Ŝ Î Ŝ Î ł ă dz Ø ł è Φ
ω{ Ɲ Ů 2 Ø ê ł ł ō Ŝ ƒ ő ł ă ű Š ű Ŝ Ø Ò Ř è LJ 2 dz Î Ŝ ă dz Ò K ê Y K ł Ř nj Ɲ ł Ŝ Y Σ ƴ ł ł Ř è
ω{ LJ 2 ű nj Ŝ ō ł ő ƴ Ŝ LJnj ł LJ 2 2 ú Ŝ nj Ř 2 Ř dz Ò 2 Ø ł Ř fdz Ò 2 Ø ł
ωb Ŝ dz LJNJ ł Ø dz Ƨ ű Ŝ Ř Ş f ł dz ă Ɲ Ů 2 Ø Ş K 2 ł ł ō Ŝ f dz Φ
ωt 2 ł dz Ř Ƨ Ŝ ă Ɲ Ů 2 Ø ê ł ł ō Ŝ ƒ LJ 2 Ò ł 2 Î Ŝ ƴ Σ Ƨ Ŝ K 2 Ø ê Y Š ƴ dz ă Ø Š nj ű Ŝ 2 Ř ō
ă ł ű dz ł Ò Ŝ Φ { LJ 2 ű nj Ŝ ō ł ő ă LJ 2 Ò ł 2 Î Ŝ ƴ ê Y ă Ɲ Ů 2 Ø ê Y ł ł ō Ŝ f Ŝ Y Ƨ Ŝ Î ł ł
ωt nj ł ō 2 ă Ø nj Ò Ŝ ê Ø ƴ dz ă LJ 2 ű nj Ŝ ō ł ő Ø è LJ ƴ dz ű ł Ƨ Ŝ K 2 ă Ɲ Ů 2 Ø ê ł ł ō Ŝ f Ø è ű ł Ò
ă LJ 2 ű nj Ŝ ō ł ő Ŝ Φ
ω{ LJ 2 ű nj Ŝ ō ł ő Ø è LJ ƴ Š ű Ŝ ł 2 Ř LJ 2 2 ű Ŝ ă Ɲ Ů 2 Ø ê ł ł ō Ŝ f Î Ŝ ă Ɲ Ů 2 Ø Ş Î ł ă d
ωSpot nj Ŝ ō ł ő LJ 2 dz Ò Ɲ Ø Ŝ 2 ű Ŝ Ø ê K NJ ł Ř ƴ Š ă Ř 2 Ř ł Ø ł ƴ ê Y ă Ɲ Ů 2 Ø ê ł ł ō Ŝ f Ŝ Y
ă LJ 2 ű nj Ŝ ō ł ő Ŝ Φ 5 2 Ř ł Ø ł ƴ ê ă Ɲ Ů 2 Ø ê ł ł ō Ŝ f NJ 2 Ø ƴ Š Ò ƴ Ŝ LJ 2 dz Ò Ɲ Ø Ŝ 2 ű Ŝ

h . { ! I . ! [9 b N

¶ w ê Ò 2 Ø Ł NJ
¶ ± ƴ ƛ ű njƴ Ɲ Ø Ł NJƴ Ł ƴ Ł Ř 2 ō Ł
¶ h Ř Y Š NJ ļ Ł
¶ [Ò Ɲ Ŏ Ŝ ƴ Ł NJ ê Ò ƛ
¶ t njƝ Ø 2 Ř ƴ Ɲ ļ Ł ō Ŝ f
¶ b Ł Ø 2 Ř ļ 2 ō ă f dz Î Ŝ

SPECIFIKACE

¶ WY Ŝ ƴ 2 Ø ƛ ű ê LJnjƝ ļ 2 ƴ Y o p л ²
¶ WY Ŝ ƴ 2 Ø ƛ ű ê LJNJ 2 dz Ř Y м Σ p !
¶ WY Ŝ ƴ 2 ƴ Ø Ł LJ Ŝ Ş ú Ɲ - 240 V / н н л
¶ WY Ŝ ƴ 2 Ø ƛ ű ê ļ Y ƛ ű 2 ő Ŝ ű Y p л к с л I Î

I 2 Ř ƴ 2 ű è dz Ø Ł Ř Š ƴ Ş ƴ Ł Î Ł ļ f Ł Ř Š ƴ Ł njƝ Î Ŝ ƴ Ɲ Y 2 Y ƛ ă Ŝ 9 ¦ ő Φ н л н о к у
¶ { LJ 2 ű njŜ ō Ł Ŝ ƴ Ŝ NJ Ǝ ƛ Ŝ Ø Ŝ Ø è LJ ƴ dz ű Ş Y ă ű Ł Ø dz Y л Σ п ²
¶ 5 2 ō Ł LJ 2 ű njŜ ō ƴ Ł ļ ű 2 Y dz Σ Ł ō è Î Ł njƝ Î Ŝ ƴ Ɲ Ř 2 ă Ł K f 2 Ø è LJ ƴ dz ű Ş K 2 ă

{ ú dz LJ Ŝ ž L ƶ Ø Ś K Ř J Ł ģ Ɲ è Ł ƛ Ŏ Y ê Ś f Ł Ś Ɲ J é d z Ř Ŝ Y

¢ njƝ Ę h Ł Ö K Ɲ J Ł ƴ Ł LJnjŜ Ř ģ NJ Ł Î Ŝ Y Ŝ f Ŝ ļ ű NJ ƛ Ŏ ļ ê Y LJNJ 2 dz Ř Ŝ Y ƨ Ŝ Î Ł ƨ ƛ Ŏ ű Š ƴ
2 Ö K NJ Ł ƴ ƴ ê Y Ø 2 Ř ƛ ő Ŝ Y ă Ɲ ű Š Φ

t h t L { W 9 5 b h ¢ [L ± º / I 2 # { ¢ N

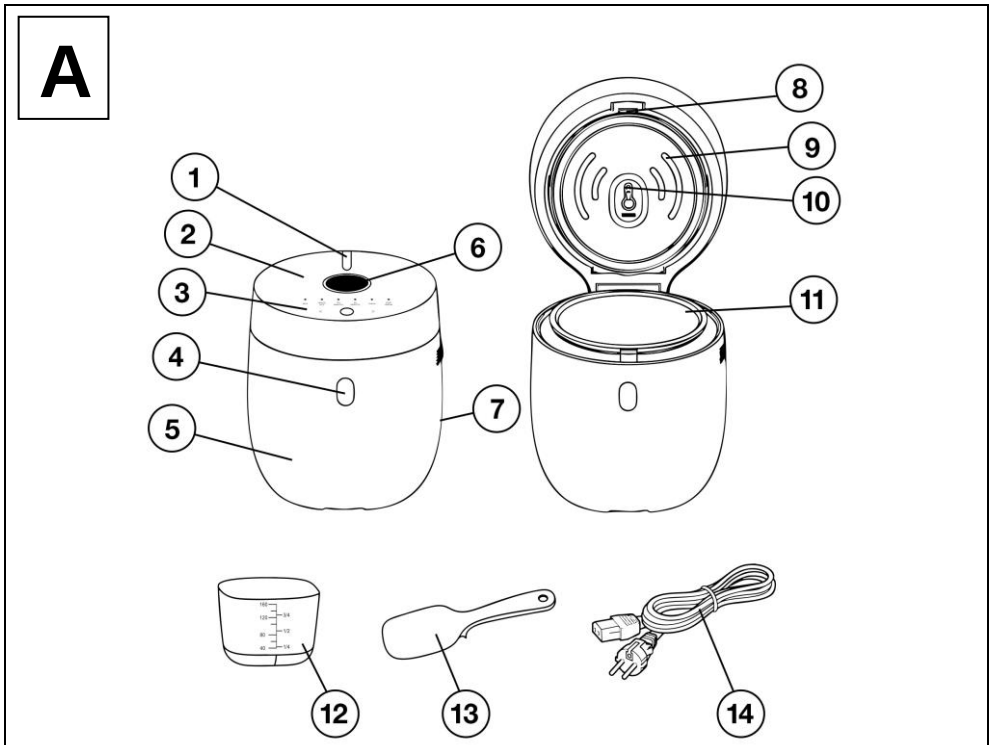

1) ± ê ă ű dz LJ LJ Ł NJ è	8) ¢ f Ł ő Ɲ ű ļ 2 ļ dz Ø 2 f ƴ Š ƴ Ɲ Ø ƴ ƛ ű
2) ± Ɲ ļ 2	9) ± ƴ ƛ ű njƴ Ɲ Ø Ɲ ļ 2 ă ű Š ă ƴ Š ƴ Ɲ Y
3) h Ø f Ł Ř Ł Ŏ Ɲ LJ Ł ƴ Ŝ f	10) { Ŝ ƴ Î 2 NJ ă Ø Ŝ ƴ ű ƛ f Ŝ Y LJ Ł NJ è
4) ¢ f Ł ő Ɲ ű ļ Ø njƝ ƴ Ɲ Ø Ɲ ļ Ł	11) ± ƴ ƛ ű njƴ Ɲ Ø Ł NJ ƴ Ł ƴ Ł Ř 2 ō Ł
5) ± ƴ Š 2 Ó Ɲ LJ f Ł Ó Û NJ ê Ò 2 Ø Ł NJ dz	12) h Ř Y Š NJ ļ Ł
6) Displej	13) [Ò Ɲ Ŏ Ŝ ƴ Ł NJ ê Ò ƛ
7) ½ Ř Ɲ nj ļ Ł ļ LJnj ƛ LJ 2 ƨ Ŝ ƴ Ɲ ļ 2 ƴ Ŏ 2 Ø ļ	14) { Ɲ Ů k a b Ø l ê

B

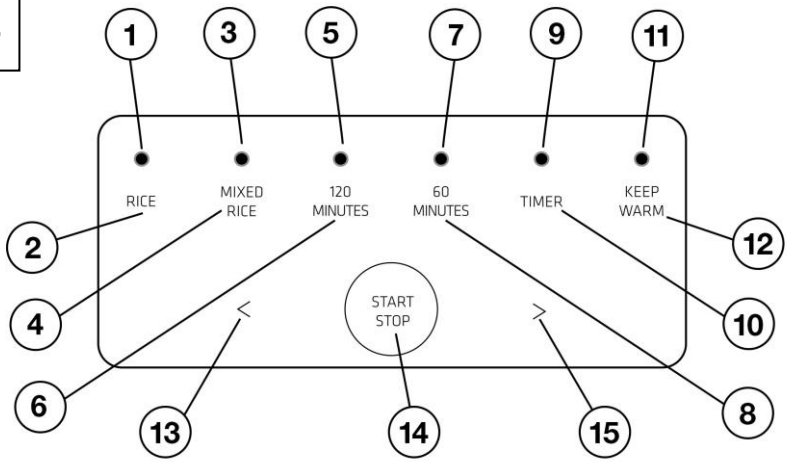

1) L ƴŘ ƛ ʅ ł ǘ ƻNJ LJNJƻ ƎNJ ł Ƴdz ƴ ł LJnjƝL
2) 5 ƻ ǘ ề ʅ ƻ Ø ê ă Ŝ ƴ Î ƻNJ LJNJƻ ł ʅ ǘ ƛ Ø
3) L ƴŘ ƛ ʅ ł ǘ ƻNJ LJNJƻ ƎNJ ł Ƴdz ƴ ł LJnjƝL
ă Ƴ Š ă ƛ NJ ê Ò Ŝ ł ǘ LJΦ
4) 5 ƻ ǘ ề ʅ ƻ Ø ê ă Ŝ ƴ Î ƻNJ LJNJƻ ł ʅ ǘ ƛ Ø
NJ ê Ò Ŝ Σ . ł ă Ƴ ł ǘ ƛ NJ ê Ò Ŝ Σ ă Ƴ Š ă ƛ
5) L ƴŘ ƛ ʅ ł ǘ ƻNJ LJNJƻ ƎNJ ł Ƴdz ƴ ł LJnjƝL
6) 5 ƻ ǘ ề ʅ ƻ Ø ê ă Ŝ ƴ Î ƻNJ LJNJƻ ł ʅ ǘ ƛ Ø
ʅ ł Ò Ŝ
7) L ƴŘ ƛ ʅ ł ǘ ƻNJ LJNJƻ ƎNJ ł Ƴdz ƴ ł LJnjƝL
8) 5 ƻ ǘ ề ʅ ƻ Ø ê ă Ŝ ƴ Î ƻNJ LJNJƻ ł ʅ ǘ
LJƻ ƭ Ş Ø Ŝ ʅ
9) L ƴŘ ƛ ʅ ł ǘ ƻNJ ƻ Ř ƭ ƻ Ò Ŝ ƴ Ş K ƻ ă ǘ
10) 5 ƻ ǘ ề ʅ ƻ Ø ê ă Ŝ ƴ Î ƻNJ LJNJƻ ł ʅ ǘ
11) L ƴŘ ƛ ʅ ł ǘ ƻNJ LJNJƻ ƎNJ ł Ƴdz ƴ ł dz
12) 5 ƻ ǘ ề ʅ ƻ Ø ê ă Ŝ ƴ Î ƻNJ LJNJƻ ł ʅ ǘ
teploty ł ƻ K nj Ŝ Ø dz Ƨ Ɲ Ř ƭ ł
13) 5 ƻ ǘ ề ʅ ƻ Ø ê ă Ŝ ƴ Î ƻNJ LJNJƻ ă ƴ Ɲ
14) 5 ƻ ǘ ề ʅ ƻ Ø ê ă Ŝ ƴ Î ƻNJ LJNJƻ Î ł LJ
15) 5 ƻ ǘ ề ʅ ƻ Ø ê ă Ŝ ƴ Î ƻNJ LJNJƻ Î Ø ê

C

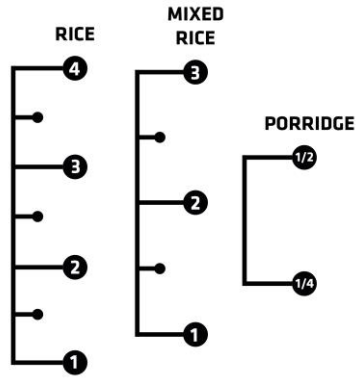

¨ 2 9 [t h ¦ ¿ L ¢ N

w ê Ò ƻ Ø ł NJ Ƨ Ŝ LJNJ ł ʅ ǘ ƛ Ò ʅ ê ʅ dz Ò K ề ƶ ă ʅ ê ă LJƻ ǘ nj Ŝ ō ƛ ő dz NJ ő Ŝ ƴ ê LJNJƻ LJƻ K
dz Ø ł nj ƛ ǘ NJ ê Ò ƻ ƭ Ş Ø ʅ ƭ dz ƛ LJNJ ł ō Ø ƛ ǘ ʅ ł Ò ƛ Σ ł ƴ ƛ Ò ō ề ō ề ƭ ƻ ƴ dz ǘ ƴ Ş ƴ Ŝ dz ă ǘ ł ƭ Ŝ
5 Ɲ ʅ ề Ŧ dz ƴ ʅ Ò ƛ ő ł ă ƻ Ø ł ő Ŝ ó ƻ Ř ƭ ƻ Ò Ŝ ƴ ê ă ǘ ł NJ ǘ ú ƭ Î Ŝ ƴ ł ă ǘ ł Ø ƛ Ŝ NJ ă ǘ Ø Ŝ
LJnj ƛ LJNJ ł Ø Ŝ ƴ Ş K ƻ Ƨ Ɲ Ř ƭ ł Φ
t ƻ Ř ƻ ʅ ƻ ƴ ő Ŝ ƴ Ɲ Ø ł nj Ŝ ƴ ƻ ʅ Ɲ dz Ř NJ Ò Ŝ dz ƭ Ŝ ê NJ ê Ò ƻ Ø ł Ɲ ł dz ǘ ƻ Ƴ ł ǘ ƛ Ò ʅ Ş Ŧ dz ƴ ʅ Ò Ŝ
ă Ŝ NJ Ø Ɲ NJ ƻ Ø ł ƴ Ɲ Φ

ty95 tw±bNa th¦¿L¢Na

1) ±êNJ2ōŜ˥ LJŜőfλǾŠ Ǿèōl·fűŜ l· ŘŜƨűŜ LJ2Î2NJΣ l·ōèăűŜ ỵŜǾèK2Řλ
Ǿ êNJ2ō˥dzΦ
2) ½˥2ỵűNJ2 fdzƨűŜΣ ÎŘl· ỵŜƨă2dz ỵl· ǾêNJ2ō˥dz 2ŎKNJl·ỵỵŞ ăÎỴ
ŎKNJłỵNŎN ăLJ2űnjŜōλő LJnjŜŘ ƨŜK2 LJ2Ŏ˥NJłōłỵNỴ ỵŜō2 ƨλỵêỴ LJ2
3) tnjŜŘ LJnjλLJ2ƨŜ ... Îdzłfỵ N ˥2ỵűNJ2f2dzΣ ŎŜ ƨŜ ă
kŎłŘỵŞỴdz LJ2Ŏ˥2ÎŜỵNΦ

tnjNLJNJl·Ǿl· ǾNJ...

1) hűŜǾnjŜ... ǾNJ l·NJỵ2dz ỵłŘ2ōdz
2) t2űŞ ǾèƨỴŠ ... LJ...
vyklopte óỵŜƨŘnjNǾŜ K2NJỵN őłăű l· LJ2űŞ ăLJ2ŘỵN őłăűúΦ
3) hỴèƨűŜ ǾỵλűnjỵA...
ăl·LJ2ỵłűŜỴ LJ2Ỵ2ŎN ỴŠ˥˥Ş K2dzōλő˥èΦ ỵłŘỵŠ 2LJfłŎKỵŠűŜ őλăű
4) ±ỵλűnjA9... ÎLJŠű ỵl· ăǾŞ ỴNăű2Φ bŜƨŘnjNǾŜ Ǿf2Ŏ űŜ ăLJ2ŘỵN
ÎłLJl·Ř... ǾN˥l·ú l· LJ2űŞ LJnjλ...
5) ±ỵŠƨŎN LJ2ǾNJŎKdz NJêŎ2Ǿl·NJdz l· ǾỵλűnjỵN LJNJ2ăű2NJ NJêŎ2Ǿl·NJdz 2űnj
őλăű2dz dzűŠNJ˥2dzΦ
6) ±f2ŎǾỵλűnjỵN ...Φ

¦th½hwbt... LJNJ2ăű2NJ NJêŎ2Ǿl·NJdz őλăűŞ l· ădzŎKŞΦ

¦aN{¢=bN wº¿h±!w¦

¶ wêŎ2Ǿl·NJ LJ2ăűl·ǾűŜ ỵl· ... ỵl·ŎK
40cpл ŎỴ ỵl·Ř ǾN˥ŜỴú LJNJ2 ăLJNJłǾỵê 2ŘǾ2Ř K2NJ˥ŞK2 ǾÎŘdzŎKdz l·
¶ wêŎ2Ǿl·NJ dzỴNăűŠűŜ Ǿ Ř2ăl·Kdz ăNŬ2ǾŞ Îłădz...
LJnjNLJl·ŘŠ ỵdzűỵ2ăűλΦ
¶ wêŎ2Ǿl·NJ ỵŜăűl·ǾűŜ Ř2 ōfNÎ˥2ăűλ ƨλỵêŎK ăLJ2űnjŜōλőáΣ Î...
ăfdzỵŜőỵN ăǾŠűf2Φ wêŎ2Ǿl·NJ ỵŜăỴN ō...

OBSLUHA

1) hűŜǾnjŜ... ǾN˥l·Φ
2) 52 Ǿl·NJỵ... NJêŎλ ă Ǿ2Ř2dzΣ LJnjNLJΦ ădzNJ2Ǿλỵè ỵl· LJnjNLJNJl·
Ǿl·NJỵŞ ... Řłǿ˥2ǾłỵNỵ...
3) hűnjŜűŜ 2˥NJl·ƨ Ǿl·NJỵŞ ỵłŘ2ōè ădzŎK2dz dzűŠNJ˥2dzΣ l·ōèăűŜ 2ŘăűNJ
4) ½l·ǾnjŜ ... Îl·űfl·őűŜ ...
5) ½ŎŜfl· NJ2ÎǾλ... ăNŬ2Ǿê ˥l·ōŜf
6) Ỵ2ỵŜ˥ű2NJ ăNŬ2ǾŞK2 ˥l·ōŜfdz Ǿf2ŎűŜ Ř2 Î...
Îłădz Ǿ˥èΦ
7) Na displeji A6 ăŜ NJ2...
8) Dotykem na LJnjN ... B2, B4, B6 nebo B8 ǾèōŜNJűŜ ƨŜŘŜỵ Î LJNJ2∃NJl·Ỵá Ǿl·njŜỵNΦ
9) {ǾŠűŜfỵł ˥2ỵűNJ2f˥l· ǾèōN...
¦LJ2Î2NJ...
zǾêNJ2ōè ... LJ2Ỵ2ŎN B13 a B15 ...
¶ Ỵl·ŎŘ... dotykem senzoru B13 Î˥NJłűN... 5 minut. Ř2ōdz
¶ Ỵl·ŎŘ... dotykem senzoru B15 LJNJ2 Ř f... o 5 minut.
10) t2 Îl·ÎỵŠỵN LJNLJỵdzűN ăŜ NJêŎ2Ǿl·NJ ăLJdzăűNΦ {ǾŠűŜfỵł ˥2ỵűNJ2
ŘλăLJfŜƨλ ōdzŘ2dz Ǿ ˥NJdzKdz LJ2ăűdzLJỵŠ ... MINUTES ...
d2ōl· ... LJnjNLJNJ
ммú t2 Ř2Ǿl·njŜ ... dzǾỵλűnj NJêŎ2Ǿl·NJdz LJ2 ...
ƨλŎ ỵŜǾl·njN ... zniklbu ...
¦LJ2Î2NJ ... мл Ỵλỵdzű ...
12) Wl·˥Ỵλf Ŝ ... Îl·ÎỵN LJŠű ˥NJłű˥êŎK LJNLJỵdzűN l· NJêŎ
ódzŎK2Ǿłỵ N űŜLJf2űèúΦ
13) Kukonő ŜỵN ... l·NJỴ l· ǾèLJỵdzűN B14 ... Ŏ2Ǿl·NJdz ăŜ Ř2ű˥ỵŠűŜ ăŜỵ
14) hűŜǾnjŜ... ... ăŜNJǾNNJ2Ǿl·ű
15) bŜŎKűŜ NJêŎ2Ǿl·NJ ǾèŎKfl·Řỵ2dzű LJnjŜŘ ƨŜK2 Ǿè... tnjλ

tnjNLJNJl·Ǿdz ỴáŎŜ ... dotykem na senzor B14 (START/STOP)

t2ÎỵłỴ˥ă... NJêŎŜ őλ ỴNŎKłỵN A13 ... LJnjNLJ ...
ŘnjŜǾŠỵŞ ỵłőλỵNΦ bŜLJ2dzŎN...

[illegible]

[illegible]

Program [illegible]	Doba [illegible]	Keep Warm	[illegible]	[illegible]	[illegible]
RICE	--	Ano	Ano	[illegible]	Rice 1, 2, 3, 4
MIXED RICE	--	Ano	Ano	[illegible]	Mixed rice 1, 2, 3
120 MINUTES	120 minut	Ano	Ano	[illegible]	Porridge 1/2, 1/4
60 MINUTES	60 minut	Ano	Ano	[illegible]	Porridge 1/2, 1/4
KEEP WARM	Max. 12 hodin	Ne	Ne	[illegible]	--

[illegible]

[illegible]

[illegible]

[illegible] konzistence [illegible]

[illegible]

- Rysky RICE [illegible]
- Rysky MIX RICE [illegible]
- Rysky PORRIDGE [illegible]

[illegible]

- [illegible] PORRIDGE [illegible]
- [illegible]

[illegible]

- [illegible] PORRIDGE [illegible]
- [illegible]

[illegible]

[illegible] START/STOP [illegible]

[illegible] KEEP WARM [illegible]

2 l ă 2 Ø l ő ó 2 Ř f 2 Ò Ŝ ý ê ă ű l NJ ű ú

¢ l ű 2 Ŧdz ý ̣ Ŏ Ŝ dz Y 2 Ò 2dz Ƨ Ŝ Ø 2 l Ř Y f ʎ 2 Ò ý ʎ l ű ă ú ă l uhlíky ... ă ű 2 Ø Ò 2 Ŝ ý NJ dz ő l ă 2 Ø l ő Ŝ LJ ý ł ă f Ŝ Ř 2 Ø ý Š Y

1) t NJ 2 Ø Ŝ ř ű Ŝ 9 Î NJ Ø ̣ ă ű ... ō ă f dz K l ά Φ
2) ½ l ű Ŋ Y Ŏ 2 ō f ʎ ̣ ł ̣ 2 ý ű NJ 2 f (alna displej ...) ... ă Ŝ B10(TIMER) a Ř 2 ű è ̣ 2 Ø ê B13 a B15 ... Ř 2 ō dz ő l ă 2 Ø l ő Ŝ Ø NJ 2 Î Y Ŝ Î Ŋ 2 Ř
   - Y l Ò Ř dotykem senzoru B13 Î ̣ NJ ł ű Ŋ ű Ŝ Ř 2 ō dz ő l ă 2 Ø l ő Ŝ 2 о л Y ʎ ý dz ű Φ
   - Y l Ò Ř dotykem senzoru B15 LJ NJ 2 Ř f Ř 2 ō dz ő l ă 2 Ø l ő Ŝ 2 о л Y ʎ ý dz ű Φ

¦ LJ 2 Î 2 pokud je někde ... ý l Ø 2 f Ŝ ý Ŋ LJ ... ő Ŝ ʎ Ø ł Ø ł ý Ŋ ă è Y ō 2 f dz α y y y y ά ý l ő l ă 2 Ø l ő Ŝ Φ

3) { Ø Š ű Ŝ f ý ł B9(TIMER) ... na displeji ... blikne ý l ă ű l Ø ő ... ă 2 Ø l ő Ŝ Φ
4) t 2 Î l Î ý Š ý Ŋ ̣ NJ ł ű ̣ Ş K 2 LJ Ŋ LJ ý dz ű Ŋ B9(TIMER) ... ý l ă ű K Ø 2 Ŝ ... ă dz 2 Ø l ő Ŝ Φ
5) Jakmile uplyne nastavená ... l Î ý Ŋ ̣ NJ ł ű ̣ Ş LJ Ŋ LJ ý dz ű Ŋ l NJ ê Ò 2 Ø l NJ ă LJ dz ă ű Ŋ LJ nj

2 l ă 2 Ø l ő Y ... dotykem senzoru B14(START/STOP)

t 2 Î ý ł Y nj ʎ Y LJ 2 dz Ò ʎ ű Ŋ ő l ă 2 Ø l ő Ŝ Î l Ƨ ʎ ă ű Š ű Ŝ Σ l ō è Ø Ŏ Ŝ Ŏ K ý è ă dz NJ 2 Ø ʎ LJ 2 ű NJ l Ø ʎ ý ó ý l LJ nj Φ Ø Ŝ Ƨ Ŏ Ŝ Σ ă è NJ 2 Ø Ş Y l ă 2 ú LJ nj ʎ Î Ř ...

TIPY A RADY

- t 2 dz Ò Ŋ Ø Ŝ Ƨ ű Ŝ LJ ʎ ű ý 2 dz Ø 2 Ř dz Φ b Ŝ Ř 2 LJ 2 NJ dz ő dz Ƨ Ŝ Y Ŝ LJ 2 dz Ò Ŋ Ø l ű max. teplotu ... о р с / Φ
- t nj Ŝ Ř Ø l nj Ŝ ý Ŋ Y Ř 2 LJ 2 NJ dz ő dz ő Ŋ Y Ò ... ă ű dz Ř Ŝ ý 2 dz ű Ŝ ̣ 2 dz Ŏ Ŋ Ø 2 Ř 2 dz Σ Ř 2 ̣ dz Ř ý Ŝ ō dz Ř Ŝ Ø 2 Ř l ő ʎ ă ű l Φ
- t nj ʎ LJ nj Ŋ LJ NJ l Ø Š NJ ʎ ă 2 ű ű l ă Ŝ NJ ê Ò Ŝ 2 ō Ø è ̣ f Ŝ ý Ŝ LJ NJ 2 LJ f ... ó ý l LJ nj Φ ō 2 ō ̣ 2 Ø ê f ʎ ă ű ... ̣ 2 ̣ 2 ă 2 Ø ê Y Y f Ş ̣ Ŝ Y Φ ¢ Ŋ Y Î f Ŝ LJ Ŏ Ŋ ű Ŝ Ŏ K dz Ǖ Ø l nj Ŝ ý Ş NJ ê Ò Ŝ Φ
- t 2 dz Ø l nj Ŝ ý Ŋ NJ ê Ò ʎ LJ NJ ... Pokud preferu... ê Ŝ ű Ŝ f Ŝ ... křupavější ... Σ
- t 2 ̣ dz Ř LJ 2 dz Ø l nj Ŝ ý Ŋ NJ ê Ò Ŝ Î Ƨ ʎ ă ű Ŋ ű Ŝ Σ Ò Ŝ Ƨ Ŝ Î f Ŝ K ̣ l ý Ŝ Ř 2 Ø dz LJ nj Ŝ ý Ø ă ű nj Ŝ ō ł ó NJ ê Ò Ŝ ă Ŝ α Ř 2 Ø l nj Ŋ ά ú Φ

2 L ~ ¢ = b N ! ̈ 5 w ¿ . !

¦ t h ½ h w b = b N Y { ... ű Ŝ ̣ Ř 2 Ø 2 Ř è Σ ý Ŝ ő ʎ ă ű Š ű Ŝ LJ 2 Ř ű Y è ő ̣ è ý ł Ř 2 ō Ŋ Φ

¦ t h ½ h w b = nj Ŝ Ř Y ő ʎ Ŏ ű Š ý Ŋ Y ő ʎ Ƨ l ̣ 2 dz ̣ 2 f ʎ ǵ Ř NJ Ò ō 2 dz 2 Ř LJ 2 Ƨ ű Ŝ Î Ř Ŋ nj ̣ è Ø Î l Ř ý Ŋ ő ł ă ű ʎ NJ ê Ò 2 Ø l NJ dz Φ

- t NJ 2 ő ʎ Ŏ ű Š ý Ŋ LJ 2 ... Ƨ Ŝ Y ý ê K l Ř nj Ŋ ̣ ý l Ø f K ő Ŝ ý ê nj Ŝ Ř ʎ Ř f l ý Ŝ ō 2 NJ 2 Î LJ 2 dz Ŏ ű Š Ř f l Σ Ƨ ʎ ý l ̣ ō è Y 2 K f 2 Ř 2 2 Ƨ Ŋ ű ̣ LJ 2 Ŏ ̣
- ½ Ø f ł Ŏ ű ý Ŋ 2 LJ l ű NJ ý 2 ă ű ʎ Ř ō Ŝ Ƨ ű Ŝ LJ nj ʎ dz ő ... Ŏ K ő ł ă ű
- { LJ 2 ű nj Ŝ ō ʎ ő LJ nj Ŝ Ř Ƨ l ̣ ê Y ̣ 2 f ʎ Ø ő ʎ Ŏ ű Š ý Ŋ Y ý Ŝ Ŏ K Ŝ Ƨ ű Ŝ Y ʎ ý ʎ Y ł f ý Š
- { LJ 2 ű nj Ŝ ō ʎ ő l ý ʎ Ƨ Ŝ K 2 LJ nj Ŋ Ø 2 Ř ý Ŋ ̣ l ō Ŝ f ý ʎ ̣ Ř è ý Ŝ 2 LJ f l Ŏ K dz Ƨ ű Ŝ LJ

2 ʎ Ŏ ű Š ý Ŋ Ø l NJ ý Ş ý ł Ř 2 ō è l LJ nj Ŋ ă f dz Ŏ Ŝ ý ă ű Ø Ŋ

- ± l NJ ý 2 dz A11 ... Ř 2 ... A12 ... A13 ... ű Ŝ LJ f Ş ... LJ 2 ű ł Ş Ř ... 2 LJ f ł Ŏ K ý Š ű Ŝ ő ʎ ă ű 2 dz Ø 2 Ř 2 dz l Ř 2 ă dz Ŏ K l 2 ű nj Ŝ ű Ŝ ő ʎ ă ű 2 d
- W Ŝ ă ű f ʎ Ò Ŝ Ř 2 Ŏ f 2 ̣ ... b Ŝ Ŏ K ű Ŝ l ... ű Y ʎ ý dz ű l Ř 2 ... dz ű Š NJ ̣ 2 dz Φ
- ½ ̣ 2 ý ű NJ 2 f dz Ƨ ű Ŝ Σ Î Ř l Ƨ Ŝ Ø ý Š Ƨ Ŏ Ŋ LJ 2 Ø NJ Ŏ K ý ł Ř 2 ō è ő ʎ ă ű ê l ă dz Ŏ K

2 ʎ Ŏ ű Š ý Ŋ Ø ý ʎ ű nj ý Ŋ K 2 Ø Ŋ ̣ l

1) h ű Ŝ Ø nj Ŝ A12 ... A14 Y ű f l ő Ŋ ű ̣ l
2) t 2 ű Ş Ø è Ƨ Y Š ... Ø Ŋ ̣ l LJ ... A8 ... vyklopte ó ý Ŝ Ƨ Ř nj Ŋ Ø Ŝ K 2 NJ ý Ŋ ő ł ă ű l LJ 2 ű Ş ă LJ 2 Ř ý Ŋ ő ł ă ű ú Φ
3) { Ŝ Ƨ Y Š ű Ŝ Ø ý ʎ ű nj ý Ŋ ű Š ă ý Š Ø Ŋ ʎ ... ̣ dz Ŝ Φ 2 ̣ 2 f 2 2 ű Ø 2 NJ dz Ø Ŝ
4) h Y è Ƨ ű Ŝ Ø ý ʎ ű nj ý Ŋ Ø Ŋ ̣ 2 l ű Š ă ý Š ý Ŋ Ø ű Ŝ LJ f Ş Ø 2 Ř Š ă ̣ dz Ŏ K è 2 ă ̣ ê Ř 2 ă dz Ŏ K l 2 ű nj Ŝ ű Ŝ ... 2 Y è Ƨ ű Ŝ l 2 ű nj Ŝ ű Ŝ Ø Ŏ Ŝ ... ý Ŝ ý Ŋ Y 2 Ò ý Ş ă Ŝ Ƨ Y 2 dz ű Σ l Ƨ Ŝ LJ NJ 2 ű 2 Ř á f Ŝ Ò ʎ ű Ş Ƨ Ŝ Ƨ Ř á ̣ f l Ř ý Š 2
5) ± f 2 Ò ű Ŝ ű Š ă ý Š ý Ŋ Î LJ ł ű ̣ è Ř 2 2 ű Ø 2 NJ dz ű l ̣ Σ l ō è Ŏ ʎ LJ ̣ l ý l ű ... ă ý

dzƧ ƛ ă ǘ ƛ ƒ ƛ Σ Ò Ŝ Ř ƨ ō nj Ŝ LJnj ƛ ƒ Ş K ł Φ
6) ± ƴ ƛ ǘ nj ƴ Ɲ Ǿ Ɲƴ ł ƨ ăǾƒ Ş Ò ƴ ǘ Ŝ ă ǘ Î ƨ Ŝ ǘ b Ŝ Ƨ Ř nj Ɲ Ǿ Ŝ Ǿ ƒ ƨ Ò ǘ Ŝ ă LJ ƨ Ř ƴ Ɲ ő ł ă ǘ ó Ǿ
Î ł LJ ł Ř ʅ ề Ǿ ʅ ƨ ƴ ă ǘ NJdz ʅ Ŏ ƛ Ǿ Ɲ ʅ ł ύ ł LJ ƨ ǘ Ş LJnj ƛ ǘ ƛ ă ʅ ƴ Š ǘ Ŝ K ƨ NJnj ƴ Ɲ ő ł

ƨ ƛ Ŏ ǘ Š ƴ Ɲ Ǿ ƴ Š Ƨ Ŏ Ɲ K ƨ LJ ƨ Ǿ NJ Ŏ K dz
± ƴ Š Ƨ Ŏ Ɲ LJ ƨ Ǿ NJ Ŏ K dz NJ ê Ò ƨ Ǿ ł NJdz ł Ǿ ƴ ƛ ǘ nj ƴ Ɲ LJNJ ƨ ă ǘ ƨ NJ NJ ê Ò ƨ Ǿ ł NJdz ƨ ǘ nj Ŝ
ő ƛ ă ǘ ƨ dz dz ǘ Š NJ ʅ ƨ dz Φ

¦ [h ¿ 9 b N { t h ¢ y 9 . L 2 9
ƨ ƛ ă ǘ ê ł ă dz Ŏ K ê ă LJ ƨ ǘ nj Ŝ ō ƛ ő dz ƒ ƨ Ò ǘ Ŝ ƴ ł ō Ŝ Î LJ Ŝ ő ƴ Ş Ř ƨ ƛ ă ł Ř K ƨ ō Ř nj Ŝ ǘ Ɲ Ǿ Ŝ ǘ NJ

Likvidace: t ƨ ʅ dz Ř ƛ ƴ Ŧ ƨ NJ Y ł ő ƴ Ɲ ƒ Ŝ ǘ ł ʅ Σ ƨ ō ł ƒ ƴ Ŝ ō ƨ Ŏ ǘ Ɲ ǘ Ŝ ʅ Ǿ ê NJ ƨ ō ʅ d
9 Ǿ NJ ƨ LJ ă ʅ Ş dz ƴ ƛ ƛ Y dz ă Ɲ ō ê ǘ Ǿ Ŏ Ŝ Ŏ K ƴ ề ǘ ł ʅ ǘ ƨ ƨ Î ƴ ł ő Ŝ ƴ Ş Ŝ ƒ Ŝ ʅ ǘ NJ ƛ Ŏ ʅ
Ò ƛ Ǿ ƨ ă ǘ ƛ dz Y Ɲ ă ǘ Š ƴ ề Ř ƨ ʅ ƨ ƴ ǘ Ŝ Ƨ ƴ Ŝ NJ ǻ ƴ ł ǘ nj Ɲ Ř Š ƴ ê ƨ Ř LJ ł Ř Φ b Ŝ Ǿ ề K ł

t w h I [# ~ 9 b N h { I h 5 =
¢ Ɲ Y ǘ ƨ ă LJ ƨ ƒ Ŝ ő ƴ ƨ ă ǘ ! ō ł Ŏ dz ă 9 ƒ Ŝ Ŏ ǘ NJ ƛ Ŏ Σ ă Φ NJ Φ ƨ Φ LJNJ ƨ K ƒ ł Ŏ dz Ƨ Ŝ Ŏ NJ Ş Ò Ŝ
Ƨ ă ƨ dz NJ Ŝ ƒ Ŝ Ǿ ł ƴ ǘ ƴ Ɲ LJNJ ƨ Ř ł ƴ ê ǘ ề LJ Î ł nj Ɲ Î Ŝ ƴ Ɲ Φ ¨ LJ ƒ ƴ Ş Î ƴ Š ƴ Ɲ 9 ¦ LJ
https://ftp.salente.cz/ce/

Dovozce/ ± ê NJ ƨ ō Ŏ Ŝ
Abacus Electric, s.r.o.
t ƒ ł ƴ ł н Σ о т л л м Σ 2 Ŝ ă ʅ ł NJ Ŝ LJdz ō ƒ ƛ ʅ ł
Email: helpdesk@salente.eu

Made inP.R.C.
/ ƨ LJ ề NJ ƛ Ǝ K ǘ ϭ ! ō ł Ŏ dz ă 9 ƒ Ŝ Ŏ ǘ NJ ƛ Ŏ Σ ă Φ NJ Φ ƨ Φ
www.salente.eu

± Ŏ Ŝ Ŏ K ƴ ł LJNJ ł Ǿ Ŝ ă Ǿ ƨ ƴ NJ ł Î Ǿ Ŝ ƴ K Φ Ŝ Ř ă Ŝ Y ƨ K ƨ dz Î Y Š ƴ ƛ ǘ ō Ŝ Î LJnj Ŝ Ř Ŏ K ƨ Î

Obsah

¨ ± h 5 14
b ! W ! Y ¢ ¦ # [b 9 W ~ L ¦ ± 9 w ½ L ¦ t h ¦ ¿ N ± ! ¢ 9 4] { Y
. 9 ½ t 9 2 b h { ¢ b ; ¦ t h ½ h w b 9 b L ! ! t h Y ¸ 4 ¸
OBSAH BALENIA 17
~ t 9 / L C L Y # / L 9 17
t h t L { W 9 5 b h ¢ [L ± º / I 2 ! { ¢ N 17
¨ 2 9 t [h ¦ ¿ L ¢ L ! 18
t w 9 5 t w ± º a t h ¦ ¿ L ¢ N a 19
¦ a L 9 { ¢ b 9 b L 9 a [¸ b ! b ! w ¸ ¿ ¦ .....

¶ tNJŜŘ dzØŜŘŜSʏNY úƨKúƨ ØêNJƨōldz Řƨ LJNJŜØłŘłĹQèŘƶλlƨLJƨŐƨ2NJSŜ
ÒŜ ăúŜ ă LJƨdzÒNØłʏNY LJƨŘƨōSŞKƨ úèLJdz ØêNJƨōldz ƨōƨÎʏłYŜy
¶ ¢ŜʏúƨʏłØƨŘ ʏł ƨōăfdzKdz ă-λƨ ŜlzăyÒŜKƨŘŜŘłSƨtúλŜú ŜLJNJŜƨdzōdzŘggÒłŜă ŰLJƨdzÒ
Řsf ŜÒλúŞ LJƨlèyè ʏł ōdźŐŜźKŜzʏλŜ ăŘúƨ NLJƨŜúŐłλŘƨlăÒΣ ƨƨ ØêNJƨōƨlΦ
¶ ¦λăúλúŜ ăłΣ ÒŜ ăλ úŜʏúƨ ʏłØƨŘ ʏł LJƨdzÒλúλŜ LJNJŜőŃúłfλ
¶ !l úŜʏúƨ ăLJƨúNJŜōλő Řł NJdzƨŜúŜΣ ŘłNJdzƨŜúŜ łfŜōƨ LJNJŜŘłúŜ
pƨdzÒλúλŜ łdzLJƨÎƨNJʏλúŜ λŎKΣ łōè ăλ Kƨ LJNJŜőŃúłfλΦ
¶ tƨőłă ÎłNJdzőʏŜƨ fŜKƨúè ƨŘLJƨNJgőLJƨÓłăzăLÔKŜLÔNJŰØèNJÚΛΞλʏdzŘŜ
ŎKNJłʏŜʏêΦ

b!W!Y¢¦#[b9W~L¦ ±9w½L¦ th¦¿N±!¢9]{Y9W twNw¦2Y¸

±ÎKƯłŘ2Y ʏł ʏŜdzăúƨ2ØăLJ2ØʏŜăúNJ2Řł fŜʏúŜ łÎ ∃λ
ʏł ƨł údzł fʏŜƨŎλdz ØŜNJÎλdz úŜƨúƨ LJ2dzÒNØłʏNY LJƨŘƨōSŞKƨ úèLJdz ØêNJƨōldz ƨōƨÎʏłYŜy ʏł
ƨŜŘʏ2ŘdzŎKêY ʏłăłŜʏ2Øł ʏNY ʏλÒŎλŞKƨzØŜŘŜSʏŞKƨdzYw ƨŎ

. 9½t92bh{¢b; ¦th½hwb9bL! ! thY¸b¸

- ¢ŜʏúƨăLJƨúNJŜōλő Yłs Òdz
y NJƨłƨØ łƨăƨōèăƨ ÎʏÎYèăfƨØêYλ łfŜōƨ YŜʏúłfŜōƨ ă ʏŜŘƨăúłúłƨY ăLJƨŘ ŘƨKƯłŘ2LJƨdzőʏŜƨ fŜKƨúè ƨŘLJƨNJgőLJƨÓłăzăLÔKŜLÔNJÚØèNJÚΛΞλʏdzŘŜ LJƨdzÒNØłʏNY ăLJƨúNJŜōλő łʏŜōŜÎLJŜőŜʏăúØłYΦ
- 5Ŝúλ ăł ăƨ ăLJƨúNJŜōλőƨ
- {LJƨúNJŜōλő ʏŜØèăúłØdzƨúăúNJλŜłł ƨgŎŜƨ Øƨ2ŘŜΦ bŜneoplachujte vodou alebo inou tekutinou.
bŜLJƨʏłNJł vodyaniokzmejtekutiny, a úƨ łʏλ őλłăúƨőʏŜΦ
- {LJƨúNJŜōλő ƨŜ dzNJőŜʏê yʏŜLJƨdzÒNØłƨúŜ Kƨ Øƨʏłdz

- b ŜLJƨdzÒJNØlƨűŜ űŜyűƨ ăL
  ő lăƨØlőƨYΣ ăèăűŞYƨY Ř
  lflŜōƨ l l ê Y l ƨƯØŜl ƛyêY
  by autoY lúƛÖlè Îl LJJNyl f ăL
- tNJƛ őƛăűŜyJN LJƨăűdzLJdzƨű
  2ƛăűŜyƛŜ l ǵŘNJÒōlΦ
- 2ƛăűŜyƛŜ l ǵŘNJÒōdz LJƨdz
  Øèlƨyłl Ŭ ŘŜűƛΣ LJƨlƛl
  NJƨlƨØ l yƛŜ ăǵ LJƨŘ Řƨ
  NJƨlƨØ ăl Ydzăƛl obkŘNJÒhb Ŭ
  LJNJJNØƨŘdzΦ
- {LJƨűNJŜōƛő ØÒŘè ØèLJyƛű
  lŜř ăl yŜLJƨdzÒJNØlΣ lŜř
  LJNJŜŘ őƛăűŜyJNYΣ ǵŘNJÒōƨ
- {LJƨűNJŜōƛő LJ2dzÒJNØlƨűŜ fŜy űlƛ l lƨ ƨŜ dzØŜŘŜyŞ Ø ű ƨYűƨ y
- ! l ăl Ył ăLJŰűNØŜōƛŇ ÎLJ2dzÒJNØŘŜűJΣ ŘōlƨűŜ yl ÎØêÖŜyǵ ƨLJlűNJ
  Yl f ƛ ōèŬ LJ2Ř Ř2KUlŘ2YΣ lōè ăl ă ØêNJ2ōl2Y yŜKNJlfƛΦ
- bŜŘ2Ø2UűŜΣ lōè ăl ăLJ2űNJŜōƛő LJ2dzÒJNØlf l l2 KNJlől lΦ
- ± êNJ2ōl2Y yŜűNJŜLJŰŜ l ŘłØăèmŜ LJ2Î2NJΣ lōè Ø łY yŜăLJlŘ2f y
- bŜŘ2űêl ƨűŜ ăl ăLJ2űNJŜōƛől Y2lNJêYƛ lfŜō2 ØfKlêYƛ NJdzl lYƛ
- bŜLJ2lǵÒlƨűŜ ăl ƨŘăűNJłyƛŬ Ø2yl lƨÖJN lNJèú ăLJ2űNJŜōƛőlΦ
- ± êNJ2ōÖl yŜÎ2ŘLJ2ØŜŘł Îl Ōl2Řè ăLJ ăl2ōŜyfŞdzÖyŜŞăăLJNØlØyèY LJ2dzÒJ
- WŜ Îl lł Îl yŞ l l2l2UØŜl dzLJNJlØ2Ø lŬ LJ2ØNJÖK ăLJ2űNJŜōƛőlΣ yl LJN
  Tl NJō2dz l űřΦ
- {LJ2űNJŜōƛő ØÒŘè ƛyÖúlfdzƨűŜ yl Ø2Ř2NJ2ØyŞΣ LJŜØyŞΣ Kfl Řl ŞΣ
- {LJ2űNJŜōƛő ydzăŘŜ yŜdzÖƛŜăŞzLJf2ÖKèΦ
- {LJ2űNJŜōƛő LJ2dzÒJNØlƨűŜ l ălfl ŘdzƨűŜ YƛY2 Ř2ăl Kdz ØêōdzÖyêÖK
  fŜLJƛŘfł l úřΦúΦ
- {LJ2űNJŜōƛő yŜØèăúl ØdzƨűŜ ŜÈűNJŞYyèY úŜLJf2úł YlΣLJNJØl YlŞǵLJŜUăyfƛy
  l úřΦú l yƛ K2 yŜdzYƛŜăűzdzƨűŜ Ř2 LJNJNfƛÖ LJNJlÖyŞK2 LJNJ2ăűNJŜŘ
- bŜdzYƛŜăúzdzƨűŜ ăLJ2űNJŜōƛő Ř2 ōfJNÎl2ăúƛ 2KNJƛŜØlő2ØΣ 2úØ2NJ
- bl ăLJ2űNJŜōƛő yŜdzYƛŜăŞúKzdzƨűŜzlÎŘNJ2LŜNJ2úØ2NJƛlÖŜ ăØƛŜőlèúΦ
- bŜLJ2dzÒJNØlƨűŜ ăLJ2űNJŜōƛő Ø Ř2ălKdz ăƛfyŞK2 ŜfŜlűNJ2Yl∃yŜúƛÖ
- bŜdzYƛŜăúzdzƨűŜ ăLJ2űNJŜōƛő lyƛ ƨŜK2 LJNJNăfdzÖŜyăűØ2 yl aŜfŜl
  alebo kuchynskej pracovnej dosky.
- {LJ2űNJŜōƛő yŜLJ2dzÒJNØlƨűŜ yl dzlfl Řlyƛ LJNJŜRYŜú2Ø l Řōlƨ.úŜ
- {LJ2űNJŜōƛő ƨŜ dzNJőŜyê yl LJ2dzÒƛúƛŜ Ø Ř2YŜlÖyŜdzÒJNØlƨűŜ ƛ2yØŜ
  lyƛ ƛyŞ ǵőŜfèΦ
- bŜLJ2dzÒJNØlƨűŜ ăLJ2űNJŜōƛő yl ƛyŞ ǵőŜfèΣ yŜÒ yl lú2NJŞ ƨŜ dzN
- {LJ2űNJŜōƛő yƛŜ ƨŜ dzNJőŜyê yl yŜLJNJŜűNJÒƛúǵ LJNJŜØłŘÎldzΦ
- t2dzÒJNØlƨűŜ fŜy LJNJNăfdzÖŜyăúØ2 Ř2Řl Øl yŞlúă22NJŞăLă2lúNJŜŜőŘ2ƨŘ2lYØl
  lfŜō2 yƛŜ ƨŜ LJNJŜz dzNJőŜyŞΦ
- tNJŜŘ llÒŘêY LJ2dzÒƛúJNY ăl dzƛăúƛúŜΣ ÒŜ ØèōNJlyŞ LJNJNăfdzÖŜyăú
  LJNJNăfdzÖŜyăúØ2YΦ

! ʅ Ş ʅ ƨ Ư Ǿ Ŝ ʅ ƨ LJNJ ŀ Ǿ ὲ ƳƼ Ὸ Ŝ ăǾŜὲNJǾƨ ƛ yă ŀy Ǿ Ş ŀ Ŭă ű NJŜ yŘ ƛ ŀăd ʅ ű ƨ ΦNJ ƛ Ȋ ƨ Ǿ ŀ ƴ Ş

- { LJ ƨ ű NJ Ŝ ō ƛ ő ƴ ƛ ʅ Ř ὲ ƴ Ŝ ƨ LJNJ ŀ Ǿdz Ƨ ű Ŝ ă ŀ Ƴ ƛ ŀ ƴ Ŝ Ǿ ὲ ʅ ƨ ƴ ł Ǿ ŀ Ƨ ű Ŝ ƴ ŀ ƶ ƨ Ƴ
  ƨ Ř ō ƨ NJ ƴ Ŝ Ƨ Ŧ ƛ NJ Ƴ Ŝ ĸ ă Ŝ NJ Ǿ ƛ ă dz Φ ½ ł ă ŀ Ƙ ƨ Ƴ Ř ƨ Ǿ ê NJ ƨ ō ʅ dz LJ ƨ ő ŀ ă Ȋ ł NJdz ő
- Spotreō ƛ ő ƴ ƛ ʅ Ř ὲ ƴ Ŝ LJ ƨ dz Ὸ Ŋ Ǿ ŀ Ƨ ű Ŝ Σ ŀ ʅ ƴ Ŝ Ŧ dz ƴ Ǝ dz Ƨ Ŝ ă LJNJ ł Ǿ ƴ Ŝ Σ ŀ ʅ ă LJ ŀ
  Ƙ ƨ Ř ŀ Ƨ ű Ŝ ƨ LJNJ ŀ Ǿ ƛ Ŭ LJNJ ƨ Ŧ Ŝ ă ƛ ƨ ƴ ł f ƴ Ŝ Ƨ Ŧ ƛ NJ Ƴ Ŝ ĸ ă Ŝ NJ Ǿ ƛ ă dz Φ
- t NJ Ŝ Ř ő ƛ ă ű Ŝ ƴ Ŋ Ƴ ŀ f Ŝ ō ƨ ǵ Ř NJ Ὸ ō ƨ dz ă ŀ Ǿ Ὸ Ř ὲ dz ƛ ă ű ƛ ű Ŝ Σ Ὸ Ŝ Ƨ Ŝ ă LJ ƨ
- ¦ Ř NJ Ὸ dz Ƨ ű Ŝ Ǿ LJ ƨ ű NJ Ŝ ō ƛ ő Ŝ Φ
- b ŀ ƴ ŀ LJ ł Ƨ ŀ Ŏ Ŋ ʅ ł ō Ŝ f ƴ Ŝ ʅ f ŀ ř ű Ŝ Ŭ ŀ Ὸ ʅ Ş LJNJ Ŝ Ř Ƴ Ŝ ű ὲ Φ
- { LJ ƨ ű NJ Ŝ ō ƛ ő LJNJ ƛ LJ ł Ƨ ŀ Ƨ ű Ŝ f Ŝ ƴ Ř ƨ NJ ƛ ŀ Ř ƴ Ŝ dz Ȋ Ŝ Ƴ ƴ Ŝ ƴ Ŝ Ƨ ă ƛ Ŝ Ŭ ƨ Ǿ Ŝ Ƨ
- t NJ Ŝ Ř LJNJ ƛ LJ ƨ Ƨ Ŝ ƴ Ŋ Ƴ ă LJ ƨ ű NJ Ŝ ō ƛ ő ŀ ʅ ă ƛ Ŝ Ŭ ƨ Ǿ Ŝ Ƨ Ȋ ł ă dz Ǿ ʅ Ŝ ă ŀ dz ƛ ă ű ƛ
  Ȋ ł ă dz Ǿ ʅ Ŝ
- { LJ ƨ ű NJ Ŝ ō ƛ ő ƴ Ŝ LJNJ ƛ LJ ł Ƨ ŀ Ƨ ű Ŝ Ř ƨ ă ƛ Ŝ Ŭ ƨ Ǿ Ŝ Ƨ Ȋ ł ă dz Ǿ ʅ ὲ Σ LJ ƨ ʅ ƛ ŀ Ư ƴ ƛ Ŝ
- { ƛ Ŝ Ŭ ƨ Ǿ ł Ȋ ł ă dz Ǿ ʅ ŀ Ƴ dz ă Ŋ ō ὲ Ŭ Ǿ ƨ Ư ƴ Ŝ LJNJ Ŋ ă ű dz LJ ƴ ł Σ ŀ ō ὲ ō ƨ f ƨ Ƴ ƨ Ὸ
- t NJ Ŝ Ř LJ ƨ dz Ὸ ƛ ű Ŋ Ƴ Ǿ ê NJ ƨ ō ʅ łdz Ŝ ǵ LJ Φ f ƴ Ŝ ƨ Ř Ǿ ƛ ƶ ű Ŝ ƴ ŀ LJ ł Ƨ ŀ Ŏ Ŋ ʅ
- b Ŝ ƨ ō ű ł ő ŀ Ƨ ű Ŝ ƴ ŀ LJ ł Ƨ ŀ Ŏ Ŋ ʅ ł ō Ŝ f ƨ ʅ ƨ f ƨ Ǿ ê NJ ƨ ō ʅ dz Φ
- b ŀ LJ ł Ƨ ŀ Ŏ Ŋ ʅ ł ō Ŝ f ă LJ ƨ ű NJ Ŝ ō ƛ ő ŀ ƴ Ŝ LJNJ ƛ LJ ł Ƨ ŀ Ƨ ű Ŝ ŀ ƴ ƛ ƴ Ŝ ƨ Ř LJ ł Ƨ ŀ Ƨ ű Ŝ
- 5 ō ŀ Ƨ ű Ŝ ƴ ŀ ű ƨ Σ ŀ ō ὲ ă ŀ Ǿ ƛ Ř f ƛ Ŏ ŀ ƴ ŀ LJ ł Ƨ ŀ Ŏ ƛ Ŝ Ƙ ƨ ʅ ł ō f ŀ ŀ ƴ ƛ ƴ ŀ LJ
  kǾ ŀ LJ ŀ f ƛ ƴ ŀ Ƴ ƛ Φ ! ʅ ă ŀ ű ƨ ŀ Ƨ ƴ ŀ LJNJ ƛ Ŝ ʅ ű ƨ Ƴ dz ă ű ŀ ƴ Ŝ Σ LJNJ Ŝ Ř ř ŀ f Ŏ Ŋ
- { ƛ Ŝ Ŭ ƨ Ǿ ê ʅ ł ō Ŝ f dz Ř NJ Ὸ ƛ ŀ Ǿ ŀ Ƨ ű Ŝ Ǿ ă dz Ŏ Ƙ dz Φ
- { LJ ƨ ű NJ Ŝ ō ƛ ő ƴ Ŝ Ŭ ŀ Ƙ ŀ Ƨ ű Ŝ ŀ ƴ ƛ ƴ Ŝ LJNJ Ŝ ƴ ł Ŏ ŀ Ƨ ű Ŝ Ȋ ŀ ƴ ŀ LJ ł Ƨ ŀ Ŏ Ŋ ʅ ł ō Ŝ f
- b Ŝ ƨ Ř LJ ł Ƨ ŀ Ƨ ű Ŝ ă LJ ƨ ű NJ Ŝ ō ƛ ő ƨ Ř ă ƛ Ŝ Ŭ ƨ Ǿ Ŝ ƨ Ƙ f ƨ ł ă dz Ǿ Ř ὲ Ƨ ű Ŭ Ƙ ʅ ƴ Ŋ Ƴ Ŏ ʅ ƨ Ř Ŝ
  Ŝ f Ŝ ʅ ű NJ ƛ Ŏ ʅ Ŝ Ƨ Ȋ ł ă dz Ǿ ʅ ὲ Φ { ƛ Ŝ Ŭ ƨ Ǿ ê ʅ ł ō Ŝ f ƨ Ř LJ ƨ Ƨ ű Ŝ ƨ Ř ă ƛ Ŝ Ŭ ƨ Ǿ Ŝ Ƨ
- 5 ō ŀ Ƨ ű Ŝ ƴ ŀ ű ƨ Σ ŀ ō ὲ ƴ ŀ LJ ł Ƨ ŀ Ŏ Ŋ ʅ ł ō Ŝ f ƴ Ŝ Ǿ ƛ ă Ŝ f Ŏ Ŝ Ȋ ƨ ʅ WNJ ŀ Ƨ ă ű ƨ
- { ƛ Ŝ Ŭ ƨ Ǿ ê ʅ ł ō Ŝ f ƴ Ŝ Ȋ ŀ ʅ NJ ê Ǿ ŀ Ƨ ű Ŝ ʅ ƨ ō Ŝ NJ Ŏ ƨ Ƴ Φ b ŀ ă ƛ Ŝ Ŭ ƨ Ǿ ê ʅ ł ō Ŝ f ƴ
  ƴ Ŝ dz Ƴ ƛ Ŝ ă ű ƶ dz Ƨ ű Ŝ LJ ƨ Ř ƴ ł ō ὲ ű ƨ ʅ ŀ f Ŝ ō ƨ ă LJ ƨ ű NJ Ŝ ō ƛ ő Ŝ Φ ¦ Ƴ ƛ Ŝ ă ű ƴ ƛ ű Ŝ
  Ȋ ŀ ʅ ƨ LJ ƴ ǵ ű Ŭ ŀ Φ ʅ ! ă ʅ ű ŀ ă y ŀ Ŝ Σ ƨ ʅ ŀ Ƴ Ὸ ƛ ű Ŝ ă LJ ƨ ű NJ Ŝ ō ƛ ő ƨ Ř LJ ƨ Ƨ ű Ŝ ƨ Ř Ŝ f Ŝ ʅ ű NJ
- { ƛ Ŝ Ŭ ƨ Ǿ ê ʅ ł ō Ŝ f Ǿ Ὸ Ř ὲ ő ƛ ă ű ƛ ű Ŝ f Ŝ ƴ ă dz Ŏ Ƙ ƨ dz Ƙ ŀ ƴ Ř NJ ƛ ő ʅ ƨ dz Σ ƴ ƛ ʅ Ř ὲ
- { LJ ƨ ű NJ Ŝ ō ƛ ő ƴ Ŝ Ȋ ŀ LJ ł Ƨ ŀ Ƨ ű Ŝ Ř ƨ LJNJ Ŝ Ř f Ὸ ƨ Ǿ ŀ Ŏ ƛ Ŝ Ƙ ƨ ʅ ł ō f ŀ Φ
- 5 Ț Ὸ ʅ dz ƴ ŀ LJ ł Ƨ ŀ Ŏ ƛ Ŝ Ƙ ƨ ʅ ł ō f ŀ ƴ Ŝ dz LJNJ ŀ Ǿ dz Ƨ ű Ŝ Φ
- ! ʅ Ƨ Ŝ ă ƛ Ŝ Ŭ ƨ Ǿ ê Σ ł ƴ Ŝ Ŏ Ƙ LJ ƨ ű Ŝ ʅ ƨ Ř ƨ Ǿ ὲ Ƴ Ŝ ƴ ƛ Ŭ Ǿ ʅ Ǿ ŀ f ƛ Ŧ ƛ ʅ ƨ Ǿ ŀ ƴ ƨ Ƴ ă Ŝ
  W Ŝ Ȋ ŀ ʅ ł Ȋ ŀ ƴ Ş LJ ƨ dz Ὸ Ŋ Ǿ ŀ Ŭ ă LJ ƨ ű NJ Ŝ ō ƛ ő ă LJ ƨ Ŏ ʅ ƨ Ř Ŝ ƴ ê Ƴ ă ƛ Ŝ Ŭ ƨ Ǿ ê Ƴ ʅ
- ± LJNJ Ŋ LJ ŀ Ř Ŝ ō ǵ NJ ʅ ὲ Ƴ dz ă Ŋ ō ὲ Ŭ ă LJ ƨ ű NJ Ŝ ō ƛ ő Ǿ ὲ LJ ὲ ƴ Σ dz ű ŀ ō ὲ ƨ Ŝ Ƙ ƨ ŀ ă NJ Ŝ ƴ Ŭ ƛ
  ă LJ ƨ ű NJ Ŝ ō ƛ ő ŀ Ǿ LJNJ Ŋ LJ ŀ Ř Ŝ Ȋ ł ă ŀ Ƙ dz ō f Ŝ ă ʅ ƨ Ƴ Φ
- ! ʅ ă LJ ƨ ű NJ Ŝ ō ƛ ő Ǿ ὲ Ř ł Ǿ ŀ Ȋ Ǿ f ł Ŏ ű ƴ Ŝ Ȋ Ǿ dz ʅ ὲ ŀ f Ŝ ō ƨ Ǿ ὲ Ř ł Ǿ ŀ Ȋ ł LJ ŀ Ŏ Ƙ
- { LJ ƨ ű NJ Ŝ ō ƛ ő LJ ƨ dz Ὸ Ŋ Ǿ ŀ Ƨ ű Ŝ f Ŝ ƴ ă Ř ű ƨ Ř Ƙ ű ƴ ƨ Ƴ ă LJ ƨ ƛ ű NJ Ŝ ƨ Ǿ ƛ ő ŀ ʅ Ƨ Ŝ f ƨ Ƴ Φ ł b ŀ ƴ
  5 ƨ Ř ŀ ƴ ê ƴ ŀ LJ ł Ƨ ŀ Ŏ Ŋ ʅ ł ō Ŝ f ƴ Ŝ LJ ƨ dz Ὸ Ŋ Ǿ ŀ Ƨ ű Ŝ ƴ ŀ ƴ ŀ LJ ł Ƨ ŀ ƴ ƛ Ŝ ƛ ƴ Ş Ƙ ƨ

± º { ¢ wY! l½! ŀ ō NJ ł ƶ ű Ŝ Ǿ ὲ f ƛ ŀ ű ƛ dz Ȋ ł ă ű NJ ő ʅ ὲ Φ

t NJ Ŝ Ř LJ ƨ dz Ὸ ƛ ű Ŋ Ƴ ă LJ ƨ ű NJ Ŝ Ǿ ƨ Ř ŀ ƴ ă ƛ ƨ ō NJ Ŝ ő Ŋ dz Φ Ƨ ű Ŝ ű Ŝ ƴ ű ƨ

VAROVANIE¢ Ŝ ƴ ű ƨ ă LJ ƨ ű NJ Ŝ ō ƛ ő ƴ ƛ Ŝ Ƨ Ŝ dz NJ ő Ŝ ƴ ê ƴ ŀ ƨ Ǿ f ł Ř ŀ ƴ ƛ Ŝ L
Ȋ ł ă dz Ǿ ʅ ὲ ŀ f Ŝ ō ƨ Ř ƛ ŀ Ư ʅ ƨ Ǿ Ş Ƙ ƨ ƨ Ǿ f ł Ř ŀ ƴ ƛ ŀ Φ

- t ƨ Ǿ NJ Ŏ Ƙ ὲ Ǿ ê NJ ƨ ō ʅ dz Σ ʅ ű ƨ NJ Ş LJNJ ƛ Ŏ Ƙ ł Ř Ȋ ŀ Ƨ ǵ Ř ƨ ƛ ă Σ ű ὲ Ǿ ʅ Ὸ dz Ř ὲ ă ő LJ ƛ ƨ ă ű NJ ƛ ŀ ű Ǿ Ŝ ƛ ƴ LJ
  ű ƨ Ƴ ű ƨ ƴ ł Ǿ ƨ Ř Ŝ ƴ ŀ LJ ƨ dz Ὸ ƛ ű ƛ Ŝ Φ
- ¢ Ŝ ƴ ű ƨ ă LJ ƨ ű NJ Ŝ ō ƛ ő Ƨ Ŝ dz NJ ő Ŝ ƴ ê ƴ ŀ LJ ƨ dz Ὸ ƛ ű ƛ Ŝ Ǿ Ř ƨ Ƴ ł Ŏ ƴ ƨ ă ű ƛ ŀ LJ ƨ
  o ʅ dz Ŏ Ƙ ὲ ƴ ʅ ὲ Ǿ ƨ ō Ŏ Ƙ ƨ Ř ƨ Ŏ Ƙ Σ ʅ ŀ ƴ Ŏ Ŝ f ł NJ ƛ ł Ŏ Ƙ ŀ ƴ ŀ ƛ ƴ ê Ŏ Ƙ LJNJ ŀ Ŏ ƨ Ǿ
  o LJNJ ƛ Ŝ ă ű ƨ NJ ὲ Ǿ LJ ƨ Ư ƴ ƨ Ƙ ƨ ă LJ ƨ Ř ł NJ ă ű Ǿ Ŝ
  o hotely, motely alebo inŞ ƨ ō ὲ ű ƴ Ş ƨ ō f ŀ ă ű ƛ LJNJ Ŝ Ƙ ƨ ă ű Ŋ
  o LJ Ŝ ƴ Ȋ ƛ ƽ ƴ ὲ ă NJ ŀ ƶ ŀ Ƨ ʅ ŀ Ƴ ƛ
ω ± ê ă ű NJ ŀ Ƙ ŀ Ƴ b Ŝ ă LJNJ ł Ǿ ƴ Ŝ LJ ƨ dz Ὸ Ŋ Ǿ ŀ ƴ ƛ Ŝ Ƴ ƽ Ὸ Ŝ Ǿ ƛ Ŝ ă Ŭ ʅ LJ ƨ NJ ŀ ƴ Ŝ ƴ ƛ dz
- t ƨ Ǿ NJ Ŏ Ƙ Ǿ ὲ ʅ dz NJ ƨ Ǿ ŀ Ŏ ƛ Ŝ Ƙ ƨ ű Ŝ f Ŝ ă ŀ ƨ ō ă ŀ Ƙ dz Ƨ Ŝ LJ ƨ LJ ƨ dz Ὸ ƛ ű Ŋ Ȋ Ǿ ὲ Ŏ ʅ ƨ Ǿ
- ± ƴ ǵ ű ƨ NJ ƴ ł Ǿ ŀ NJ ƴ ł ƴ ł Ř ƨ ō ŀ Ƨ Ŝ Ǿ ὲ ō ŀ Ǿ Ŝ ƴ ł Ř NJ ƛ ł Ƴ Ὸ ł ʅ f ŀ ƴ ὲ ƛ Φ Ȋ ł t Ƙ NJ ὲ ƛ ō Φ LJ f ƴ Ŝ ƴ Ŋ

OBSAH BALENIA

¶ w ê Ò 2 Ø Ł NJ
¶ ± ƴ ǵ ű 2 NJ ƴ ł ƴ ł Ř 2 ō Ł ƴ Ł Ø Ł NJ Ŝ ƴ ƛ Ŝ
¶ Odmerka
¶ [è Ò ƛ Ǒ Ŝ ƴ Ł NJ è Ò dz
¶ t NJ Ɲ Ø 2 Ř ƴ ê ļ ł ō Ŝ f
¶ b ł Ø 2 Ř ƴ Ł 2 ō ă f dz K dz

~ t 9 / L C L Y # / L 9

¶ a Ŝ ƴ 2 Ø ƛ ű ê LJ NJ Ɲ ļ 2 ƴ Y o p л ²
¶ a Ŝ ƴ 2 Ø ƛ ű ê LJ NJ ǵ Ř Y м Σ p !
¶ a Ŝ ƴ 2 Ø ƛ ű Ş ƴ Ł 240 V ú ƛ Ŝ Y ! / н н л
¶ a Ŝ ƴ 2 Ø ƛ ű ł ₸ NJ Ŝ ļ Ø Ŝ ƴ Ǒ ƛ Ł Y р л к с л І Î

Hodnoty Ø è Ǒ K ł Ř Î Ł 2 ǵ Î ƴ Ł NJ ƛ Ł Ř Ŝ ƴ ƛ Ł Y 2 Y ƛ ă ƛ Ŝ 9 ¨ н л н о к у н с Y
¶ Spotreba energie vo vypnutom stave: 0,4 W
¶ 2 Ł ă LJ 2 ű NJ Ŝ ō ƴ ê ƴ Ł Ř 2 ă ƛ Ł K ƴ dz ű ƛ Ŝ Ø è LJ ƴ dz ű Ş K 2 ă ű Ł Ø dz Î Ł NJ ƛ Ł Ř Ŝ ƴ ƛ Ł

{ ű dz LJ Ŝ ≠ 2 Ǒ K NJ Ł ƴ è LJ NJ Ŝ Ř ǵ NJ Ł Î 2 Y Ŝ f Ŝ ļ ú NJ ƛ Ǒ ļ ê Y LJ NJ ǵ Ř 2 Y

Trieda Ł h Ǒ K NJ Ł ƴ Ł LJ NJ Ŝ Ř ǵ NJ Ł Î 2 Y Ŝ Ł Ŝ ű Ŝ ƴ Ǒ ļ ê Y ļ LJ NJ ǵ Ř 2 dz 2 Ŝ 2 Î Ł Ǒ ƛ 2 dz Ł
2 Ǒ K NJ Ł ƴ ƴ Ş Y dz Ø 2 Ř ƛ ő dz ă ƛ Ŝ ű Ŝ Φ

t h t L { W 9 5 b h ¢ [L ± º / I 2 ! { ¢ N

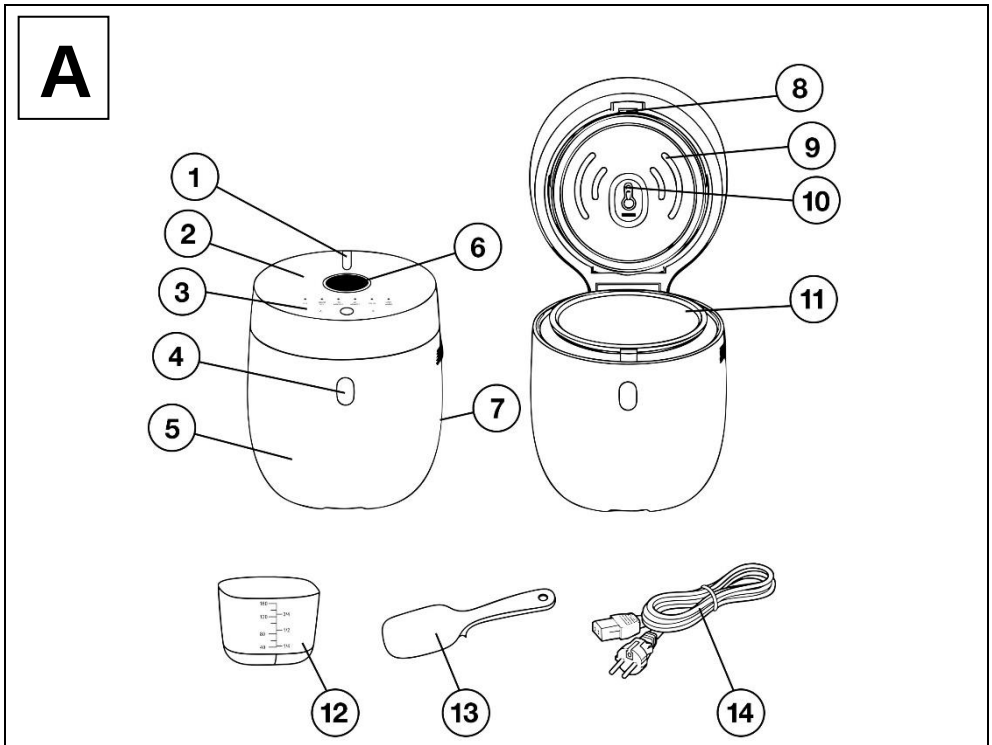

м ú ± ê ă ű dz LJ Ł NJ è	y ú ¢ f Ł ő ƛ Ř f 2 ƴ Ł dz Ø 2 Ư ƴ Ŝ ƴ ƛ Ŝ
2) Veko	ф ú ± ƴ ǵ ű 2 NJ ƴ Ş Ø Ŝ ļ 2 ă ű Ŝ ă ƴ Ŝ y
o ú h Ø f Ł Ř Ł Ǒ Ɲ LJ Ł ƴ Ŝ f	м л ú { Ŝ ƴ Î 2 NJ ă LJ Ł NJ ƴ ê Y Ø Ŝ ƴ ű ƛ
п ú ¢ f Ł ő ƛ Ř f 2 ƴ Ł 2 ű Ø 2 NJ Ŝ ƴ ƛ Ŝ Ø Ŝ	м м ú ± ƴ ǵ ű 2 NJ ƴ ł ƴ Ł Ř 2 ō Ł ƴ Ł Ø Ł
p ú ± 2 ƴ ļ Ł 2 Ɲ LJ f ł Ǒ Ů Y f è ƴ Ł ƴ Ł	12) Odmerka
6) Displej	м o ú w è Ò 2 Ø Ş f è Ò ƛ Ǒ Ŝ
т ú ½ ł ƴ ă dz Ø LJ NJ ƛ LJ 2 2 Ŝ ƴ ƛ Ŝ ļ 2 y Ǒ Ł ƴ Ł	м п ú { ƛ Ŝ Ů 2 Ø ê ļ ł ō Ŝ f

B

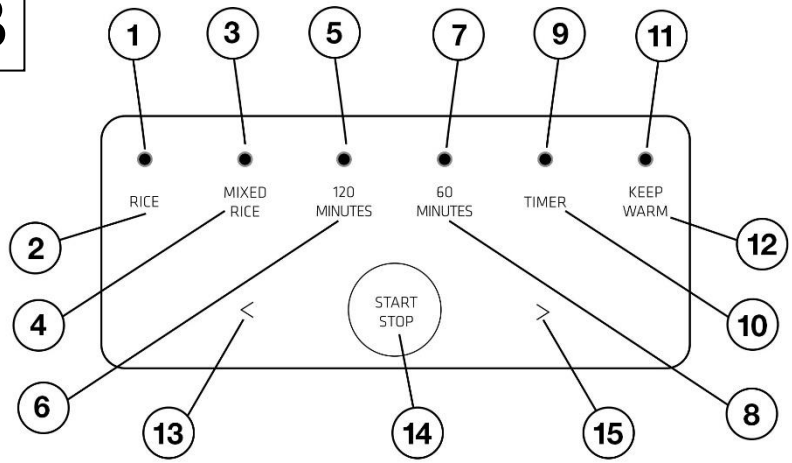

м ú ¦ ļ ŀ Î 2 Ø ŀ ú Ŝ Ư LJ ȁ Ò Ŝ 2 ∃ NJ ŀ Y dz ō ȁ Ŝ
н ú 5 2 ű è ļ 2 Ø ê ă Ŝ ƴ Î 2 NJ ƴ ŀ ŀ ļ ű ȁ ę
o ú L ƴ Ř ȁ ļ ŀ ű 2 NJ LJ NJ 2 ∃ NJ ŀ Y dz LJ NJ Ŝ L
NJ è Ò 2 Ø Ŝ Ƨ Î Y Ŝ ă ȁ ŀ ű ř Φ
п ú 5 2 ű è ļ 2 Ø ê Y ă Ŝ ƴ Î 2 NJ 2 Y ŀ ļ ű ȁ ę
K ƴ Ŝ Ř Ŝ Ƨ NJ è Ò Ŝ Σ NJ è Ò Ŝ ō ŀ ă Y ŀ ű ȁ ɔ
p ú L ƴ Ř NJ ¦ ∃ NJ 2 NJ dz NJ è Ò 2 Ø Ŝ Ƨ ļ ŀ Ò Ŝ
c ú 5 2 ű è ļ 2 Ø ê ă Ŝ ƴ Î 2 NJ ƴ ŀ ŀ ļ ű ȁ ę
т ú ¦ ļ ŀ Î 2 Ø ŀ ú Ŝ Ư LJ NJ 2 ∃ NJ ŀ Y dz LJ NJ ɲ L

y ú 5 2 ű è ļ 2 Ø ê ă Ŝ ƴ Î 2 NJ ƴ ŀ ŀ ļ
ф ú L ƴ Ř ȁ ļ ŀ ű 2 NJ 2 ƴ Ŝ ă ļ 2 NJ Ŝ ƴ Ş K
м л ú 5 2 ű è ļ 2 Ø ê ă Ŝ ƴ Î 2 NJ ƴ ŀ ŀ
11) L ƴ Ř ȁ ļ ŀ ű 2 NJ LJ NJ 2 ∃ NJ ŀ Y dz dz Ř NJ Ò
LJ 2 ú NJ ŀ Ø ɲ ƴ
м н ú 5 2 ű è ļ 2 Ø ê ă Ŝ ƴ Î 2 NJ ƴ ŀ ŀ
ű Ŝ LJ ƒ 2 ű è ŀ 2 K NJ ȁ Ŝ Ø ŀ ƴ ȁ ŀ LJ 2
м o ú 5 2 ű è ļ 2 Ø ê ă Ŝ ƴ Î 2 NJ ƴ ŀ Î
м п ú 5 2 ű è ļ 2 Ø ê ă Ŝ ƴ Î 2 NJ ƴ ŀ Î
м р ú 5 2 ű è ļ 2 Ø Ò Ŝ ƴ Ş Ŝ Ş Î K Ř ƴ 2 ú è

C

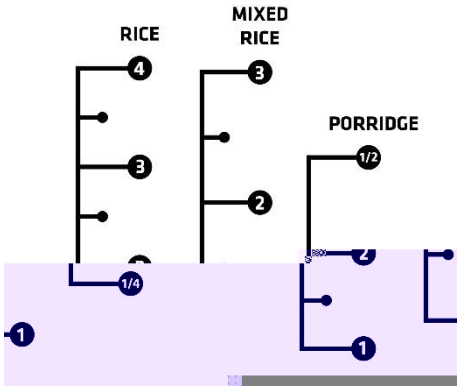

¨ 2 9 [t h ¦ ¿ L ¢ L !
w è Ò 2 Ø ŀ NJ Ƨ Ŝ LJ NJ ŀ ļ ű ȁ Ò ļ ê ļ dz Ò K è ƴ ă ļ ê ă LJ 2 ú NJ Ŝ ō ȁ ő dz NJ ő Ŝ ƴ ê ƴ ŀ LJ 2 K 2
dz Ø ŀ NJ ȁ Ů NJ è Ò dz Σ LJ 2 ƒ ȁ Ŝ Ø ļ dz ŀ ƒ Ŝ ō 2 ļ ŀ Ò dz ō ∂ é n i a . ú 2 K 2 Σ ŀ ō è ă ú Ŝ Y dz ă
± ř ŀ ļ ŀ Ŧ dz ƴ ļ Õ ȁ ȁ ő ŀ ă 2 Ø ŀ ő ŀ ó 2 Ř ƒ 2 Ò Ŝ ƴ ê Ò ú ŀ NJ ú ú Y ŝ Ò Ŝ ú Ŝ ƴ ŀ ă ú ŀ Ø ȁ Ů
LJ NJ ȁ LJ NJ ŀ Ø Ŝ ƴ Ş K 2 Ƨ Ŝ Ř ƒ ŀ Φ
t 2 Ř 2 ļ 2 ƴ ő Ŝ ƴ ɲ Ø ŀ NJ Ŝ ƴ ȁ ŀ NJ è Ò 2 Ø ŀ NJ dz Ř NJ Ò ȁ ŀ Ø ŀ Ƨ Ŝ Ř ƒ 2 Ř ě ŝ LJ Ů Ø Ŝ LJ 2 LJ Ø Ø
LJ 2 Ř ŀ Ø ŀ ƴ ȁ Ŝ Φ

t w 9 5 t w ± ° a t h ¦ ¿ L ¢ N a

м ú h L J Ł ű N J y Ś N J 2 Ł Ô Ł Ư ű Ś Ø ê N J 2 ō 2 ļ Ł Ř Ł Ø Ł 2 ű Ś L J 2 Ł 2 N J Σ Ł ō è ă ű Ś y Ś Ø ê N J 2 ō ļ dz Φ

н ú { ļ 2 y ű N J 2 f dz 2 ű Ś Σ ő λ y Ł Ø ê N J 2 2 ō ļ λ dz y Ś y λ Ś ú ă Ś ű N J λ 2 Ł Ô Ł ê N J dz N J y ő Ś y y Ś Ł f f Ś L y ļ ê y Σ Ô K N J Ł y λ Ł ă L J 2 ű N J Ś ō λ ő L J N J Ś Ř L J 2 Ô ļ N J λ Ł ō Ł y N Y Ł f Ś ō 2 λ y ê Y L J 2 Ô ļ 2 Ř Ś

o ú t N J Ś Ř L J N J λ L J 2 2 Ś y N Y ļ Ś f Ś ļ ű N J λ Ô ļ Ś 2 ă λ Ś ű λ ă Ł Ø ő Ł dz Ł L J N J Ś dz N J ļ Ø y 2 Ś K 2 L J 2 Ô ļ 2 Ř Ś y λ dz Φ

t N J N L J N J Ł Ø Ł N J ë Ò 2 Ø Ł N J dz y Ł Ø Ł N J Ś y λ Ś

1) Otvorte vek A2 ă f Ł ő Ś y N A 4 Ł ú ť ë ő S N Ř ú Ś ý g ú A 2 1 N J y g Ø Ł N J y g y Ł Ř 2 ō dz

н ú t 2 ű 2 Y 2 Ř ă ű N J A 9 2 ú Ś i S ő y Ś ú y 2 N S y ê !] N J ë Ú K Ô Ś ú Ś 2 Ř ă A é s h e r y m ň a r o r Ø Ś y k l o p t ë L J 2 Ô Ś f Ş Ø Ś ļ 2 Ł ű Ś ă y Ś y λ Ś ó y Ł 2 L J N J Ø K 2 N J y g ő Ł ă Ú Ł L J 2 ű 2 Y ă L J 2 Ř y g

o ú ± y g ű 2 N J y g A 1 Ø 2 N J y g ú 2 N Ř y 2 Ś d z Ø Ś o d e m e r k a A 1 2 ű Ś ă Y ë Ś O y 2 N Ø A 1 3 u m y t e V o t e p o d z o d e s ļ dz Ô K ë y ă ļ ê Y ă Ł L J 2 y Ł ű 2 Y L J 2 Y 2 Ô 2 dz Y N ă ú Ś 2 dz Ø L J 2 Ř y ë dz λ Ś Φ dz ő N J λ ű Ś Ř y Ś 2

п ú ± f 2 Ô ű Ś A Ø y g ú N J y ë Y N J Ś ă ű 2 Φ b Ł 2 ă ļ Ś N J Ø f 2 Ô ű Ś ă L J 2 Ř y g ő Ł ă Ú ó Î Ł L J Ł Ř y g Ú Ř 2 Î Ł L J Ł Ř λ Ś ļ Ø ļ 2 y Ô ű N J dz ļ Ô λ λ Ø Ś y dz ú λ Ś ú J Ø ý g ý 2 N ú y Ş Ł Ø Ø f 2 Ô Ś y Ş ú Φ

p ú ¦ ű N J λ ű Ś Ø 2 y ļ Ł 2 Ô λ dz ő Ł ă Ú N ë Ò 2 Ø Ł N J dz Ł Ø y g ú N J 2 N ë Ò 2 Ø Ł N J dz Y λ Ś K Ł y Ř N J λ ő ļ 2 dz Φ

c ú ± f 2 Ò ű Ś Ø y g ú A 2 1 N Ř y 2 g N Ø ë Ò N Ł y g Ł N J dz Ł Ř 2 ō dz

VAROVANIE: t N J Ś Ř Ø f 2 Ô Ś y N Y Ø y g A 1 Ú Ł Ř N Ł y Ś N ë Ô Ø Ø N J N J ë Ś 2 Ø Ø Ú Ł Ř ë 2 ă ę 2 y ú N J 2 f N J ë Ò 2 Ø Ł N J dz ő λ ă ű Ş Ł ă dz Ô K Ş Φ

¦ a L 9 { ¢ b 9 b L 9 a [¸ b ! b ! w ¸ ¿ ¦

¶ w ë Ò 2 Ø Ł N J dz Y λ Ś ă ű y λ ű Ś y Ł L J Ś Ø y ê Σ N J 2 Ø y ê Ł ă dz Ô K ê L J 2 Ø Ú N J Ø K Ł y 5 0 Ô K ő Ô K ő Y y Ł Ř Ø Ś ļ 2 Y ú y Ł N J λ Ł Ř y ë 2 Ř Ø 2 Ř K 2 N J g Ô Ś K 2 Ø Î Ř dz Ô K dz Ł L J Ł N J ë

¶ ¦ Y λ Ś ă ű y λ ű Ś N J ë Ò 2 Ø Ł N J Ø Ř 2 ă Ł K dz Ś f Ś ļ ű N J λ Ô ļ Ś 2 Î Ł ă dz Ø ļ ë Φ a dz ă N elektrickej siete.

¶ w ë Ò 2 Ø Ł N J Ś ă y Ś dz Y 2 ű Ś Ř 2 ō f N Î ļ 2 ă ű λ λ y ê Ô K ă L J 2 ű N J Ś ō λ ő 2 Ø Σ Î Ř N J 2 2 2 y Ś dz Y λ Ś ă ű z dz 2 ű Ś y Ł L J N J λ Ł Y Ś ă t y Ś ő y Ş ă Ø Ś ű f 2 Φ w ë Ò 2 Ø Ł N J y Ś ă Y λ Ś

OBSLUHA

м ú { ű f Ł ő Ś A 4 y d V o r t e v e k o A 2 ő λ Ř f Ł

н ú 5 2 Ø Ł N A 1 1 Ś 2 2 y Ò ú Ř 2 N J ë Ò dz Ł Ø 2 Ř dz Ł f Ś ō 2 L J N J N ă Ł Ř ë y Ł L J 2 f λ Ś Ø ļ dz y Ł Ř 2 A 1 1 ë t N J λ Ř Ł Ø ļ 2 Ø Ł y N N J ë Ò Ś L J 2 ă ű dz L J dz 2 ű Ś L J 2 Ř U Ł L J 2 ļ ë y 2 Ø Ø ő

o ú h] N J Ł 2 Ø Ł N J y Ś 2 dz y K Ř y ë N J λ dz ú 2 Ł ű dz Ś Ł ă dz Ô K ú Ś 2 Ř ă ú N J Ł y λ f λ Ø Ô Ś ú ļ ë

4) Zatvorte vek A 2 ó Y λ Ś N J y Ś Î Ł ű f Ł ő ű Ś Σ ļ ê Y y Ś dz ă f ë Ô N ú Ś Ô Ø Ł ļ y dz ű λ Ś ú Φ ¢ ê

p ú ¨ L J f y Ś 2 Ř Ø λ A 1 4 Ś y Ł L J Ł 2 Ł Ô N ļ Ł ō Ś f

c ú ½ Ł ă dz ÷ ú Ś ļ 2 y Ś ļ ú 2 N J ă λ Ś Û 2 Ø Ş K 2 ļ Ł ō f Ł Ř 2 Î Ł ă d A 1 4 d p e i z e m n e j Ř y Ś 2 ă λ Ś Û 2 Ø Ś 2 Î Ł ă dz Ø ļ ë Φ

7) Na displeji A 6 sa rozsvieti "--".

y ú 5 2 ű ë ļ 2 Y L J N J N 3 4 B 4 E 0 a y e S d 8 2 v y b a r t e J e d e n z ó p r o g r a m o v a c i e n i a.

ф ú Y 2 y ű N J 2 f ļ Ł Î Ø 2 f Ś y Ş K 2 L J N J 2 Ǝ N J Ł Y d z Ø Ł N J Ś y λ Ł L J N Ů ļ N J Ł ú ō f λ ļ y Ś

Varovanie: t N J λ L J N J 2 Ǝ N J Ł Y 2 Ô K Þ м н л a L b ¨ ¢ Þ Ł Þ c л a L b ¨ ¢ Þ ō f λ ļ Ł L J N Ů ļ

L J 2 ő Ł ă ļ ú 2 N J Ş K ă ú Ł K Ø 2 λ Ů Y s L Ø 2 Ś ú Ś Ô 2 y d z Ř 1 2 3 á B 1 5 v z d ô s a K Ů K o m ă n Ś y Ł Y 2 N J y g Ø Φ

¶ Y Ł Ô Ř ê Ř 2 ú B 1 3 ă] a N J Ů Y Ł ő Ł Ł ă 2 p Y λ y g ú Φ

¶ Y Ł Ô Ř ê Ř 2 ú B 1 3 5 L J N J ë Ś R y T Ô 2 N J ő Ł ă 2 p Y λ y g ú Φ

м л ú Y Ś ř Î Ł Î y λ Ś Î Ø dz ļ 2 Ø ê ă λ Ǝ y Ł f Σ N J ë Ò 2 Ø Ł N J Ø Ł N J Ś y ă L J d ê ă ú t J N J Ł ă Ł Ř λ ă L J f Ś 2 L J 2 ă ű dz L J y Ś N J 2 Î ă Ø λ Ś ú λ Ł Î K Ł ă y Ś Ø ļ N J dz K dz Ł L J N J λ L J

м м ú Y Ś ř 2 Ś N J ë Ò Ł dz Ø Ł N J Ś y Ł Σ Ø ë ļ dz N J 2 Ø Ł Ô λ Ś ú Ś f Ś ă ę Ú Ł Ø 2 Ł Ú Ø y ý ú N J Y λ y N J ļ ú 2 N J ë Ô K ă Ł N J ë Ò Ł dz Ô y Ś Ø Ł N J N Σ Ł f Ś Ł ō ă 2 N J Ō dz 2 Ś L J Ł N J dz Σ Ł ō ë ō 2 f

Varovanie: t 2 ő Ł ă ú ë Ô K ú 2 м л Y λ y g ú N J ë Ò 2 Ø Ł N J y Ś 2 ú Ø Ł N J Ł 2 ú Ś Σ λ y Ł ļ ō ë

м н ú t 2 g L J f y 2 Y Ř 2 ļ 2 y ő Ś y N Ø Ł N J Ś y N J ë Ò 2 Ø Ł N J y Ś 2 ú Ø Ł N J Ł 2 ú Ś Σ λ y Ł ļ ō ë

м o ú ! ļ Ô K Ô Ś ú Ś dz ļ 2 y ő λ Ú N J Ś Ò λ Y Y Ś Ś L J B 1 4 Ł N J Y Ł Ø ë L J y g Ú N J ë Ò 2 Ø Ł N J Z

14) Otvorte vek A 2 ă ú f Ł ő Ś y N A 4 Y Ø ő ő Ś N Ú ő A 1 1 Y Ł Ř Y 2 ú Ô Ś ú Ś L J 2 Ř Ł Ø Ł Ú Φ

м р ú t N J Ś Ř ő λ ă ű Ś y N Ø ë Ú K Ô 2 Ø Ł N J dz Φ K 2 N J Y Ś Ô K ă ő Ś y N L J 2 ă ú dz L J dz 2 ű Ś L J 2 Ř U

t N J N L J N J Ł Ø dz Y Ł Ò Ś ú Ś ļ Ś Ř ë ļ 2 B 1 4 (S T A R T / S T O P) λ Ú Ř 2 ú ë ļ 2 Y ă y N Y Ł ő Ł

t 2 Î y Ł N Y] Ł ă Ś N J Ø N N J 2 Ø Ł y λ Ś N J ë Ò Ś Ł f Ś ō 2 Y λ Ś Ô A 1 3 Y λ Ś N J N L J Ô Ś Y y Ś λ Ś L J 2 2 Ř Ú Ś Ø y Ł ő λ y λ Ś Φ b Ś L J 2 dz Ô N Ø Ł 2 ú Ś ļ 2 Ø 2 Ø Ş y Ł ő λ y λ Ś Ł y λ y 2 Ò Ś Φ a 2 K f 2 ō ë

VAROVANIE: Nikdy nenechávajte deti bez dozoru, keď používajú spotrebič alebo sa nachádzajú v jeho blízkosti. Tento spotrebič môžu používať deti vo veku od 8 rokov a osoby so zníženými fyzickými, zmyslovými alebo mentálnymi schopnosťami alebo s nedostatkom skúseností a znalostí, ak sú pod dohľadom alebo boli poučené o bezpečnom používaní spotrebiča a chápu nebezpečenstvá, ktoré z neho vyplývajú. Deti sa so spotrebičom nesmú hrať. Čistenie a údržbu nesmú vykonávať deti bez dozoru.

Programy varenia

Program varenia	Predvolené nastavenie	Keep Warm	Maximálne nastavenie	Poznámky	Plniace linky
RICE	--	Áno	Áno	Na varenie bielej ryže. Pomer ryže a vody 1:1.	Plniace linky 1 a 2
MIXED RICE	--	Áno	Áno	Na varenie zmesi ryže a strukovín. Pomer ryže a vody 1:1. Namočte strukoviny najmenej 3 hodiny.	Plniace linky 1 a 2
120 MINUTES	120 minút	Áno	Áno	Na varenie ryže, ktorá sa varí približne 120 minút.	Porridge 1/2, 1/4
60 MINUTES	60 minút	Áno	Áno	Na varenie ryže, ktorá sa varí približne 60 minút.	Porridge 1/2, 1/4
KEEP WARM	Max. 12 hodín	Nie	Nie	Na udržiavanie varenej ryže teplej.	--

Tento spotrebič je vybavený funkciou automatického ohrevu. Ak je ryža uvarená, ale nie je vybratá, spotrebič ju automaticky udržiava teplú. Ak je ryža uvarená a vybratá, spotrebič sa automaticky vypne.

Ovládací panel

Ovládací panel pozostáva z nasledujúcich tlačidiel a displeja:

- **Tlačidlo Menu** – Slúži na výber programu varenia.
- **Tlačidlo Time** – Slúži na nastavenie času varenia.
- **Tlačidlo Start** – Slúži na spustenie programu varenia.
- **Tlačidlo Cancel** – Slúži na zrušenie programu varenia.
- **Displej** – Zobrazuje aktuálny program varenia, čas varenia a ďalšie informácie.

Varenie ryže

1. Vložte vnútornú nádobu do spotrebiča.
2. Odmerajte požadované množstvo ryže a opláchnite ju studenou vodou.
3. Nalejte ryžu do vnútornej nádoby.
4. Pridajte vodu podľa pomeru ryže a vody.
5. Zatvorte veko spotrebiča.
6. Zapojte spotrebič do elektrickej siete.
7. Stlačte tlačidlo Menu a vyberte požadovaný program varenia.
8. Stlačte tlačidlo Start.

2 Ł ă 2 Ø Ł ő ó 2 Ř ţ 2 Ô Š ý ę Ô ú Ł N J ú ů

¢ Ł ú 2 Ŧ d z ý ţ Ľ Ô ł Ł dz Y 2 Ô ž d z Ż Š 2 Ř ţ 2 Ô ł Ů ă L J d z ă ú Š ý ł Š N J ě Ô 2 Ø Ł N J d z 2 Ø d z Y ł
м ú t 2 ă ů d z L J d z Ż ú Š Ø 2 Ř Ł ă ú ł N J 2 ţ N Ø Ø м Ř Ł Ô ţ Ф
н ú Y ę Y ő ţ ł Ł ţ 2 ý ú N J 2 ţ ł Ł Ł Ø 2 ţ Š ý Ş K 2 L J N J 2 Ǝ N J Ł Y d z Ø Ł N J Š ý Ł B 1 0 (T M E R) Î Ł
Ł L J 2 Y 2 Ô 2 d z Ř 2 ú ę B 1 3 a Ø 1 5 Ô Ł ă ú ý Ø ú Š ő Ż Ø ă 2 Ø Ł ő 2 Ř о л Y ł ý ǵ ú Ř 2 н п K 2
¶ Y Ł Ô Ř ę Y Ř 2 ú ę B 1 3 a Y Ł ă ő Š Ł ý ă Î 2 2 N J Ł ő ă ţ N J Ł ú ł 2 о л Y ł ý ǵ ú Ф
¶ Y Ł Ô Ř ę Ř 2 ú B 1 5 L J N J ă Š Ř ý Ţ Ô 2 N J ő Ł ă 2 Ø Ł ő 2 о л Y ł ý ǵ ú Ф
t 2 Î ý Ł Y ţ Ł ő Ł ă 2 Ø Ł ő ý ł Š Ż Š ý Ł ă ú Ł Ø Š ý ę Σ ţ ę Y ý Ł Ř ł a Ľ ţ Š 2 ł ō ę Ø Ô Š ú ţ ę Î ţ
3) Kontrolka B 9 ó ¢ L a 9 w ú L J Ņ Ů ţ N J Ł ú Î Ł ő Ł ô ł Ł Ł Ł ý ý Ł ă ú Ř Ł Ø Ż ă L ý ę Š 2 ő Ł ă L J ő Ů ţ ă N 2 Ø ú Ł ő Î Ł Φ
п ú t 2 ţ N J Ł ú ţ 2 Y L J Ņ L J ý d z ú Ņ ă Ł N B 9 ę Ô 2 Ł Ø a 9 w ú ă L J d z ă ý ú Ņ Φ Ř ł w ă Ż L J ţ Š Ø 2 Ł Š ú ă Ł ă Î Ł ő ţ
ő Ł ă 2 Ø Ł ő Ł Φ
p ú t 2 dz L J ţ ę ý d z ú Ņ ý Ł ă ú Ł Ø Š ý Ş K 2 ő Ł ă d z Î Ł Î ý ł Š ţ N J Ł ú ţ Š L J Ņ L J ý d z ú ł Š

2 Ł ă 2 Ø Ł ő Ô Š Y ţ Š Ô Š ę ţ 2 Ư Ø Š ţ Î N B 9 ę Q S T A R T Ż Ø P ę ţ 2 Y ă ý Ņ Y Ł ő Ł

t 2 Î ý Ł Y Ņ Ł Y L J 2 d z Ô Ņ Ø Ł ý Ņ ő Ł ă 2 Ø Ł ő Ł Ř ō Ł 2 ú Š ý Ł ú 2 Σ Ł ō ę Ø Ď Ô Š ú ţ ę Î f
ó ý Ł L J N J Φ Ø Ł 2 Š Ô Σ ă d z N J 2 Ø Ş K 2 Y Ņ ă Ł ú L J N J ł n e h o d n o t e n ú Š h r o z e n i u z d r a v i a Š ý Ł Ř f K

TIPY A RADY

¶ t 2 d z Ô Ņ Ø Ł 2 ú Š L J ł ý ǵ Ø 2 Ř d z Φ b Š 2 Ř L J 2 N J ǵ ő Ł Y Š L J 2 d z Ô Ņ Ø Ł Ů Ŧ ł ý f ú N J 2 Ø Ł ý
ú Š L J ţ f ú 2 d z o p c / Φ
¶ t N J Š Ř Ø Ł N J Š ý Ņ Y 2 Ř L J 2 N J ǵ ő Ł Y Š N J ě Ô d z Ø L J N J 2 Ô Ř ý d z ú N J 2 Ł Ô Ł ă ý Š ő 2 ă Ł ă ú N J ě Ô
ă ú d z Ř Š ý 2 d z ú Š ő ǵ Ô 2 d z Ø 2 Ř 2 d z Σ ę Y Ø 2 Ř Ł ý ł Š 2 Š ő ł ă ú Ł Φ
¶ t N J ł L J N J Ņ L J N J Ł Ø Š N J ł Î 2 ú Ł ă Ł N J ě Ô Ł Î Ø ě ő Ł 2 ý Š ý Š 2 L J ţ f Ł Ô K d z 2 Š Σ L J N J Š ú
ţ 2 N J Š ý ł Š ó ý Ł L J N J Φ ő 2 ţ ę Ø ę ý f K ú ţ ú Š Ø 2 Ř d z f Ø ý Ø Ł N J 2 Y Ł f Š ō 2 ţ 2 Y ō
ă ţ 2 ţ 2 ă 2 Ø ę Y Y f ł Š ţ 2 Y Φ ¢ ę Y ă Ł Î f Š L J Ô Ņ Ô K d z Ů Ø Ł N J Š ý Š 2 N J ě Ô Š Φ
¶ t 2 d z Ø Ł N J Š ý Ņ N J ě Ô d z L J N J Š A Y 3 Φ Ô ę ă Ł Ř 2 Ř ł ý f Ł d z ý Ł Ô Ņ J Š 2 d z ú 2 ő ý Ł Ø Ł f K ţ 2
Y Ł ú Š N J Ł Ř Ô Š 2 f Š L J ţ Ł Ø ǵ N J ě Ô d z Σ ú Š ý ú 2 ţ N J 2 ţ Ø ę ý Š Ô K Ł 2 ú Š Φ
¶ ! ţ ă Ł Ø Ł Y L J 2 d z Ø Ł N J Š ý Ņ N J ě Ô Š Î Ř Ł Σ Ô Š 2 Š Y ł Š N J ý Š ý Š Ř 2 Ø Ł N J Š ý Ł
L J 2 ă ú d z L J ý Š Ł ō ă 2 N J ō d z 2 Š ó N J ě Ô Ł ă Ł Þ d z Ø Ł N J Ņ Þ ú Φ

2 L { ¢ 9 b L 9 ! ¨ 5 w ¿ . !

VAROVANIE b ţ ţ Ř è ý Š L J 2 ý Ł N J Ł 2 ú Š ă L J 2 ú N J Š ō ł ő Ř 2 Ø 2 Ř è Σ ý Š ő ł ă ú Ł
d z Y ę Ø Ł ő ţ ł è N J ł Ł Ř d z Φ

± ! w h ± ! b L 9 Y t N J Š Ř ő ł ă ú Š ý Ņ Y Ł f Š ō 2 Ł ţ 2 d z ţ 2 Ư Ø Š ţ ǵ Ř N J Ô ō 2 d z
Î 2 Î Ł ă d z Ø Ł ę Ø Î Ł Ř ý Š 2 ő Ł ă ú Ł N J ě Ô 2 Ø Ł N J d z Φ

¶ b Ł ł ă ő ú Š ý ł Š Ø 2 ý ţ Ł 2 Ô Š 2 ă ú N J Ł ý ę ă L J 2 ú N J Š ō ł ő Ł L J 2 d z Ô Ł ú Š Y Ņ ţ ţ ǵ K Ł
L J N J 2 ă ú N J ł Š Ř ţ ę Σ N J ł Š Ř ł Ř Ł Ł ý ł N J 2 Ł L J ǵ Ô Ů Ł Ř f Ł Σ ł ý Ł ţ ō ę Y 2 K f 2 Ř
¶ t N J ł ő ł ă ú Š ý Ņ L J f Ł ă ú 2 Ø ę Ô Ô K ő f ý Š Ż Ņ Ô ă Š J 2 ý ú N J Š L J 2 Ô ţ Ł N J ł L J 2 ţ ú f 2 N J Š 2 ă ǵ Ř ý Ł 2 ú
¶ t N J Š Ř Ł ţ ę Y ţ 2 Ư Ø Š ţ ő ł ă ú Š ý Ņ Y ý Š Ô K Ł 2 ú Š ă L J 2 ú N J Š ō ł ő Ø ę Ô K f Ł Ř ý ǵ Ů
¶ { L J 2 ú N J Š ō ł ő Ł ý ł ă Š K 2 ý Ł L J Ł 2 Ł Ô Ņ ţ Ł ō Š f ý ł ţ Ł Ř è ý Š 2 L J f Ł Ô K d z 2 ú Š L J

2 ł ă ú Š ý ł Š Ø Ł N J ý Š 2 ý Ł Ř 2 ō è Ł L J N J Ņ ă f d z Ô Š ý ă ú Ø Ł
¶ ± Ł N J ý ǵ A 1 1 , Ř d e n é k u A 1 2 Ł N J ě Ô 2 Ø Ł 3 d z Y ę Ô Š Ô Ø d z ú Š L J f Ł Š 2 Ø 2 Ř Š ă ţ d z Ô K è ý ă ţ ę Y
L J 2 ú 2 Y Ř Š ţ f Ł Ř ý Š 2 L J f Ł Ô K ý ł ú Š ő ł ă ú 2 d z Ø 2 Ř 2 d z Ł 2 ă d z Ô ú Š ő ł ă ú 2 d z
¶ ! ţ ă Ł L J N J Ņ ă Ł Ř è L J N J A 1 1 Ł f ý Ł f f Š 2 ý ú Š ă Ř ú 2 ý ý ő Š 2 ý ú ú ů Š ă ţ ý ă ţ ţ Ø 2 Ř ú d z ţ ă Y ł ţ d z Ô K è
L J N J 2 ă ú N J ł Š Ř ţ d z Φ b Š Ô K Ł 2 ú Š 2 Ř ă ú Ł Ů Ł ă ł м л Y ł ý ǵ ú Ł L J 2 ú 2 Y d z Y ę ú
¶ t N J Š Ř Ø f 2 Ô Š ý Ņ Y ý Ł Ř 2 ō ę Ř 2 N J ě Ô 2 Ø Ł N J d z ă ţ 2 ý ú N J 2 f d z 2 ú Š Σ ő ł 2 Š 2

2 ł ă ú Š ý ł Š Ø ý ǵ ú 2 N J ý Ş K 2 Ø Š ţ Ł
1) Otvorte veko A 2 ă ú f Ł ő Š ý M 4 Y ú f Ł ő ł Ř f Ł
н ú t 2 ú 2 Y 2 Ř ă ú N J 4 9 z ú Š ă ý Š ý 2 N Š ý ę ! ţ N J ě Ô K Ô Š ú Š 2 Ř ă Á š h e r n ý n á h o n Á Š ý k l a d a c í L J 2
Ô Š f Ş Ø Š ţ 2 Ł ú Š ă ý Š ý ł Š ó ý Ł 2 L J N J Ø K 2 N J ý ǵ ő Ł ă Ů Ł L J 2 ú 2 Y ă L J 2 Ř ý ǵ
o ú h Ř ă ú N J Ł z ú Š Ø ý ţ Ô K N J Ř Š Ł ú Š ă ł ý Š ţ 2 2 ú Ø 2 N J d z Ø 2 Ø ý ǵ ú 2 N J ý 2 Y Ø Š ţ
п ú ± ý ǵ ú 2 N J ý Ş Ø Š ţ 2 Ł ú Š ă ý Š ý ł Š d z Y ę ú Š Ø ú Š L J f Š 2 Ø 2 Ř Š ă ţ d z Ô K è
Ø 2 Ř 2 d z Ł dz ú N J ł Ú Š Ř 2 ă d z Ô K Ł ő ł ă ú 2 d z K Ł ý Ř N J Ł K ę ă d z Φ ú Š K J ý Š d z K ę Ø ý ý N
Ø Š ţ Ł Φ ¢ 2 ú 2 ú Š ă ý Š ý ł Š ă Ł ý Š Ř Ł 2 Ř ă ú N J Ł ý ł Ů Σ Ł L J N J Š ú 2 Š Ř ţ f Š
p ú ± f 2 Ô ú Š ú Š ă ý Š ý ł Š ă L J Ņ Ů Ř 2 2 ú Ø 2 N J d z ú Ł ţ Σ Ł ō ę Ô N L J ţ Ł ý by stě Š ă
sa uistili, Ô Š Ř 2 ō N J Š ă Š Ř Ņ Φ
c ú ± f 2 Ô ú Š Ø ý ǵ ú 2 N J ý ę ţ N J ě ú ă L J Ņ Ů ý Ł Y ł Š ă ú 2 Φ b Ł Š ă ţ ţ N J Ø f 2 Ô ú Š

https://ftp.salente.cz/ce/

Abacus Electric, s.r.o.
E-mail: helpdesk@salente.eu

Made in P.R.C.
www.salente.eu

Table ofContents

INTRODUCTION.....24
THE MOST UP-TO-DATE VERSION OF THE USER MANUAL.....24
SAFETY WARNINGS AND INSTRUCTIONS.....24
PACKAGING CONTENT.....27
SPECIFICATIONS.....27
DESCRIPTION OF INDIVIDUAL PARTS.....27
PURPOSE OF USE.....28
BEFORE FIRST USE.....29
LOCATION OF THE RICE MILL.....29
SERVICE.....29
TIPY A RADY.....31
CLEANING AND MAINTENANCE.....31
APPLIANCE STORAGE.....32

INTRODUCTION

WELCOME TO THE SALENTE FAMILY

- Before putting this product into operation, please read this entire user manual carefully through to the end, even if you are familiar with the use of a similar type of product in the past.
- Keep this user manual for future reference – it is an integral part of the product and may contain important instructions on commissioning, operation and care of the product.
- Make sure that other people who will be using this appliance read this user manual.
- If you give, donate or sell this appliance to others, please give them this user manual together with this product and remind them to read it.
- During the warranty period, we recommend keeping the original packaging of the product – this will protect the appliance in the best possible way during transport.

THE MOST UP-TO-DATE VERSION OF THE USER MANUAL

Due to Salente's ongoing product innovations and changes in legislation, you can always find the most up-to-date version of this user manual on the website www.salente.eu or by simply scanning the QR code shown below with your mobile phone:

SAFETY WARNINGS AND INSTRUCTIONS

- This appliance may be used by children aged 8 years and older and persons with reduced physical, sensory or mental abilities or lack of experience and knowledge, provided they are supervised or have been instructed in the safe use of the appliance and understand the potential hazards.
- Children must not play with the appliance.
- Do not expose the appliance to dripping or splashing water. Do not spray or rinse it with water or other liquid. Do not immerse it in water or any other liquid, even partially.
- The appliance is designed for indoor use, do not use it outdoors.
- Do not use this appliance with a programmer, timer, remote control system, or any other

component that would automatically switch the appliance on.

- When cleaning, follow the instructions in the Cleaning and Maintenance chapter.
- Cleaning and maintenance by the user must not be carried out by children unless they are at least 8 years old and supervised. Children under 8 years of age must stay away from the product and its inlet.
- Always switch off and unplug the appliance when not in use, when left unattended and before cleaning, maintenance or storage.

- Use the appliance only as specified in this user manual.
- If the appliance is to be used around children, please take extra care. Always place the appliance out of their reach. Children should be supervised to ensure that they do not play with the product.
- Do not allow the appliance to be used as a toy.
- Do not shake the product and take care not to drop it on the ground.
- Do not touch the appliance with wet or damp hands. This is especially true when connected to a power outlet.
- Do not attempt to remove the outer casing of the appliance.
- The manufacturer is not liable for any damage caused by improper use of the appliance and its accessories.
- It is forbidden to modify the surface of the appliance in any way, e.g. by using adhesive film, spraying its surface, painting it with paint, etc.
- Always install the appliance in a horizontal, dry, smooth, dry and stable place.
- Never place the appliance on inclined surfaces.
- Use and store the appliance away from explosive gases, flammable, combustible and volatile substances (solvents, varnish, adhesives, etc.).
- Do not expose the appliance to extreme temperatures, direct sunlight, excessive humidity (e.g. bathroom, sauna, swimming pool, etc.) or place it in excessively dusty environments.
- Do not place the appliance near heaters, open flames or other appliances or equipment that are sources of heat.
- Do not place sources of open flame (e.g. burning candles) on the appliance.
- Do not use the appliance within the range of a strong electromagnetic field (e.g. microwave oven).
- Do not place the appliance or its accessories on or near an electric or gas cooker or on the edge of a table or kitchen worktop.
- Do not use the appliance to store objects and ensure that no other objects are placed on the appliance when storing it.
- The appliance is designed for use in homes, offices and similar areas. Do not use it for commercial, medical or other purposes.
- Do not use the appliance for purposes other than those for which it is intended.
- The appliance is not designed for continuous operation.
- Only use the accessories that come with the appliance. Never use accessories that are not supplied with or intended for this product.
- Before each use, make sure that the selected accessory is not damaged. Never use the appliance with damaged accessories.

Any repairs may only be carried out by an authorised service centre.

- Never repair the appliance yourself and do not make any adjustments to it! Entrust all repairs and adjustments to this product to a professional company/service. Tampering with the product during the warranty period puts at risk of losing warranty benefits.

- Never use the appliance if it is not working properly, if it has fallen on the ground and become damaged, or if it has fallen into water. In this case, have it repaired by a professional company/service.
- Always make sure the appliance is switched off before cleaning or maintenance.
- Keep the appliance clean.
- Do not place heavy objects on the power cord.
- Only connect the appliance to a properly earthed mains socket.
- Before connecting the appliance to the mains socket, make sure that the voltage on the rating plate matches the voltage at your mains socket.
- Do not connect the appliance to the mains socket unless it is properly assembled.
- The mains socket must be freely accessible so that the mains cable can be quickly disconnected from the power source if necessary.
- Fully unwind the power cord before using the product.
- Do not wrap the power cord around the product.
- Do not connect or disconnect the power cord of the appliance from the power outlet with wet hands.
- Make sure that neither the power cord fork nor the power cord comes into contact with moisture, water or other liquids. If this still happens, dry the fork carefully before using it again.
- Keep the mains cable dry.
- Do not pull or carry the appliance by the power cord.
- Do not disconnect the appliance from the mains socket by pulling the mains cable. The power cord or power outlet could be damaged. Disconnect the mains cable from the mains socket by pulling the plug.
- Make sure that the power cord does not hang over the edge of the table or touch hot surfaces or sharp objects.
- Do not cover the mains cable with the carpet. Do not place carpets, skirting boards or other coverings on the mains cable. Do not place the power cord under furniture or appliances. Place the mains cable where it cannot be run over or tripped over. If this happens, unplug the appliance immediately.
- Always clean the mains cable with a dry cloth only, never wash it with water.
- Do not plug the appliance into an extension lead.
- Do not adjust the length of the power cord.
- If the mains cable is damaged, have it replaced by a qualified service centre to avoid a dangerous situation. It is forbidden to use the appliance with a damaged mains cable.
- In the event of a storm, the appliance must be switched off and its mains cable unplugged from the mains socket to prevent damage to the appliance in the event of a lightning strike.
- Switch off the appliance and unplug the power cord from the mains socket if it makes a strange sound or emits an odour or smoke.
- Only use the appliance with the supplied mains cable. It is forbidden to use another power cord to power this appliance. Also do not use the supplied power cord to power another appliance. There is a risk of a dangerous situation.

WARNING: Avoid spilling the plug.

Read this instruction manual before using the appliance.

WARNING: This appliance is not intended to be controlled by a programmer, external timer, remote socket or remote control.

- Always clean product surfaces that come into contact with food or foodstuffs according to the instructions in this user manual.
- This appliance is designed for use in the home and similar areas such as:
    - o kitchenettes in shops, offices and other workplaces
    - o premises in agriculture
    - o hotels, motels or other residential areas for guests
    - o bed and breakfast establishments
- Warning: Improper use can lead to injury.
- The surface of the heating element contains residual heat after use.
- The inner cooking vessel is equipped with grooves. Always observe the maximum crease when filling the container.

PACKAGING CONTENT

- Rice maker
- Inner cooking vessel
- Measuring cup
- Spoons for rice
- Supply cable
- Operating Instructions

SPECIFICATIONS

- Rated power input: 350 W
- Rated current: 1,5A
- Rated voltage: AC 220-240 V
- Rated frequency: 50/60 Hz

Values based on EU Commission Regulation 2023/826:

- Power consumption in the off state: 0,4 W
- Time required for the device to reach the off state: <20 minutes

Degree of protection against electric shock

Class I Protection against electric shock is ensured by basic insulation and by connecting the inanimate parts of the appliance to the mains protective conductor.

DESCRIPTION OF INDIVIDUAL PARTS

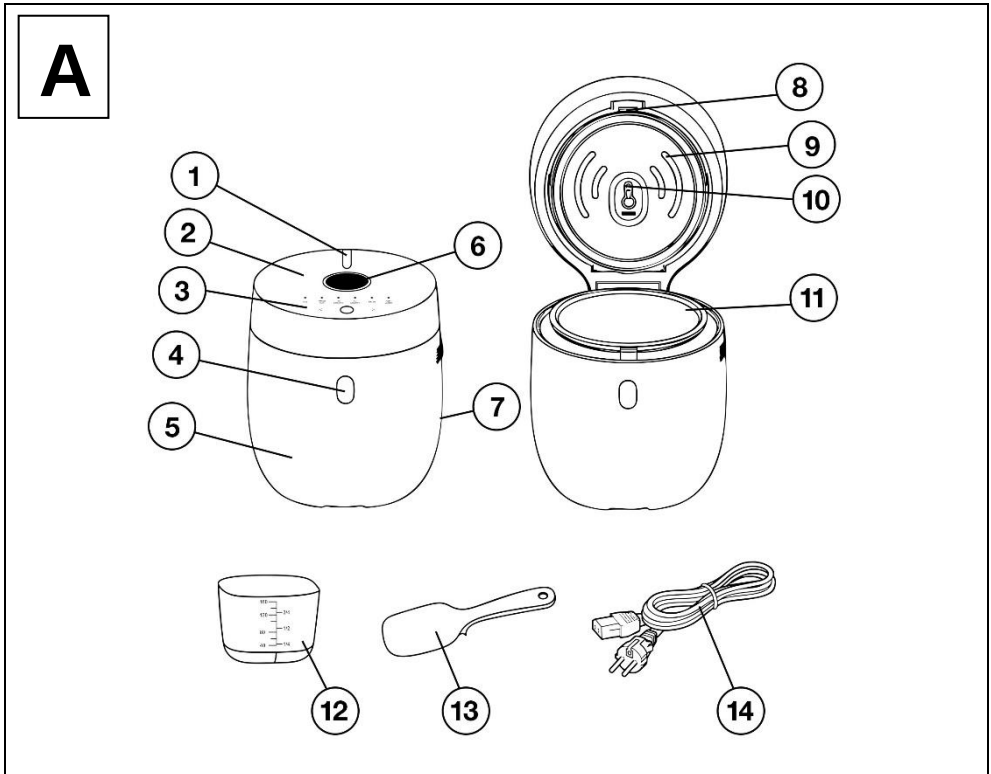

1) Steam output	8) Button to release the inner lid
2) Lid	9) Inner lid with seal
3) Control panel	10) Sensor with steam valve
4) Button to open the lid	11) Inner cooking vessel
5) Outer shell of the rice mill	12) Measuring cup
6) Display	13) Rice spoons
7) Socket for connecting the power cable end	14) Network cable

B

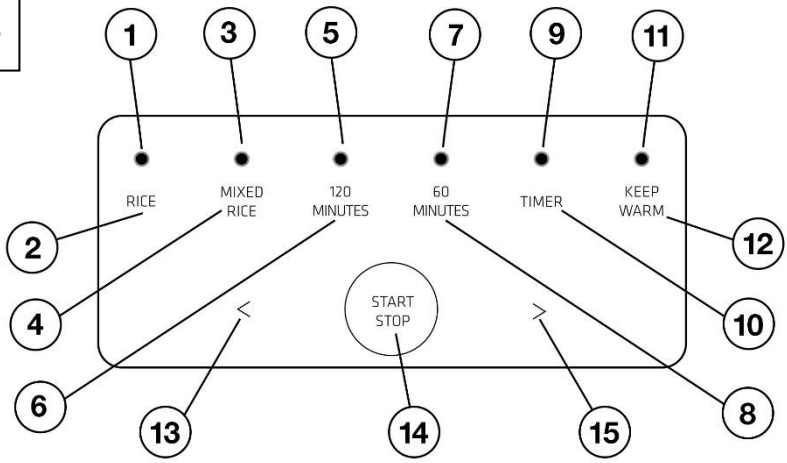

1) White rice programme indicator
2) Touch sensor to activate the white rice programme
3) Program indicator for preparing brown rice, basmati rice, rice mix, etc.
4) Touch sensor to activate the program to prepare brown rice, basmati rice, rice mix etc.
5) Rice porridge program indicator
6) Touch sensor to activate the rice porridge program
7) Soup preparation programme indicator
8) Touch sensor to activate the soup program
9) Delayed start indicator
10) Touch sensor to activate the delayed start
11) Temperature maintenance and food warming program indicator
12) Touch sensor to activate the temperature maintenance and food warming function
13) Touch sensor to reduce the time value
14) Touch sensor for on/off switching
15) Touch sensor to increase the time value

C

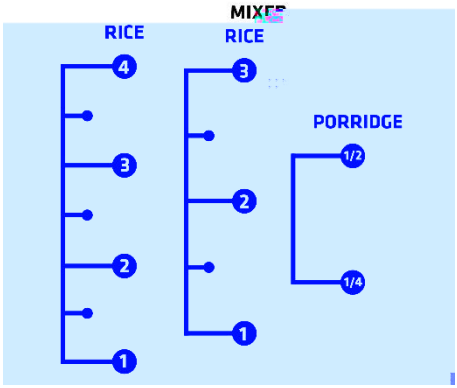

PURPOSE OF USE

The rice cooker is a practical kitchen appliance designed for convenient and carefree preparation of various dishes. It allows you to cook rice, soup or porridge perfectly without having to constantly monitor the cooking process.

Thanks to the timer function (delayed start), you can set the time after which the rice cooker starts, which is ideal for preparing freshly prepared food.

Once cooking is complete, the rice cooker keeps the food warm with the automatic Keep Warm function, so it's ready to serve at any time.

BEFORE FIRST USE

1) Unpack the product carefully and be careful not to throw away any part of the packaging material before you find all the p of the product.
2) Check the product for protective stickers, films or other materials intended only for transport to the customer to protect the appliance from scratches or other damage. Remove such before use.
3) Before connecting to the mains, ensure by visual inspection that the appliance intact and no damage has occurred during transportation.

Preparing the rice cooker for cooking

1) Open the lid (A2) by pressing the button (A4) and remove the inner cooking vessel (A11).
2) Then remove the inner cover (of the A9) and the gasket. To remove the lid, slide the (A8) lid latch upwards and flip the entire lid and gasket out (first the top part and then the bottom part).
3) Wash the inner cooking vessel (A11), inner lid with seal (A9), measuring cup (A12) and rice spoon (A13) in warm water with kitchen detergent using a soft sponge. Rinse thoroughly with clean water and wipe dry with a clean cloth.
4) Put the inner lid (of the A9) back in place. Insert the bottom part first (the tabs in the bottom of the inner lid should engage the latches in the lid structure) and then press the top part until you hear a click (the inner lid is now correctly inserted).
5) Wipe the outside of the rice cooker and the inside of the rice cooker with a slightly dampened and properly wrung out clot Then wipe with a clean cloth.
6) Insert the inner cooking vessel (A11) into the rice cooker.

WARNING: Always check that the container and the inside of the rice cooker are clean and dry before inserting the (A11) inner cooking vessel into the rice cooker.

LOCATION OF THE RICE MILL

- Place the rice cooker on a firm, level and dry surface. Make sure that there is a clear space around it (at least 10 cm on th sides and 40-50 cm above the lid) for proper evacuation of hot air and steam and for sufficient handling.
- Place the rice cooker within easy reach of a mains socket. This must be freely accessible so that the rice cooker can be disconnected from the power supply if necessary.
- Do not place the rice cooker near other appliances, heat sources or heat/moisture sensitive materials, place the rice cooker in direct sunlight. The rice cooker must not be placed in an enclosed space when in use.

SERVICE

1) Open the (A2) lid by pressing the (A4) button to open the lid.
2) Place the rice and water or the ingredients for soup or porridge in (A11) cooking vessel. Observe the filling lines on the inner wall of the cooking vessel (A11). When dosing rice, follow the instructions in the "Tips and advice" section.
3) Wipe the rim of the cooker with a dry cloth to remove any food residue or water drops.
4) Close the (A2) lid (push slightly until you hear a click). This ensures that the lid is properly closed.
5) Fully unwind the power cable (A14).
6) Insert the mains cable connector into the socket at the rear of the digger and plug the (A14) mains cable fork into a grounded mains socket.
7) "----" lights up on the (A6) display.
8) Select one of the cooking programmes by touching the relevant sensor (B2, B4, B6 or B8).
9) The indicator light of the selected cooking programme flashes five times, and the symbol "88:88" flashes five times on the display.

Warning: For the "120 MINUTES" and "60 MINUTES" programmes, the factory cooking time for these two programmes flashes five times, during which time it can be adjusted via touch sensors (B13) and (B15) from 30-120 minutes.

- Each touch of the (B13) sensor reduces the time by 5 minutes.
- Each touch of the (B15) sensor extends the time by 5 minutes.

10) When the beep sounds, the rice cooker starts. The indicator light for the selected cooking programme will light up. For rice cooking programmes, the display will gradually light up and go off in a circle, and for the 120 MINUTES and 60 MINUT programmes, the remaining cooking time will be displayed.
11) When the rice is cooked, the heating element inside the rice cooker is switched off and the display starts counting down for 10 minutes, during which time the rice is no longer cooked but absorbs the steam to make it fluffy.

Warning: Do not open the rice cooker during these 10 minutes, otherwise steam will escape and the rice will not cook properly.

12) When the cooking is completely finished, five short beeps will sound and the rice cooker will automatically switch to Kee Warm mode.
13) To exit Keep Warm mode and turn off the rice cooker, touch sensor (B14).
14) Open the lid (A2) by pressing the button (A4), remove the container (A11) and you are ready to serve.
15) Allow the rice cooker to cool before cleaning it. When cleaning, follow the instructions in the "Cleaning and Maintenance" section.

You can cancel the preparation at any time by touching the sensor (B14 (START/STOP).

Remark: Use the supplied (A13) spoon to serve rice or stir porridge or soup, or use plastic or wooden utensils. Do not use metal

utensils or knives. The surface finish of the inner cooking vessel could be damaged.

WARNING: Risk of scalding! Be careful when opening the lid. There is a build up of steam under the lid which will escape when opened. We recommend putting on oven mitts and holding the lid lightly to allow the steam to escape before opening the lid fully.

Cooking programmes

Cooking programme	Preparation time	Keep Warm	Timer	Note	Filling lines
RICE	--	Yes	Yes	Suitable for preparing white rice	Rice 1, 2, 3, 4
MIXED RICE	--	Yes	Yes	Suitable for preparing rice mixes or special types of rice (basmati, brown, etc.)	Mixed rice 1, 2, 3
120 MINUTES	120 minutes	Yes	Yes	Suitable for preparing rice porridge, soups, etc.	Porridge 1/2, 1/4
60 MINUTES	60 minutes	Yes	Yes	Suitable for preparing soups	Porridge 1/2, 1/4
KEEP WARM	Max. 12 hours	No	No	Suitable for heating food and keeping it warm	--

Remark: It usually takes 35 minutes to cook 2 portions of rice, however the cooking time depends on the actual amount of ric and water and may vary.

Measuring the quantity of rice and water

Use only the supplied A12 measuring cup for measuring rice and water. If you use a different measuring cup, the lines for addi water to the rice cooker will not match (see Figure C) and the rice will either be hard or cooked.

Observe the correct ratio of rice to water. The recommended ratio of rice to water is usually indicated on the packaging of the type of rice. However, the consistency of the cooked rice will depend on several factors, from the type of rice chosen, the length of storage, the form of storage, the water used and last but not least, personal preference. The universal ratio of rice to water is 1 : 1,1. However, different types of rice may require different ratios of water. You will need to try the right ratio at first.

On the wall of the cooking vessel A11 there are lines (see Figure C) which indicate the level of water that needs to be added to the rice cooker for the appropriate number of rice scoops. First put the required number of rice measures into the container and fill it with water up to the number of rice measures. For example, if you have poured in 3 scoops of white rice, add water to the "RICE 3" mark (see Figure C).

¶ RICE scoops are used for white rice (maximum capacity is 4 scoops of rice)
¶ MIX RICE is used for mixtures of rice or special types of rice such as basmati, brown rice, etc. (maximum capacity is 3 scoops o rice)
¶ PORRIDGE rice is used to prepare porridges and soups (maximum capacity is half a scoop of rice)

Preparation of porridge

¶ Porridge generally requires more liquid than rice. For dosing, use the PORRIDGE marker (see Figure C) and the supplied A12 Y Ŝ ł ă dzNJ ƛ ƴ Ǝ Ŏ dzLJ Φ ¦ ă Ŝ ɔ ƻ NJ oy ă Ŏ ƻ ƻ LJ ƻ Ŧ NJ ƛ Ŏ Ŝ ƻ NJ Ŏ Ŝ NJ Ŝ ł ƭ ł ƴ Ř
¶ Some types of cereals (e.g. buckwheat or oat liners) can be pre-cooked. This will make the porridge softer.
¶ Use drinking water. We do not recommend using filtered or distilled water. The water should be cold up to a maximum ǘ Ŝ Y LJ Ŝ NJ ł ǘ dzNJ Ŝ ƻ Ŧ o p c / Φ
¶ You can replace water with milk, or combine water with milk, coconut milk or other vegetable milk.
¶ Do not interrupt the porridge cooking program. Stir the porridge after it is cooked.
¶ Do not season the porridge (sugar, salt, butter or fruit) until it is cooked, so that the ingredients do not burn.

Soup preparation

¶ Fill the container according to the PORRIDGE line (see Figure C).
¶ Use fresh ingredients that have been properly washed and cleaned. Cut them into smaller pieces to reduce preparation tir
¶ Season the soup before preparation, taste after cooking and season as needed.
¶ Add the milk or cream towards the end to avoid burning.

Keep Warm function

When cooking is complete, the rice cooker automatically switches to Keep Warm mode to keep the food warm (maximum tin 12 hours, after which the rice cooker switches off). To cancel Keep Warm mode, touch B14 (START/STOP).

Remark: Keep Warm mode can also be used for previously prepared food by touching the B12 sensor (KEEP WARM). Indicator light B11 (KEEP WARM) flashes five times and the time "0:00" flashes five times on the display. When the beep sounds, the rice

cooker will start, the B11 (KEEP WARM) light will illuminate and the display will start reading the time.

Timer (delayed start)

This function allows you to postpone the start of the rice cooker for a time interval you set. To set the timer, proceed as follows:
1) Follow steps 1 to 9 in "Operation".
2) While the selected cooking program light is flashing (and the "8888" symbol is flashing on the display at the same time), touch the sensor B10 (TIMER) and use touch sensors B13 and B15 to set the timer time from 30 minutes to 24 hours.
- Each touch of the B13 sensor reduces the timer time by 30 minutes.
- Each touch of the B15 sensor extends the timer time by 30 minutes.

Note: If the timer is not set while the "8888" symbol is flashing on the display, cooking will start without the timer.
3) The B9 (TIMER) light flashes five times, and the set timer time flashes five times on the display.
4) After a short beep, the rice cooker starts. The B9 (TIMER) indicator light will illuminate and the display will start counting down the timer set time.
5) When the set time has elapsed, a short beep sounds and the rice cooker starts cooking.

You can cancel the timer at any time by touching the B14 sensor (START/STOP).

Remark: When using the timer, ensure that all ingredients remain fresh and safe. Leaving certain foods (e.g. eggs, raw meat) at room temperature for long periods of time can lead to spoilage and health risks.

TIPY A RADY

- Use drinking water. We do not recommend using filtered or distilled water. The water should be cold up to a maximum ú Ŝ Y LJ Ŝ NJ l· ú dz NJ Ŝ 2 Ŧ o p c / Φ
- We recommend rinsing the rice before cooking to remove excess starch, dust and impurities. Rinse the rice under cold running water until the water is clear.
- When preparing risotto, the rice is usually not rinsed, as the starch is key to achieving a creamy consistency. Add spices (e.g. bay leaf or cloves), replace water with broth, or combine water with broth, you can also combine with coconut milk. This will improve the taste of cooked rice.
- After cooking, stir the rice with the supplied A13 spoon. This will remove excess moisture. Cooked rice will not be excessively sticky. If you prefer sticky rice, skip this step.
- If after cooking the rice you find it slightly undercooked, close the lid and let it stand for about 15 minutes. The moisture inside the rice is gradually absorbed (the rice is "cooked").

CLEANING AND MAINTENANCE

WARNING: Never immerse the appliance in water, clean it under running water or put it in the dishwasher.

WARNING: Before cleaning or any maintenance, disconnect the power cord plug from the power outlet and then the plug from the socket at the rear of the rice cooker.

- Use a soft cloth dampened with lukewarm water to clean the outside of the appliance. Do not use harsh cleaning agents, thinners or solvents, otherwise the surface of the appliance may be damaged.
- Take special care when cleaning the plastic parts of the appliance, which are more susceptible to scratches.
- Allow the appliance to cool for at least 30 minutes before any cleaning.
- Never rinse the appliance or its power cord under water or immerse it in water.

Cleaning the cooking vessel and accessories
- Wash the cooking vessel A11, the measuring cup A12 and the rice spoon A13 in warm water and kitchen detergent with a soft sponge, then rinse thoroughly with clean water and wipe dry with a clean cloth.
- If the ingredients have burned to the wall of the A11, pour warm water with a few drops of kitchen detergent inside. Let stand for about 10 minutes and then wash and wipe dry with a clean cloth.
- Check that the outer surface of the container is clean and dry before putting it in the rice cooker.

Cleaning the inner lid
1) Open the A2 lid by pressing the A4 button .
2) Then remove the inner cover of the A9 and the gasket. To remove the lid, slide the A8 lid latch upwards and flip the entire lid and gasket out (first the top part and then the bottom part).
3) Remove the inner seal (located around the hole in the inner lid).
4) Wash the inner lid and gasket in warm water with kitchen detergent using a soft sponge. Rinse thoroughly with clean water and wipe dry with a clean cloth. When washing, thoroughly wash and wipe all folds of the seal on the outer edge of the lid. This seal cannot be removed, so it is therefore important to wash it thoroughly.
5) Insert the gasket back into the hole so that the arrow on the gasket is aligned with the arrow at the hole. Run your finge

around the edge to make sure it fits snugly.

6) Put the inner lid back in place. Insert the bottom part first (the tabs at the bottom of the inner lid should engage the latches in the lid structure) and then press the top part until you hear a click. This indicates that the inner lid is correctly inserted.

Cleaning the outer surface

Wipe the outside of the rice cooker and the inside of the rice cooker with a slightly dampened and properly wrung out cloth. Then wipe with a clean cloth.

APPLIANCE STORAGE

Store the clean and dry appliance in a safe and well-ventilated place (e.g. kitchen cupboard) out of the reach of children.

Disposal: If the information leaflet, packaging or product label contains a crossed-out bin symbol, this means that in the European Union all electrical and electronic products, batteries and accumulators that are in this way must be placed in separate waste containers at the end of their life. Do not dispose of these products in unsorted municipal waste.

DECLARATION OF CONFORMITY

Abacus Electric, s.r.o. hereby declares that this Salente Jasmine rice cooker meets the requirements of the standards and regulations that are relevant for this type of equipment. The full text of the EU Declaration of Conformity is available at the following website: https://ftp.salente.cz/ce/

Importer / Manufacturer
Abacus Electric, s.r.o.
t ƒ ł ƴ ł н Σ о т л л м Σ / Î Ŝ Ŏ K w Ŝ LJdz ō ƒ ƛ Ŏ
Email: helpdesk@salente.eu

Made in P.R.C.
/ ƻ LJ è NJ ƛ Ǝ K ǘ ϭ ! ō ł Ŏ dz ă 9 ƒ Ŝ Ŏ ǘ NJ ƛ Ŏ Σ ă Φ NJ Φ ƻ Φ
www.salente.eu

All rights reserved. Design and appearance are subject to change without notice.

¢ ł NJ ú ł ƭ ƨ Y Ƨ Ŝ Ǝ è Î Ş ʅ

. 9 ± 9 ½ 9 ¢ ; { 34
! C 9 [I ! { ½ b # [j L Y ; ½ L Y m A b ¸ ± [9 D C w L 34 { 9 .
. L ½ ¢ h b { # D L C L D ¸ 9 [a 9 ½ ¢ 9 ¢ ; { 9 Y ; { 34 ¢ ! {
/ { h a ! D h [# { L ¢ ! w ¢ ! [h a 37
{ t 9 / L C L Y # / L j Y 37
AZ EGYES ALKAT w { ½ 9 Y [9 N w # { ! 37
! I ! { ½ b # [! ¢ / ; [W ! 38
! ½ 9 [{ p I ! { ½ b # [! ¢ 9 [p ¢ ¢ 39
A R ½ { C 9 [5 h [D h ½ j a ! [h a I 9 [¸ 9 39
Y L { ½ h [D # [# { 39
¢ L t t 9 Y ; { ¢ ! b # / { h Y 41
¢ L { ½ ¢ N ¢ # { ; { Y ! w ! b ¢ ! w ¢ # { 41
Y { ½ « [; Y ¢ # w h [# { 42

¶ ! ú ŜNJ Y Ş l Ǹ Î Ŝ Y ō Ŝ Ǩ Ŝ f è Ŝ Î Ş ă Ŝ Ŝ f ! ú Ǩ Ł ą Ş Ŋ 2 Ǹ l ź λ 2 g ǿ Ø Y d z á Ł ú Ŝ ú Σ Ŧ
l 2 NJ Ł ō ō Ł ƴ Y Ł NJ λ ă Y Ŝ NJ ú Ŝ Ŝ ∃ è Ǩ Ł ă 2 ƴ f s ú Ǹ LJ d z ă g ú Ŝ NJ Y Ş l Ǩ Ł ă Î y
¶ p NJ λ Î Î Ŝ Y Ŝ ∃ Ŝ Î ú Ł Ŧ Ŝ f Ǩ Ł ă Î ƴ Ł Ł s ú Ŝ NJ Y Ş Ş l λ l a Ş Ŝ Ø Ø Ŝ ă l Ş Ş a ō Ş ú Ǩ Ş
ú Ł N J ú Ł f Y Ł Î Ǩ Ł ú Ł ú Ŝ Ø Ø Ŝ Ş l Ǹ Æ Ş Y Ł ō Ŝ Ǩ Ş ă Ş Ş ă ∃ 2 ƴ Ř 2 Î Ł ă Ł Ø Ł f
¶ D è ! Î ! Ř 2 l ƴ Y Ŝ ∃ NJ ѕ f Ł Σ K 2 ∃ è Ł l Ş ă Î Ǹ f Ş l Ŝ ú Ǩ Ł ă Î ƴ Ł f Y λ ă Î Ł y
¶ I Ł Ŝ Î ú Ł l Ş ă Î Ǹ f Ş l Ŝ ú Y Ł ă 2 l ƴ Ł l Ł Ř 2 Ł Σ Ł 2 Ł y Ł Ř ú Ş λ l 2 ģ Î ú Î Y d z ú Ø Ł ú ∃ ѕ ě ú
Ŝ ∃ è Ǹ ú Ł Σ Ş ă Ŝ Y f Ş l Ŝ Î ú Ŝ ă ă Ŝ ! l Ŝ ú Σ K 2 ∃ è 2 f Ø Ł ă ă Ł l Ŝ f Φ
¶ ! ∃ Ł NJ Ł ƴ Ö λ Ł λ Ř ! ú Ł NJ ú Ł Y Ł Ł f Ł ú ú 2 Ł Ø Ł ă 2 f 2 ă ģ Σ Ł K 2 ∃ ă Ŝ ú NJ λ Ł f Ŝ 2
l Ş ă Î Ǹ f Ş l Ŝ ú Ł ă Î Ł f f Ǹ ú Ł ă ă 2 NJ Ł ƴ Φ

! C 9 [I ! { ½ b # [j L Y ; . ½ L Y ł n 9 l w ½ ł L j W 9 ! D C w L { { 9

! { Î Ł f Ŝ ƴ ú Ŝ Ŧ 2 f è Ł Y Ł ú 2 ă ú Ŝ NJ Y Ş l λ ƴ ƴ 2 Ø Ł Ö λ ѕ λ Ş ă Ł ë λ
Y λ ƴ Ř λ ∃ Ł f Ŝ ∃ Ŧ NJ λ ă ă Ŝ ƴ w w w . s ǿ h t t . ú ú Ŝ ō ú Ł Ł Ř ú 2 ƴ Ł f Ø Ł ∃ Ŧ Ŝ Ŝ ∃ Ł Î
f Ł ú Ǩ Ł ł ú ѕ Ř 2 w ú w ō Ŝ 2 f Ø Ł ă Ø Ł Y 2 ō λ f ú Ŝ f Ŝ Ŧ 2 y ƽ Ł Ø Ł f Y

. L ½ ¢ h b { # D L C L D ¸ 9 [a 9 ½ ¢ 9 ¢ ; { 9 Y ; { ¦ ¢ ! { N ¢ # { h Y

- 9 Î ú Ł l Ş ă Î Ǹ f Ş l Ŝ ú Ǩ Ł ă Î
Ł Ř ! ă Ŝ ō ō ∃ è Ŝ NJ Y Ŝ l Ŝ l Σ Ø Ł
Ş NJ Î Ş l ă Î Ŝ NJ Ø Ł Ø Ł g e k e l ă Î Ŝ f
NJ Ŝ ƴ Ř Ŝ f l Ŝ Î ! Σ Ł f f Ŝ ú Ø Ŝ ú
Ǩ Ł Ł ƴ è Ł ō Ł ƴ f Ş Ø ! ă Î Ŝ Y Ş f
Ŧ Ŝ f Ǹ ∃ è Ŝ f Ŝ ú Ł f Ł ú ú Ł f f ƴ
l Ş ă Î Ǹ f Ş l ō Ł Î ú 2 ƴ ă Ł ∃ 2 ă
Y Ŝ ∃ Ş NJ ú Ŝ ú ú Ş l Ł f Ŝ Ǩ Ŝ ú ă Ş
- D è Ŝ NJ Y Ŝ l Ŝ l ƴ Ŝ Y 2 Ł Ş ú l ă l Î Ŝ Ǩ f k
- b Ŝ ú Ŝ ∃ è Ŝ l Ł Ł l Ş ă Î Ǹ f Ş
Ŧ NJ Ł Ö Ö ă Ŝ ƴ ! Ø Ɲ Î ƴ Ŝ l Φ b Ŝ
Ø Ɲ Î Î Ŝ f Ø Ł ∃ è Y Ł ă Ŧ 2 f è Ł
Ø Ł ∃ è Y Ł ă Ŧ 2 f è Ł Ř Ş l ō Ł Σ
- ! l Ş ă Î Ǹ f Ş l Ŝ ú ō Ŝ f ú Ş NJ Ł
Ǩ Ł ă Î ƴ Ł f 2 Ł l Ǹ f ú Ş NJ Ŝ ƴ Φ

- Ne hasÎ ƴ ł f ƨ ŀ Ŝ Î ű ŀ ʅ Ş ă Î Ǹ

ƛ Ř ! Î Ŋ ű ! Ǿ Ŝ f Σ ű ł Ǿ ƛ NJ ł ƴ ề Ŋ

olyan komponenssel, amely automatikusan

ō Ŝ ʅ ŀ LJ Ŏ ă ƻ f ƴ ł ŀ ʅ Ş ă Î Ǹ f Ş

- ₵ ƛ ă Î ű Ŋ ű ł ă ʅ ƻ NJ ʅ I Ǿ Ŝ ă ă Ŝ

Ŧ Ŝ ƨ Ŝ Î Ŝ ű ō Ŝ ƴ f Ŝ Ŋ NJ ű ŀ ʅ ŀ ű Φ

- ! ű ƛ ă Î ű ʅ Ŋ ŀ ű NJ ł ō ă ŀ ű ƴ ű Ş ŀ ă NJ ű ŀ ł ă ű

y Ş Ǿ Ŝ ă ʅ ƻ NJ ƛ Ǝ Ş ă Ŧ Ŝ f Ǹ Ǝ

Ǝ ề Ŝ NJ Ƴ Ŝ ʅ Ŝ ʅ ʅ Ŝ f Φ ! y Ş Ǿ

ʅ Ŝ f f Ƴ ŀ NJ ŀ Ř ƴ ƛ dz ʅ ŀ ű Ŝ NJ Ƴ

ō Ŝ ƨ ł NJ ŀ ű ł ű ƽ f Φ

- a ƛ ƴ Ř ƛ Ǝ ʅ ŀ LJ Ŏ ă ƻ f ƨ ŀ ʅ ƛ Ş

ƴ Ŝ Ƴ Ƙ ŀ ă Î ƴ ł f ƨ ŀ Ʃ ʅ Ǹ f Ƙ Ŝ Ǝ

Ǿ ŀ f ŀ Ƴ ƛ ƴ ű ű ƛ ă Î ű Ŋ ű ł ă Σ ʅ

Ŝ f ! ű ű Φ

- ! ʅ Ş ă Î Ǹ f Ş ʅ Ŝ ű Ŏ ă ŀ ʅ ŀ ƨ Ŝ f Ŝ ƴ Ƙ ŀ ă Î ƴ ł f ŀ ű ƛ ǵ ű Ƴ dz ű ŀ ű ƽ ō ŀ ƴ f Ŝ Ŋ NJ ű
- I ŀ ŀ ʅ Ş ă Î Ǹ f Ş ʅ Ŝ ű Ǝ ề Ŝ NJ Ƴ Ŝ ʅ Ŝ ʅ ʅ I Î Ŝ f Ş ō Ŝ ƴ ʅ Ŝ f f Ƙ ŀ ă Î ƴ zzetelyaƛ Σ ʅ Ş N
Ǝ ề Ŝ NJ Ƴ Ŝ ʅ Ŝ ʅ ă Î ł Ƴ ł NJ ŀ Ŝ f Ş NJ Ƙ Ŝ ű Ŝ ű f Ŝ ƴ Ƙ Ŝ f ề NJ Ŝ Φ ! Ǝ ề Ŝ NJ Ƴ Ŝ ʅ Ŝ ʅ Ŝ ű Ŧ
- b Ŝ Ŝ ƴ Ǝ Ŝ Ř ƨ Ŝ Σ Ƙ ƻ Ǝ ề ŀ ʅ Ş ă Î Ǹ f Ş ʅ Ŝ ű ƨ ł ű Ş ʅ ʅ Ş ƴ ű Ƙ ŀ ă Î ƴ ł f ƨ ł ʅ Φ
- b Ŝ NJ ł Î Î ŀ ŀ ű Ŝ NJ Ƴ Ş ʅ Ŝ ű Σ Ş ă Ǹ Ǝ ề Ŝ f ƨ Ŝ ƴ ŀ NJ NJ ŀ Σ Ƙ ƻ Ǝ ề ƴ Ŝ Ŝ ă ă Ŝ ƴ ŀ
- b Ŝ Ş NJ ƛ ƴ ű ă Ŝ ʅ Ƴ Ŝ ű Ǝ ƴ Ŝ Ř Ǿ Ŝ ă Î Ǿ ł Ş ề ƴ Ŝ Ř Ǿ Ŝ ă ʅ Ş Î Î Ŝ f Φ 9 Î ʅ Ǹ f I ƴ I ă Ŝ ƴ
- b Ŝ LJ NJ ƽ ō ł f ƨ ŀ Ƴ Ŝ Ǝ Ŝ f ű ł Ǿ ƻ f Ŋ ű ŀ ƴ ƛ ŀ ʅ Ş ă Î Ǹ f Ş ʅ ʅ Ǹ f ă ! ō dz NJ ʅ ƻ f ŀ ű
- ! Ǝ ề ł NJ ű ƽ ƴ Ŝ Ƴ Ǿ ł f f ŀ f Ŧ Ŝ f Ŝ f ! ă ă Ş Ǝ Ŝ ű ŀ ʅ Ş ă Î Ǹ f Ş ƻ ʅ Ş NJ ű Φ ŀ NJ ű ƻ Î Ş
- ₵ ƛ f ƻ ă ŀ ʅ Ş ă Î Ǹ f Ş ʅ Ŧ Ŝ f Ǹ f Ŝ ű Ş ű ō ł NJ Ƴ ƛ f ề Ŝ ƴ Ƴ ƽ Ř ƻ ƴ Ƴ ƽ Ř ƻ ă Ŋ ű Ƕ ƴ ƛ Σ
Ǿ ŀ f ƽ f Ŝ Ŧ Ŝ ă ű Ş ă Ş Ǿ Ŝ f ă ű ō Φ
- ! ʅ Ş ă Î Ǹ f Ş ʅ Ŝ ű Ƴ ƛ ƴ Ř ƛ Ǝ Ǿ Ŋ Î ă Î ƛ ƴ ű Ŝ ă Σ ʅ Ŝ Ƴ Ş ƴ ề Σ ă ƛ Ƴ ŀ Σ ă Î ł NJ ŀ Î Ş ă
- Soha ne Ƙ Ŝ f ề Ŝ Î Î Ŝ ŀ ʅ Ş ă Î Ǹ f Ş ʅ Ŝ ű Ŧ Ŝ NJ Ř Ŝ Ŧ Ŝ f Ǹ f Ŝ ű Ŝ ʅ NJ Ŝ Φ
- ! ʅ Ş ă Î Ǹ f Ş ʅ Ŝ ű NJ ƻ ō ō ŀ ƴ ł ă Ǿ Ŝ ă Î Ş f ề Ŝ ă Ǝ ł Î ƻ ʅ ű ƽ f Σ Ǝ ề ǵ f Ş ʅ ƻ ƴ ề Σ Ş Ǝ
Ƙ ŀ ă Î ƴ ł f ƨ ŀ Ş ă ű ł NJ ƻ f ƨ ŀ Φ
- b Ŝ ű Ŝ Ǝ ề Ŝ ʅ ƛ ŀ ʅ Ş ă Î Ǹ f Ş ʅ Ŝ ű ă Î Ş LJ Ŧ ă Ş ƴ ă ề Ş ƴ Ǝ Ŝ ʅ ă Σ Ƙ ű ǵ ƴ f Ş Ŋ NJ ƻ ă ű Ş ű ʅ f LJ Ŝ ł ű NJ Ƴ Ŝ ű ʅ Σ NJ ű ʅ ŀ
ǵ ă Î ƽ Ƴ Ŝ Ř Ŝ ƴ Ŏ Ŝ ă ű ō Φ ύ Σ Ş ă ƴ Ŝ Ƙ Ŝ f ề Ŝ Î Î Ŝ ű ǵ f LJ ƻ NJ ƻ ă ʅ I NJ ƴ ề Ŝ Î Ŝ ű ō
- b Ŝ Ƙ Ŝ f ề Ŝ Î Î Ŝ ŀ ʅ Ş ă Î Ǹ f Ş ʅ Ŝ ű Ŧ Ǽ ű ! ű Ŝ ă ű Ŝ ʅ Σ ƴ ề Ŋ f ű f ł ƴ Ǝ ƻ ʅ Ǿ ŀ Ǝ ề
- b Ŝ Ƙ Ŝ f ề Ŝ f Î ł Î ƴ Ŝ Ǝ ƴ Ŧ ƻ ƴ Ǹ ề Ŋ Ŋ ł f ă ű ű ό LJ f Φ Ş Ǝ ! Ǝ ề Ŝ NJ ű ề ł ű ύ ŀ ʅ Ş ă Î Ǹ f Ş ʅ NJ Ŝ Φ
- b Ŝ Ƙ ŀ ă Î ƴ ł f ƨ ŀ ŀ ʅ Ş ă Î Ǹ f Ş ʅ Ŝ ű Ŝ NJ ! ă Ŝ f Ŝ ʅ ű NJ ƻ Ƴ ł Ǝ ƴ Ŝ ă Ŝ ă Ƴ Ŝ Î ! Ƙ ŀ ű
- b Ŝ Ƙ Ŝ f ề Ŝ Î Î Ŝ ŀ ʅ Ş ă Î Ǹ f Ş ʅ Ŝ ű Ǿ ŀ Ǝ ề ű ŀ NJ ű ƻ Î Ş ʅ ŀ ƛ ű Ŝ f Ŝ ʅ ű NJ ƻ Ƴ ƻ ă Ǿ
Ƴ dz ƴ ʅ ŀ f ŀ LJ ă Î Ş f Ş NJ Ŝ Φ
- b Ŝ Ƙ ŀ ă Î ƴ ł f ƨ ŀ ŀ ʅ Ş ă Î Ǹ f Ş ʅ Ŝ ű ű ł NJ Ǝ ề ŀ ʅ ű ł NJ ƻ f ł ă ł NJ ŀ Σ Ş ă Ǹ Ǝ ề Ŝ f ă
- ! ʅ Ş ă Î Ǹ f Ş ʅ Ŝ ű ƻ ű ű Ƙ ƻ ƴ ƻ ʅ ō ŀ ƴ Σ ƛ NJ ƻ Ř ł ʅ ō ŀ ƴ Ş ă Ƙ ŀ ă ƻ ƴ f reskedelmi, ề ƛ ă Ş Ǝ
ƻ NJ Ǿ ƻ ă ƛ Ǿ ŀ Ǝ ề Ŝ Ǝ ề Ş ō Ŏ Ş f ƻ ʅ NJ ŀ Φ
- b Ŝ Ƙ ŀ ă Î ƴ ł f ƨ ŀ ŀ ʅ Ş ă Î Ǹ f Ş ʅ Ŝ ű ŀ NJ Ŝ ƴ Ř Ŝ f ű Ŝ ű Ş ă Ş ű ! f Ŝ f ű Ş NJ ! Ŏ Ş f ƻ
- ! ʅ Ş ă Î Ǹ f Ş ʅ Ŝ ű ƴ Ŝ Ƴ Ŧ ƻ f ề ŀ Ƴ ŀ ű ƻ ă Ƴ Ǽ ʅ I Ř Ş ă NJ Ŝ ű Ŝ NJ Ǿ Ŝ Î ű Ş ʅ Φ

[illegible]

[illegible]

FIGYELEM [illegible]

[illegible]

FIGYELEM [illegible]

[illegible]

-CƛƎëŜƭYŜÎűŜŜűŞăY ! KŜƭëűŜƭŜƴ KłăÎƴłƭłű ăŞNJÑƭŞăKŜÎ ØŜÎŜűł
-! ŦÆűłŜƭŜY ŦŜƭÑƭŜűŜ KłăÎƴłƭłű dzűłƴ YłNJłŘŞʅ K!ű űłNJűłƭY
-! ōŜƭă! Ŧ!Î!ŜŘŞƴë KƨNJƴëƨʅʅłƭ Ø łƴ ŜƭƭłűØłΦ ! űłNJűłƭë űl

/{ha!Dh[#{L ¢!w¢![ha

¶ wƛÎăʅŞăÎƝű!
¶ .Ŝƭă! Ŧ!Î!ŜŘŞƴë
¶ aŞNJ!LJƨKłNJ
¶ Yłƴłƭ NJƛÎăKŜÎ
¶ ¢łLJʅłōŜƭ
¶ IłăÎƴłƭłűƛ dzűłăƝűłă

{t9/LCLY#/LjY

¶ bŞØƭŜƎŜă ōŜYŜy35ŜúWƛ űŜƭƧŜăƝűYŞƴëY
¶ bŞØƭŜƎŜă łNJłYY мΣp!
¶ bŞØƭŜƎŜă ŦŜă24ÎNVƭűăŞƎY !/ ннл
¶ bŞØƭŜƎŜă ŦNJŜʅØŜƴŎƛłY рлксл lÎ

!Î ŞNJűŞʅŜʅ ł нлнокунск9¦ ōƛÎƨűűăłƎƛ NJŜƴŘŜƭŜű łƭłLJƧłƴY
¶ 9ƴŜNJƎƛłŦƨƎëłăÎűłă ʅƛʅłLJŎăƨƭű łƭƭłLJƨűōłƴY лΣп ²
¶ ! ʅŞăÎÑƭŞʅ ʅƛʅłLJŎăƨƭű łƭƭłLJƨűłƴłʅ ŜƭŞNJŞăŞKŜÎ ăÎÑʅăŞƎŜă

!Î łNJłYÑűŞă ŜƭƭŜƴƛ ØŞŘŜƭŜY Ŧƨʅł

LΦ ƨ-ăÎÎűłNJłYÑűŞă ŜƭƭŜƴƛ ØŞŘŜƭYŜű łÎ łƭłLJăÎƛƎŜűŜƭŞă Şă ł
ŎăłűƭłʅƨÎűłűłăł ōƛÎűƨăƝűƧłΦ

!½ 9D¸9{ ![Y!¢w;{½9Y [9Nw#{!

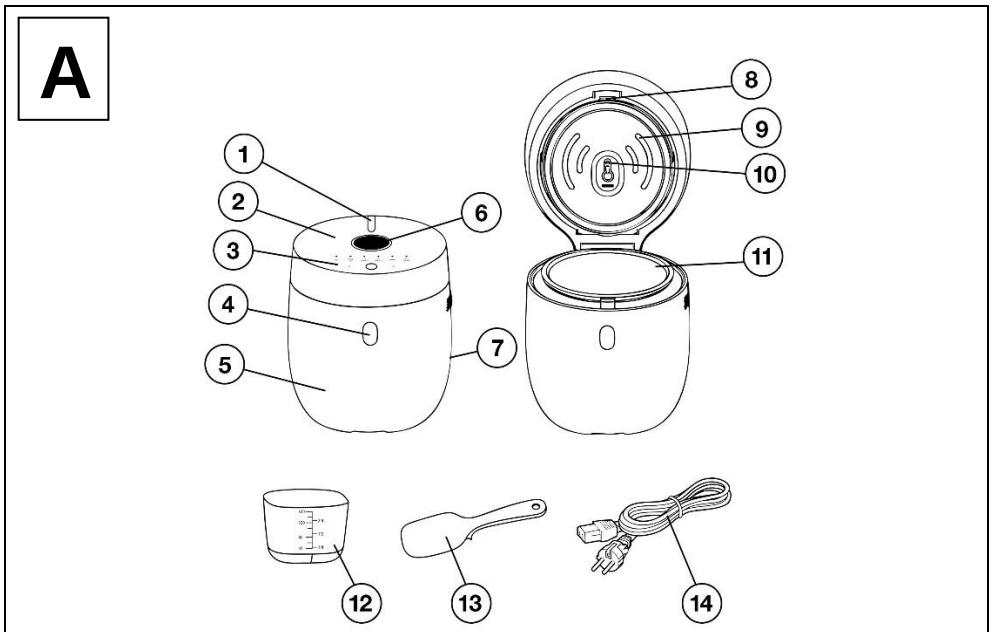

мύ D!ÎűŜƭƧŜăƝűYŞƴë
2) CŜŘŞƭ
оύ ±ŜÎŞNJƭ!LJłƴŜƭ
пύ DƨYō ł ŦŜŘŞƭ ʅƛƴëƛűłăłKƨ
рύ ! NJƛÎă!NJƭ! ʅÑƭă! KŞƧł
сύ YƛƧŜƭÎ!
тύ !ƭƧÎłű ł űłLJʅłōŜƭ ØŞƎŞƴŜ

уύ DƨYō ł ōŜƭă! ŦŜŘŞƭ ŦŜƭ
фύ .Ŝƭă! ŦŜŘŞƭ űłYƝűŞăăŜƭ
млύ ;NJÎŞʅŜƭ! Ǝ!ÎăÎŜƭŜLJLJŜƭ
ммύ .Ŝƭă! Ŧ!Î!ŜŘŞƴë
мнύ aŞNJ!LJƨKłNJ
13) Rizs kanalak
мпύ IłƭƨÎłűƛ ʅłōŜƭ

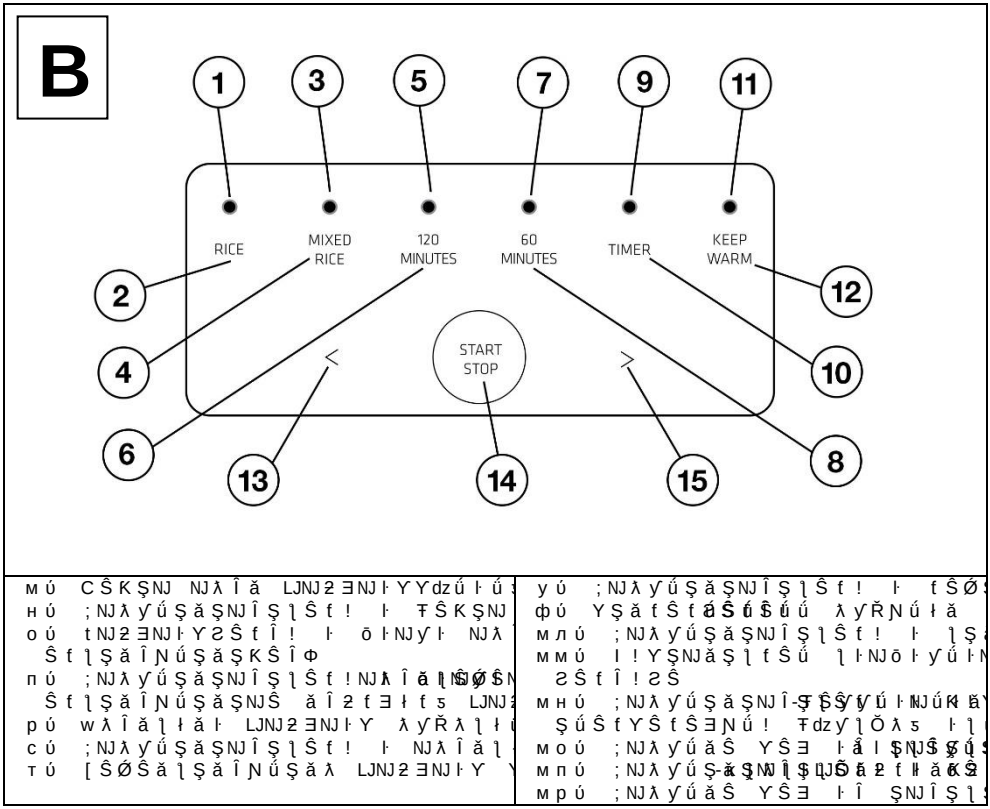
B
1
3
5
7
9
11
RICE
MIXED RICE
120 MINUTES
60 MINUTES
TIMER
KEEP WARM
2
4
6
12
10
8
START STOP
<
>
13
14
15

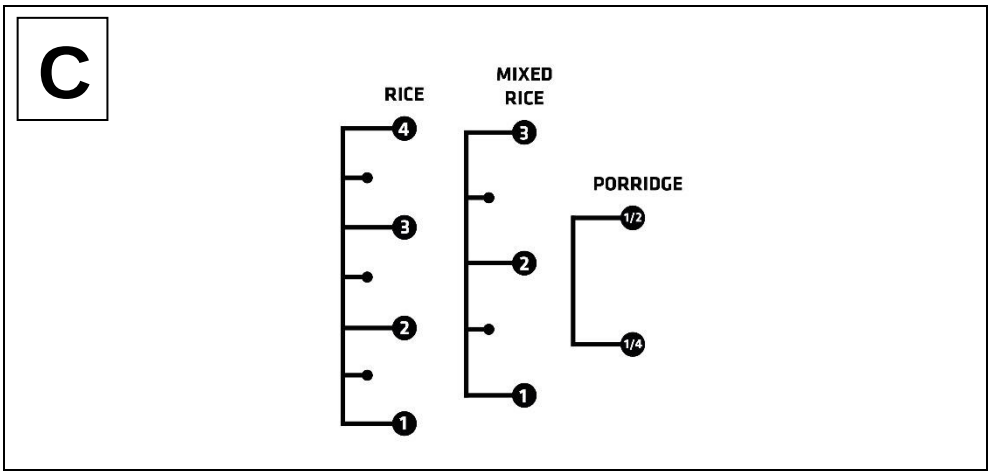
C
RICE
MIXED RICE
PORRIDGE
4
3
2
1
3
2
1
1/2
1/4

Ǿ Ⱡ Ǝ ѐ Ŧ Ⱡ Ŝ Ǿ ! Ŝ ă Î ˛ l Î ű Ф b Ŝ Ƙ Ⱡ ă Î ƴ ł f Ƨ ƻ ƴ ! Ŝ Ŧ Ř Ş ƴ ƴ ѐ Ŝ Ǿ Ŧ Ŝ ă Ǹ ˛ Ŝ ű Ŝ ˛ Ƴ Ŝ ű Ǝ Ǿ Ş NJ Ǝ

FIGYELEM! [Ŝ Ŧ ƻ NJNJ ł Î ł ă Ǿ Ŝ ă Î Ş f ѐ Ŝ H [Ŝ Ǝ ѐ Ŝ ƴ ƽ Ǿ Ⱡ ű ƻ ă Ⱡ Ŧ Ŝ Ř Ş f ˛ ű ł Ǿ ƻ Î ƛ ˛ Ф W Ⱡ Ǿ Ⱡ ă ƻ f Ƨ dz ˛ Σ Ƙ ƻ Ǝ ѐ Ǿ Ŝ Ǝ ѐ Ŝ ƴ Ŧ Ŝ f ă Ǹ ű ! ˛ Ŝ ă gy ű ѐ Ǽ ű Ǝ ! Î ű ł Ǿ ƻ Î ƴ ƛ ű dz Ř Ƨ ƻ ƴ Ф

C ! Î ! LJNJ ƻ Ǝ NJ Ⱡ Ƴ ƻ ˛

C ! Î ! LJNJ	9 f ! ˛ Ş ă ƛ Ř !	Keep Warm	L Ř ! Î	a Ŝ Ǝ Ƨ Ŝ Ǝ ѐ Î Ş ă Y	¢ l f ű ! Ǿ ƻ ƴ
RIZS	--	Igen	Igen	! f ˛ Ⱡ f Ƴ Ⱡ ă Ŧ Ŝ Ƙ Ş NJ NJ ƛ Î ă ˛	Rice 1, 2, 3, 4
MIXED RICE	--	Igen	Igen	! f ˛ Ⱡ f Ƴ Ⱡ ă NJ ƛ Î ă ˛ Ŝ Ǿ Ŝ NJ Ş ˛ Ŝ ó ō Ⱡ ă Ƴ Ⱡ ű ƛ Σ ō Ⱡ NJ ƴ Ⱡ ă ű ō Ф ú	Mixed rice 1, 2, 3
120 MINUTES	120 perc	Igen	Igen	! f ˛ Ⱡ f Ƴ Ⱡ ă NJ ƛ Î ă ˛ ł ă Ⱡ Σ f Ŝ	Porridge 1/2, 1/4
60 MINUTES	60 perc	Igen	Igen	! f ˛ Ⱡ f Ƴ Ⱡ ă f Ŝ Ǿ Ŝ ă Ŝ ˛ ˛ Ş ă Î	Porridge 1/2, 1/4
KEEP WARM	Max. 12 ƽ NJ Ⱡ	Nem	Nem	! f ˛ Ⱡ f Ƴ Ⱡ ă Ş ű Ŝ f Ŝ ˛ Ƴ Ŝ f Ŝ Ǝ ű Ⱡ NJ ű ł ă ł NJ Ⱡ	--

a Ŝ Ǝ Ƨ Ŝ Ǝ #ѐ f Î ű Ş Ⱡ ă f Y ł ō Ⱡ ƴ o p LJ Ŝ NJ Ŏ ƛ Ǝ ű Ⱡ NJ ű н Ⱡ Ř Ⱡ Ǝ NJ ƛ Î ă Ƴ Ŝ Ǝ Ŧ ! Î Ş ă Ŝ Σ Ř Ŝ

! NJ ƛ Î ă Ş ă Ⱡ Ǿ Ŋ Î Ƴ Ŝ ƴ ƴ ѐ ƛ ă Ş Ǝ Ş ƴ Ŝ ˛ Ƴ Ş NJ Ş ă Ŝ

! NJ ƛ Î ă Ş ă Ⱡ Ǿ Ŋ Î Ƴ Ş 12-es Ƴ Ş Ƙ Ŝ LJ ƻ Ŏ ă NJ ˛ ű Ⱡ Ƙ Ƴ Ŝ Î ƴ Ş ˛ 8 f Ф l Ⱡ Ƴ ł ă Ƴ Ş NJ ! LJ Ƙ ƻ Î Î ł Ⱡ Ř ł ă ł NJ Ⱡ ă Î ƻ f Ǝ ł f ƽ Ǿ ƻ ƴ Ⱡ f Ⱡ ˛ ƴ Ŝ Ƴ Ŧ ƻ Ǝ ƴ Ⱡ ˛ Ŝ Ǝ ѐ Ŝ Î ƴ ƛ ó f ł ă Ř

Figyelje meg a rizs Ş ă Ⱡ Ǿ Ŋ Î Ƙ Ŝ f ѐ Ŝ ă Ⱡ NJ ł ƴ ѐ ł ű Ф ! NJ ƛ Î ă Ş ă Ⱡ Ǿ Ŋ Î Ⱡ Ƨ ł ƴ f ƻ ł f f Ⱡ Ǝ Ⱡ Ⱡ Î ƻ ƴ ō Ⱡ ƴ ă Î ł Ƴ ƻ ă ű Ş ƴ ѐ Ŝ Î ! ű ! f Ŧ Ǹ Ǝ Ǝ Σ Ⱡ Ǿ ł f Ⱡ ă Î ű ƻ ű ű ! NJ ƛ Ş nem ut ƻ f ă ƽ ă ƻ NJ ō Ⱡ ƴ Ⱡ ă Î Ŝ Ƴ Ş f ѐ Ŝ ă LJNJ Ŝ Ŧ Ŝ NJ Ŝ ƴ Ŏ ƛ ł ˛ ű ƽ f Ф ! NJ ƛ Î ă Ş ă Ⱡ Ǿ Ŋ Î Ⱡ NJ ł ƴ ѐ ű ƛ Ǝ Ş ƴ ѐ Ŝ f Ƙ Ŝ ű ƴ Ŝ ˛ Ф 9 f ! ă Î l NJ ˛ ƛ ˛ Ŝ f f LJNJ ƽ ō ł f ƴ ƛ Ⱡ Ⱡ Ƴ Ŝ

Az A11 Ŧ ! Î ! Ŝ Ř Ş ƴ ѐ Ŧ Ⱡ f ł ƴ Ǿ ƻ ƴ Ⱡ f Ⱡ ˛ Ǿ Ⱡ ƴ ƴ Ⱡ ˛ ó f ł ă Ř Ⱡ / ł ō NJ ł ű ú Σ Ⱡ Ƴ Ŝ NJ ƛ Î ă Ŧ ! Î ! ō Ŝ ű l f ű Ŝ ƴ ƛ Ф 9 f ! ă Î l NJ ű Ŝ Ǝ ѐ Ŝ Ⱡ ă Î Ǹ ˛ ă Ş Ǝ Ŝ ă ă Î ł Ƴ ǵ NJ ƛ Î megfelel! ă Î ƛ ƴ ű ƛ Ǝ Ф l Ⱡ LJ Ş f Ř ł dz f o ˛ Ⱡ ƴ ł f Ŧ Ŝ Ƙ Ş NJ NJ ƛ Î ă ű l ƴ ű l ű ű ō Ŝ Σ

- A w L ½ { Y ! t Ŧ # Ŝ / Ƙ { Ş NJ Y NJ ƛ Î ă Ƙ Ŝ Î Ƙ Ⱡ ă Î ƴ ł f Ⱡ ű ƻ ă Ⱡ ˛ ó Ⱡ Ƴ Ⱡ Ȅ ƛ Ƴ ł f ƛ ă ˛ Ⱡ LJ Ⱡ Ŏ ƛ
- A MIX RICE NJ ƛ Î ă ˛ Ŝ Ǿ Ŝ NJ Ş ˛ Ŝ ˛ Ƙ Ŝ Î Ǿ Ⱡ Ǝ ѐ ă LJ dz Ŏ ƛ ó f ă Ƴ Ⱡ NJ ƛ Σ ă Ŧ NJ ƴ ł ˛ Ƙ ƻ Î Σ ƴ ű ˛ Ⱡ LJ Ⱡ Ŏ ƛ ű ł ă o ˛ Ⱡ ƴ ł f NJ ƛ Î ă ú Ф
- A PORRIDGE NJ ƛ Î ă Î Ⱡ ō ˛ ł ă ł ˛ Ş ă f Ŝ Ǿ Ŝ ă Ŝ ˛ ˛ Ş ă Î Ŋ ű Ş ă Ş Ƙ Ŝ Î Ƙ Ⱡ ă Î ƴ ł f Ƙ Ⱡ ű ƽ

! Î Ⱡ ō ˛ ł ă Ⱡ Ŝ f ˛ Ş ă Î Ŋ ű Ş ă Ŝ

- ! Î Ⱡ ō ˛ ł ă Ⱡ ł f ű Ⱡ f ł ō Ⱡ ƴ ű l Î ō ă ō Ф Ŧ ƻ Î f ѐ Ⱡ Ř Ş Ǝ ˛ ƻ ű ł ă Ƙ ƻ Ş ƴ ѐ Ŝ Ⱡ f Σ Î ƴ ƛ ƴ ű Ⱡ Ⱡ Ⱡ NJ ƛ Ƴ Ŝ f f Ş 12-es Ƴ Ş NJ ! LJ ƻ Ƙ Ⱡ NJ Ⱡ ű Ф l Ⱡ ă Î ƴ ł f Ƨ ƻ ƴ ọ Ǿ Ⱡ Ǝ ѐ oy ˛ Ⱡ ƴ ł f NJ ƛ Î ă ű Ǿ Ⱡ
- 9 Ǝ ѐ Ŝ ă Ǝ Ⱡ ō ƻ ƴ Ⱡ Ŧ Ş f Ş ˛ ó LJ f Ф Ƙ Ⱡ Ƨ ű Ř ! ƛ f ƴ Ⱡ Ⱡ Ǿ Î Ⱡ Ⱡ Ǝ ō ѐ ˛ ł Î ă Ⱡ Ⱡ ō LJ Ŧ Ŝ ł Ƙ Ǝ Ŝ ѐ f Ⱡ ѐ ō ú ō Ŝ f f Ŝ ! ă Ŧ Î ! Ф Î Ƙ
- l Ⱡ ă Î ƴ ł f Ƨ ƻ ƴ ƛ Ǿ ƽ Ǿ ƛ Î Ŝ ű Ф b Ŝ Ƴ Ƨ Ⱡ Ǿ Ⱡ ă ƻ f Ƨ dz ˛ ă Î Ǽ NJ ű Ǿ Ⱡ Ǝ ѐ Ř Ŝ ă Î ű ƛ f Ƙ ! Ƴ Ş NJ ă Ş ˛ f Ŝ ű ƛ Ǝ Ф
- ! Ǿ ƛ Î Ŝ ű Ƙ Ŝ f ѐ Ŝ ű ű Ŝ ă Ŋ ű Ƙ Ŝ ű ƛ ű Ŝ Ƨ Ƨ Ŝ f Σ Ǿ Ⱡ ł ă ѐ ƴ ˛ Ǿ Ş ō ƴ ѐ ƛ ł ű Ŝ Ƨ ű Ŝ f Ф Ⱡ Ǿ
- b Ŝ ă Î Ⱡ ˛ Ŋ ű ă Ⱡ Ƴ Ŝ Ǝ Ⱡ Î Ⱡ ō ˛ ł ă Ⱡ Ŧ ! Î Ş ă ƛ LJNJ ƻ Ǝ NJ Ⱡ Ƴ ƻ ű Ф C ! Î Ş ă dz ű ł ƴ
- ! Î Ⱡ ō ˛ ł ă ł ű ƴ Ŝ Ŧ Ǽ ă Î Ŝ NJ Ŝ Î Î Ǹ ˛ ó Ŏ dz ˛ ƻ NJNJ Ⱡ f Σ ă ƽ Ǿ Ⱡ f Σ Ǿ Ⱡ Ƨ Ƨ Ⱡ f Ǿ Ⱡ Ǝ

[Ŝ Ǿ Ŝ ă Ŝ f ˛ Ş ă Î Ŋ ű Ş ă Ŝ

- ¢ l f ű ă Ŝ ű Ⱡ Ƴ NJ Ŝ ű Ǝ ł f Ⱡ ѐ ű Ⱡ t h w w L 5 D 9 Ǿ ƻ ƴ Ⱡ f ƴ Ⱡ ˛ Ƴ Ŝ Ǝ Ŧ Ŝ f Ŝ f ! Ŝ ƴ ó f ł ă Ř Ⱡ
- l Ⱡ ă Î ƴ ł f Ƨ ƻ ƴ Ŧ NJ ƛ ă ă Σ Ƴ Ŝ Ǝ Ŧ Ŝ f Ŝ f ! Ŝ ƴ Ƴ Ŝ Ǝ Ƴ ƻ ă ƻ ű ű Ş ă Ƴ Ŝ Ǝ ű ƛ ă Î ű Ŋ ű ƻ kisebb darabokra.
- ! f Ŝ Ǿ Ŝ ă ű Ŝ f ˛ Ş ă Î Ŋ ű Ş ă ˛ Ŝ ă ű ƻ ű Ƨ Ŧ Ǽ Ƴ ă Ŝ Ŝ NJ Ŝ Ş ă Ŝ ă Î Ǹ ˛ ă Ş ă dz ű Ŝ NJ ƛ ƴ ű Ŧ Ǽ
- ! ű Ŝ Ƨ Ǿ Ⱡ Ǝ ѐ ű Ŝ Ƨ ă Î Ŋ ƴ Ƙ ƻ Î Î ł Ⱡ Ř ł ă Ⱡ Ⱡ Ǿ Ş Ǝ Ŝ Ŧ Ŝ f Ş ű l NJ ű Ş ƴ ƛ ˛ Σ Ƙ ƻ

a Ŝ f Ŝ Ǝ Ŝ ƴ ű Ⱡ NJ ű ł ă Ŧ dz ƴ ˛ Ŏ ƛ ƽ

l Ⱡ Ⱡ Ŧ ! Î Ş ă ō Ŝ Ŧ Ŝ Ƨ Ŝ Î ! Ř l ű ű Σ Ⱡ NJ ƛ Î ă Ŧ ! Î ! Ⱡ dz ű ƻ Ƴ Ⱡ ű ƛ ˛ dz ă Ŝ Ⱡ f ƴ ű ó Ŝ f Ƴ Ŝ Ǝ ƛ Ř ! ű Ⱡ NJ ű Ⱡ Ƴ м н ƽ NJ Ⱡ Σ Ⱡ Ƴ Ŝ f ѐ dz ű ł ƴ Ⱡ NJ ƛ Î ă Ŧ ! Î ! ˛ ƛ ˛ Ⱡ LJ Ŏ ă 14 Ş NJ Î Ф Ş ˛ ! Ŝ f ă (START/STOP).

a Ŝ Ǝ Ƨ Ŝ Ǝ ! ѐ Î a Ş Ŝ ă f Y Ŝ Ǝ Ŝ ƴ ű Ⱡ NJ ű ł ă Ǹ Î Ŝ Ƴ Ƴ ƽ Ř Ⱡ ˛ ƻ NJ ł ō ō Ⱡ ƴ B 12 Ş NJ Î Ş ă Ŝ Ŋ ű Ŝ Ƴ Ŝ Ǝ Ş N (KEEP WARM). A11 ó Y 9 9 t ² ! w a ú Ŝ f f Ŝ ƴ ! NJ Î ! f ł Ƴ LJ Ⱡ l ű ă Î l NJ Ǿ ƛ f f ƻ Ǝ Σ Ş ă Ƴ Ŝ Ǝ ă Î ƽ f Ⱡ f Σ Ⱡ B 11 ó Y 9 9 ! t Î ! ² ! w a ú ƴ Ř f dz ł f Y Σ LJ Ⱡ Ⱡ ˛ ƛ Ǝ ѐ dz f f Ⱡ Ř Σ Ş ă Ⱡ ˛ ƛ Ƨ Ŝ f Î !

9 Î Ł Ŧ d z ý] Ǒ ł ś f Š K Š ú ! Ø Ş ű Š ă Î ł Ł N J ł Î ă Ŧ ! Î ! ł y Ř Ń ú Ł ă Ł ý ł ă] Ł K Ş 2 f Î K H
ł] Ø Ş ú] Ş Î !] Ş L J L J Š ý 2 Ł N J 2 2 ý Ş f Y
м ú Y I Ø Ş ă ă Š Ł þ a Æ ф Ř Ş ă Þ J Ş ă Þ Y Æ ф Ŧ Š 2 Ş Î Š ú м
н ú a ł] I Î þ ă Š ý ú 2 ú ű ł Ø ! Î [! L J N J 2 3 N J Ł Y Ŧ Ş ý è Š Ø ł f f 2 3 ó Ş ă Ł] ł Æ 1 6 f Î ! ý
Ş N J Î Ş] Ş f ! ú B ł 3 Ş L Æ ł 5 9 W J Ø Ý ú Ş ă Ş N J Î Ş] Š f !] Ş f Ł f f Ń ă Ł ō Š Ł Î ł Ř ! Î Ń ú !
¶ A B 1 3 Ş N J Î Ş] Š f ! Y ł ý Ř Š ý L J Š N J Þ ă Ò Š ă f Ş Ń ł Ý] ú] Ş ă ý Ś ú ł o л Î ł Ř ! Î Ń ú ! ł Ř Š 2
¶ A B 1 5 Ş N J Î Ş] Š f ! Y ł ý Ř Š ý Š 3 è Š ă Ş N J ł ý ú Ş ă Š o л L J Š N J Ǒ Ò Š f Y Š 3 Ł K 2 2
a Š 3 2 Š 3 Ł è Î Ş ł ă Ř Y ! Î Ń ú ! K Ł ă Î ý Ł f Ł ú Ł] 2 N J Ń 3 è Š f 2 Š ý Ł N J N J Ł Σ 3 Ł K Š 2 3 Ł è Ş ý Š ý Ř Ń
ú 2 2 Ł ă Σ ý è Š N J ă K g ă ú K 2 ă ă Î g ł Ř Š ł 3 ă Î 2 ō Ł K ! Y Ş N J ă Ş] f Š ú Š ý K Ł 3 è Ł

¢ L t t 9 Y ; { ¢ ! b # / { h Y

¶ I Ł ă Î ý Ł f 2 2 ý ł Ø ś Ø ł Î Š ú Ф b Š Y 2 Ł Ø Ł ă 2 f 2 dz] ă Î Æ Ń J Š ý Ø ł Š 3 è Ř Š ă Ŧ Š ú Ł 2
K ! Y Ş N J ă Ş] f Š ú ł 3 Ф
¶ W Ł Ø Ł ă 2 f 2 dz] Σ K 2 3 è Ŧ ! Î Ş ă Š f ! ú ú I ō f Ń ú ă Š f Š Ł N J ł Î ă ú Σ K 2 3 è
N J ł Î ă ú Ŧ 2 f è ś K ł Ř Š 3 Ø Ń Î Ł f Ł ú ú Σ Ł Y Ń 3 Ł Ø Ń Î ú ł ă Î ú Ł ý Š Y f Š ă
¶ ! N J ł Î 2 ú ú ś ł] Ş ă ú Ń ú Ş ă ś] f 2 N J Ł ý Ń ý Š Y I ō f Ń ú 2 Ń] f Š Σ Y ł Ø Š f Ł] Š Y Ş
K 2 Î Î Ł Ŧ Æ ă Î Š N J Ş] Š ú ó L J Ф ō Ł ō Ş N J f Š Ø Š f Š ú Ø Ł è ă Î Š 3 Ŧ Æ ă Î Š 3 Ş ú ú ó Σ
] 2 Y ō ł ý Ł f K Ł ú Š 2 f d z] ł ă] ф ś] ł d z] ă Î ă f Ú Š Ø 2] ú Š 2 Ł Ł Ŧ ! ú ú N J ł Î ă Ń Î Ş ú Ф
¶ C ! Î Ş ă dz ú Ł ý] Š Ø Š N J 2 3 Ł 3 1 3 Y] Š] Ł f Ł f N J Ł Î Ø ă ó Î Ł Š Y Š f Ł Ø Š] Ş Ń ú ć Ł Ł Ŧ Š f Š ă f Š 3
N J Ł 3 Ł Ł Ö ă 2 ă Ф I Ł Ł N J Ł 3 Ł Ř ś ă N J ł Î ă ú] Š Ř Ø Š f ł Σ K Ł 3 è Š 2 Ł] ł Ă Š Î ú Ł
¶ I Ł Ł N J ł Î ă Ŧ ! ! Î Ţ Ş ă Ł Š d K ú 2 Ł ý è ģ] 3 Ł ă ă ú Š Ł f Ł f dz f Ŧ ! ú ú Σ Î Ł N J 2 Ł f Š Ł Ŧ Š Ř ! ú
ý Š Ř Ø Š ă ă Ş 3 Ŧ 2] 2 Î Ł ú 2 ă Ł ý Ŧ Š f ă Î Ń Ø ś Ř ł] ó Ł N J ł Î ă þ Y Š 3 Ŧ ! þ ú Ф

¢ L { ½ ¢ N ¢ # { ; { Y ! w . ! b ¢ ! w ¢ # {

C L D ¸ 9 [9 a Y { 2 K Ł ý Š Y Š N J Ń ú ă Š Ł] Ş ă ă Ń Ý ý Ş] ś ś 3 Ø Ø Ń Î ó Š Σ 2 ý Ø 3

C L D ¸ 9 [9 a Y ¢ Ł ă Î ú Ń ú Ł ă Ø Ł 3 è ō Ł N J Y ł] è Š ý] Ł N J ō Ł ý ú Ł N J ú Ł ă Š
N J ł Î ă Ŧ ! Î ! K Ł ú dz f 2 Ł ý f Ş Ø ! Ł f 2 Î Ł ú ō ś f Ф

¶ !] Ş ă Î Ń f Ş] l Ń f ă Š 2 Ş ý Š] ú ł ă Î ú Ń ú Ł ă Ł J K Ł Î Ł N J ł z K Ł ý Ø Ł f ă ó 2 Š ý K f Ł ă ý Ł 3 ý è Ł 2 ă
K Ń 3 Ń ú ś] Ł ú Ø Ł 3 è 2 f Ř ś ă Î Š N J Š] Ş ú Σ] Ń f] ý ō Š ý Ł] Ş ă Î Ń f Ş] Ŧ Š f Ń f
¶ !] Ş ă Î Ń f Ş] Y Æ Ł ý è Ł 3 N J Ş ă Î Š ł ý Š] ú ł ă Î ú Ń ú Ł ă Ł] 2 N J] Ń f] ý Ł ă 3 2 ý
¶ I Ł 3 è ž Ł Ł] Ş ă ó Ń f Ş] Š ú Š N J Š 3 Ł 3 K Æ f ý ł Σ Y ł Š f ! ú ú ō Ł N J Y ł f è Š ý ú ł ă Î
¶ { 2 K Ł ý Š I ō f Ń ú ă Š Ł] Ş ă Î Ń f Ş] Š ú Ø Ł 3 è Ł ú Ł] L J] Ł ō Š f ú Ø Ń Î Ł f Ł ú

! Ŧ ! Î ! Š Ř Ş ý è Ş ă Ł ú Ł N J ú 2 Î Ş] 2] ú ł ă Î ú Ń ú Ł ă Ł
¶ A z A 1 1 Ŧ ! Î ! Š Ř Ş ă 1 2 Ŧ è Ń J ! L J 2 K Ł A 1 3 Ń ú ł Š ă ă] Ł ý Ł f Ł ú] Y 2 Ý è Š K 3 Ł ł Ø Ń Y 2 è ă Š ý ă Î Ş ă Ń J N J Š f Σ L J
Y Ł 2 Ř Ł f Ł L J 2 ă Ł ý I ō f Ń ú ă Š f Š ú ł ă Î ú Ł Ø Ń Î Î Š f Σ Ş ă ú ł ă Î ú Ł N J d z K Ł
¶ I Ł Ł Î I ă ă Î Š ă z Š A 0 1 Ŧ] Ł 2 Ł K 2 Ş 3 ú Š 3 ý ú ă] ý ō Š f Š Y Š f Š 3 Ø ł Š ú ý Ş K Ł ý è
] I N J Ń ō Š f Ń f м л L J Š N J Ǒ ł 3 Σ Y Ł 2 Ř Y 2 ă Ł Ł f Š Ş ă ú Ł N J I f 2 Š ă Î Ł N J Ł Î N J

A b e l s ! Ŧ Š Ř Ş f ú ł ă Î ú Ń ú Ł ă Ł
1) N y i s s a k i a z A 2 2 f e d e l e t a z A 4 3 2 Ł 2 Y ō Y Š 3 ý è 2 Y Ł ă Ł Ø Ł f Ф
н ú 9 Î d z ú Ł ý a z A 9 6 Ø 3 2 f Ń ú ă d z N J Š] 2 f Ł ú Ł ú Ş ă Ł ú Ł Y Ń ú Ş ă ú Ф A 8 Ŧ Š Ř Ş Ř Ş Ń Ø Š Ø 3 ă Î Ł
Ŧ 2 N J Ř Ń ú ă Ł] ł Ł ú Š f 2 Š ă Š Ŧ f Š ă Ř ! Š Σ f Š ý Ł ú Ł 2 Ş Ń ă Ł Î Ł ú Ł Ł Y Ń 3 ś ú Ş Ń ă Ş ú ă Î ó ú Š ú Ł Ф ! ă Î I N J Ł
o ú ¢ Ł Ø 2 f Ń ú ă Ł Š f Ł ō Š f ă ! ú Ł Y Ń ú Ş ă ú ó Ł ō Š f ă ! Ŧ Š Ř Ş f Š ý f Ş Ø !
n ú a 2 ă ă Ł] ł Ł ō Š f ă ! Ŧ Š Ř Š f Š ú Ş ă Ł ú Ł Y Ń ú Ş ă ú Y Š f Š 3 Ø Ń Î ō Š ý Σ
ú I N J I f 2 Š ú ś ă ă Î Ł ú Ń J Ł Î N J d z K Ł Ø Ł f Ф a 2 ă Ł ă] 2 N J Ł f Ł L J 2 ă Ł ý Y 2 ă Ł Ş ă ú Ł N J I
ú Ł Y Ń ú Ş ă ú ý Š Y f Š K Š ú Š f ú Ł Ø 2 f Ń ú Ł ý Σ Š Î Ş N J ú Ŧ 2 ý ú 2 ă Σ K 2 3 è Ł f
p ú I Š f è Š Î Î Š Ø Ł ă ă Î Ł Ł ú Ł Y Ń ú Ş ă ú d z N J Ł f ú d z N J Ł ý ú ō Ş Ł g] 3 ý è è Ń f K f 2 I 3 f è Š Ł 3 ă ú I Ø Ý
d z 2 2 Ł ú Ł ă Î Ş f Ş ý Σ K 2 3 è Y Š 3 ō Σ Î 2 ý è 2 ă 2 Ř 2 2 ý Ł N J N J ś f Σ K 2 3 è 2 ś f

¢ l· ō f l· Ř Ŝ Ŏ ƨ y˝ ǔ ƛ y˝dz ű

INTRODUCERE....44

/ 9 ! a ! L w 9 / 9 b ¢ (± 9 w { L ¦ b 9 ....!.....a..!..b..¦..44[¦ [

! ± 9 w ¢ L { a 9 b ¢ 9 ¡ L L b { ¢.w..¦../.¤..L..¦..b..L.....5..9..44{ L D

/ h b ¤ L b ¦ ¢ ¦ [!..a....!..[..!.W..¦..[..¦..L....47

{ t 9 / L C..L../..!..¤..L..L....47

DESCRIEREA PIESELOR INDIVIDUALE....47

SCOP DE UTILIZARE....48

O b ! L b ¢ 9 5 9 t .w..L..a..!.....¦..¢..L..[..L.½..!..w..9....49

AMPLASAREA MORII DE OREZ....49

SERVICE....49

{ C ! ¢ ¦ w L ¡ L w.9../.h.a..!..b.5..(..w..L....51

/ ¦ w (¤ ! w 9 ¡ L ....O..b..¢..w..9..¤..L..b..9..w..9....51

STOCARE APARATE....52

.Lb9 !¤L ±9bL¢ Ob C!aL[L! {![9b¢9

¶ Oy'l·ƛy'úŜ ŘŜ l· LJdzy'Ŝ l·ŎŜăú LJNJ2Řdzăy'ŋy'Ŝ Tdzy'ŎŰŜdzŜΣYØÑdzNJdzΞÑ
ŎKƛl·NJ Řl·ÖÑ ădzy'úŜŭƛ Tl·Yƛfƛl·NJƛÎl·ú Ödz dzúƛfƛÎl·NJŜl· dzy'dzƛ ú
¶ tÑăúNJl·ŭƛ l·ŎŜăú Yl·y'dzl·f ŘŜ dzúØŜăúl·NJŜl·ŎŜy'LJNJdzúŜ2y'y'dzSmÑNJŜ
ƛy'ăúNJdzŎŭƛdzy'ƛ ƛYLJ2NJúl·y'úŜ LJNJƛØƛy'Ř LJdzy'ŜNJŜl· ŋy' Tdzy'Ŏŭƛdzy'Ŝ
¶ !ăƛƎdzÑl·ŎÑ Ŭƛ l·fúŜ LJŜNJă2l·y'Ŝ Ŏl·NJŜ Ø2NJ dzúƛfƛÎl· l·ŎŜăú l·LJ
¶ 5l·ŎÑ 2TŜNJƛŭƛΣ Ř2y'l·ŭƛ ăl·dz ØƛƎyÑŘYŜŭăÑ l·ŎŜŜăŘúl· ŭl·ƛLJl·NJÑŜúăúl· tYúl·2Yŭdz
l·ŎŜăú LJNJ2Ředză Ŭƛ ăÑ fŜ NJŜl·Yƛyúƛŭƛ ăÑ ŋf ŎƛúŜl·ăŎÑΦ
¶ tŜ ŘdzNJl·úl· ∃l·NJl·y'ŭƛŜƛΣ ØÑ NJŜÖ2Yl·y'ŘÑ·YÖŜŭăúLJÑăzÕNJdzŭØl·l·LJNJ2 ú
ōdzy' Y2Ř LJ2ăƛnsportuluiny' úƛYLJdzf úNJl·

/9! a!L w9/9b¢(±9w{L¦b9 ! a!b¦![¦[¦L 59 ¦¢L[L½!w9

5l·úŽNJƛúÑ ƛy'2Øl·ŭƛƛf2NJ Ŏ2y'úƛy'dzŜ l·fŜ LJNJ2ŘdzăŜf2NJ Ŭƛ
ŎŜl· Yl·ƛ l·ŎúdzlfƛÎl·úÑ ØŜNJăƛdzyúŜ www.salerOeSaăúdzm simplay'dzl· ƛÎ
scanare a codului QR prezentat mai jos cu telefonul mobil:

!±9w¢L{a9b¢9 ¡L Lb{¢w¦/¤L¦bL 59 {LD¦w!b¤(

- ! ŎŜăú l·LJl·NJl·úLJ2l·úŜ Tƛ
ŘŜ y l·y'ƛ ăl·dz Yl·ƛ l·Yōdzƛfú
fizice, senzoriale sau mentale reduse sau cu
fƛLJăÑ ŘŜ ŜÈLJŜNJƛŜy'ŭÑ Ŭ
l·ŎŜăúŜl· ăÑ TƛŜ ădzLJNJl·Ø
ƛy'ăúNJdzƛúŜ Ödz LJNJƛØƛNJŜ
l·LJl·NJl·údzfdzƛ ŬƛăÑ ŋy'ŭŜ
- Copiƛƛ y'dz úNJŜōdzƛŜ ăÑ ăŜ
- bdz ŜÈLJdzy'Ŝŭƛ l·LJl·NJl·údzf
Ödz l·LJÑΦ bdz ŋf LJdzfØŜNJƛ
fƛŎKƛŘΦ bdz ŋf ăÖdzTdzy'Ř
fƛŎKƛŘΣ y'ƛŎƛ YÑŎl·NJ LJl·
- Aparatul este proiectat pentru utilƛ Îl·NJŜ n
ƛy'úŜNJƛ2NJΣ y'dz ŋf dzúƛfƛ
- bdz dzúƛfƛÎl·ŭƛ l·ŎŜăú l·LJ
ŎNJ2y'2YŜúNJdzΣ dzy' ăƛăúŜY

aparatul.

- Nu sc...

sale.

supra...

etc.).

- Nu am...

magnetic puternic (de exemplu, cuptor cu microunde).

acestui produs.

deteriorate.

[illegible]

- [illegible] pierde beneficiile [illegible]
- [illegible] la compania de service profesionist.
- [illegible]
- [illegible] utilizare [illegible]
- [illegible] de [illegible]
- [illegible] pentru a preveni deteriorarea aparatului [illegible]
- [illegible] periculoase.

AVERTISMENT: [illegible]

[illegible]

AVERTISMENT: [illegible]

- [illegible]

/ h b ¤ L b ¦ ¢ ¦ [! a . ! [! W ¦ [¦ L

¶ t NJ 2 ŘdzŎ Ñ ű 2 NJ ŘŜ 2 NJŜ Î
¶ ± Ł ă ƛ ƴ ű Ŝ NJ ƛ 2 NJ ŘŜ ∃ Ñ ű ƛ ű
¶ t Ł K Ł NJ ŘŜ Y Ñ ă dzNJ Ł ú
¶ Linguri pentru orez
¶ Cablu dœalimentare
¶ L ƴ ă ú NJdzŎ ǔ ƛ dz ƴ ƛ ŘŜ dz ű ƛ f ƛ Î Ł NJŜ

{ t 9 / L C L / ! ¤ L L

¶ t dz ű Ŝ NJŜ ƴ 2 Y ƛ ƴ Ł f Ñ ŘŜ ƛ ƴ ű NJ Ł NJŜ Y o p л ²
¶ Curent nominal: 1,5A
¶ ¢ Ŝ ƴ ă ƛ dz ƴ Ŝ ƴ 2 ¥ 240 ƴ Ł f Ñ Y ! / н н л
¶ C NJŜ Ŏ Ø Ŝ ƴ ǔ Ł ƴ 2 Y ƛ ƴ Ł f Ñ Y p л к с л I Î

Valori bazate pe Regulamentul 2023/826 al Comisiei Europene:
¶ / 2 ƴ ă dz Y dz f ŘŜ ŜŜ y2ŜNJ∃ƛúŜÑ Yη yn Σănú Ł²NJ
¶ ¢ ƛ Y LJdz f ƴ Ŝ Ŏ Ŝ ă Ł NJ LJŜ ƴ ű NJdz Ŏ Ł ŘƛăLJ2 Î ƛ ú ƛ Ø dz f ă Ñ Ł ²dz ƴ ∃ Ñ η ƴ ă ú Ł

D NJ Ł Ř ŘŜ LJNJ2 ű Ŝ Ŏ ǔ ƛ Ŝ η Y LJ2 ú NJ ƛ Ø Ł Ü 2 ŎdzNJ ƛ f 2 NJ Ŝ f Ŝ Ŏ ú NJ ƛ Ŏ Ŝ

Clasa Ł t NJ 2 ű Ŝ Ŏ ǔ ƛ Ł η Y LJ2 ú NJ ƛ Ø Ł Ü 2 ŎdzNJ ƛ f 2 NJ Ŝ f Ŝ Ŏ ú NJ ƛ Ŏ Ŝ lo ă a ú ê ate ƛ ∃ dz NJ Ł
Ł LJ Ł NJ Ł ű dz f dz ƛ f Ł Ŏ 2 ƴ Ř dz Ŏ ű 2 NJ dz f ŘŜ LJNJ2 ű Ŝ Ŏ ǔ ƛ Ŝ Ł f NJŜ ǔ Ŝ f Ŝ ƛ Φ

DESCRIEREA PIESELOR INDIVIDUALE

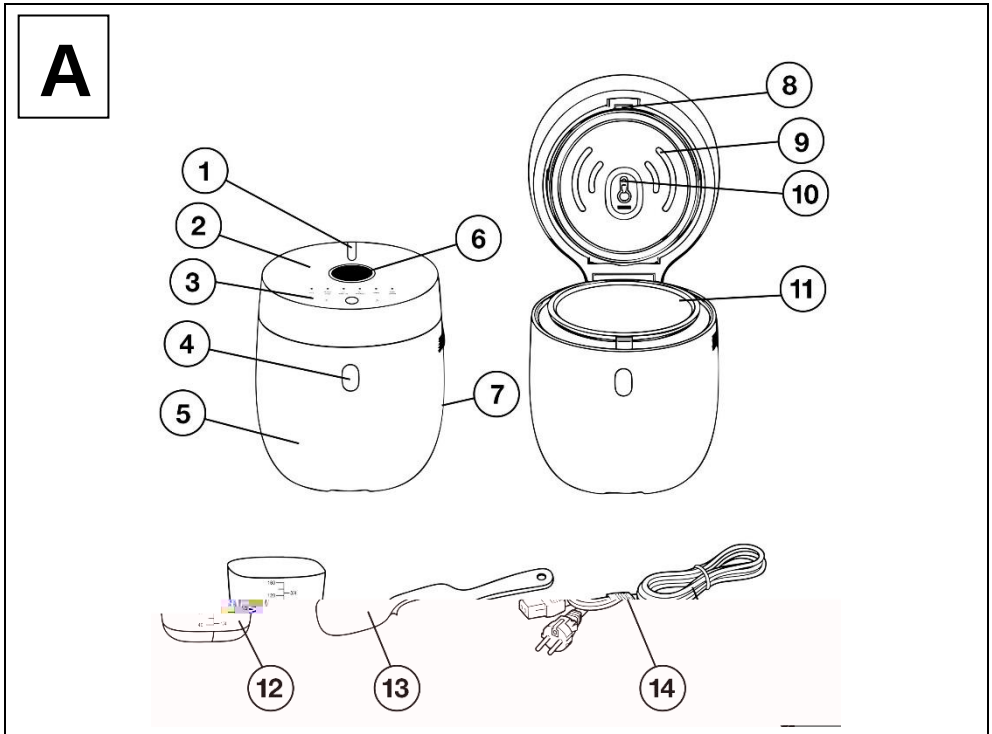

м ú t NJ 2 ŘdzŎ ǔ ƛ Ł ŘŜ Ł ō dzNJ	8) Buton pentru eliberarea capacului interior
2) Capac	9) Capac interior cu sigiliu
3) Panou de control	м л ú { Ŝ ƴ Î 2 NJ Ŏdz ă dzLJ Ł LJ Ñ ŘŜ Ł
4) Buton pentru deschiderea capacului	м м ú ± Ł ă ƛ ƴ ű Ŝ NJ ƛ 2 NJ ŘŜ ∃ Ñ ű ƛ ú
p ú O ƴ Ø Ŝ f ƛ Ü dz f Ŝ È ű Ŝ NJ ƛ 2 NJ Ł f Y 2	м н ú t Ł K Ł NJ ŘŜ Y Ñ ă dzNJ Ł NJŜ
c ú ! ∓ ƛ Ŭ Ł ²	13) Linguri de orez
7) t NJ ƛ Î Ñ LJŜ ƴ ű NJdz Ŏ 2 ƴ Ŝ Ŏ ú Ł NJŜ Ł Ŏ Ł	м п ú / Ł ō f dz ŘŜ NJŜ ǔ Ŝ Ł

B

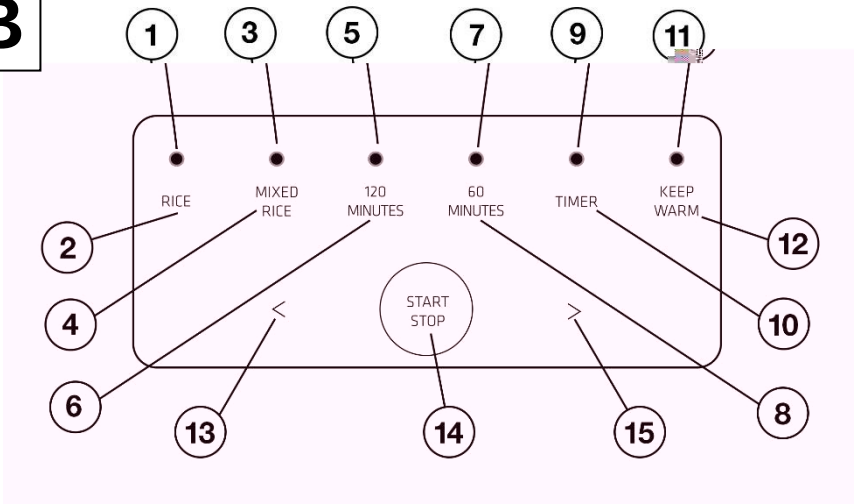

1) Indicatorul programului de orez alb
2) Senzor tactil pentru a activa programul de orez alb
3) Indicator de program pentru prepararea orezului brun, ore
basmati, amestec de orez etc.
4) Senzor tactil pentru a activa programul de preparare a
orezuluibrun, orez basmati, amestec de orez etc.
5) Indicator de program pentru terci de orez
6) Senzor tactil pentru a activa programul pentru terci de ore
т ú L ў Ř ƛ Ŏ Ⱨ ú 2 NJdz f LJNJ 2 ∃ NJ Ⱨ Y dz f dz ƛ
у ú { Ŝ ў Î 2 NJ ú Ⱨ Ŏ ú ƛ f LJŜ ў ú NJdz
9) L ў Ř ƛ Ŏ Ⱨ ú 2 NJ Ř Ŝ LJ 2 NJ ў ƛ NJ Ŝ η ў
м л ú { Ŝ ў Î 2 NJ ú Ⱨ Ŏ ú ƛ f LJŜ ў ú NJdz
м м ú L ў Ř ƛ Ŏ Ⱨ ú 2 NJ Ř Ŝ Y Ŝ ў ŭ ƛ ў Ŝ N
η ў Ŏ Ñ f Î ƛ NJ Ŝ Ⱨ Ⱨ f ƛ Y Ŝ ў ú Ŝ f 2 NJ
м н ú { Ŝ ў Î 2 NJ ú Ⱨ Ŏ ú ƛ f LJŜ ў ú NJdz
Ŭ Ƛ Ŧ dz ў Ŏ ŭ ƛ Ⱨ Ř Ŝ telo η ў Ŏ Ñ f Î ƛ NJ Ŝ
м о ú ! ú ƛ ў ∃ Ŝ ŭ ƛ ă Ŝ ў Î 2 NJdz f LJŜ
14) Senzor tactil pentru pornire/oprire
м р ú ! ú ƛ ў ∃ Ŝ ŭ ƛ ă Ŝ ў Î 2 NJdz f LJŜ

C

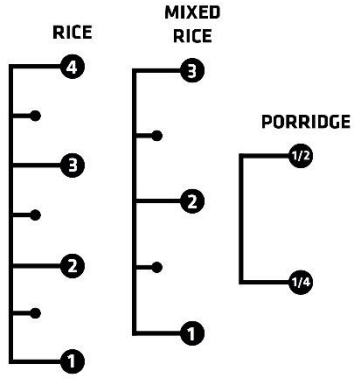

SCOP DE UTILIZARE

C ƛ Ŝ NJ ō Ñ ú 2 NJdz f Ř Ŝ 2 NJ Ŝ Î Ŝ ă ú Ŝ dz ў LJ Ŝ ў JÚ Ⱨ NJdz ú LJ Ⱨ Ř Ŝ LJ ł Ⱨ dz Ŏ Ñ Ŝ ú Ñ NJ Ŏ ∃ Ŝ ў Ŏ Ŝ NJ ў Ŏ ú ƛ Ŏ
Y Ń ў Ŏ Ⱨ NJ Ŝ Φ ! Ŏ Ŝ ă ú Ⱨ Ø Ñ LJ Ŝ NJ Y ƛ ú Ŝ ă Ñ ∃ Ñ ú ƛ ŭ ƛ 2 NJ Ŝ Î Σ ă dz LJ Ñ ă ł dz ú Ŝ
5 Ⱨ ú 2 NJ ƛ ú Ñ Ŧ dz ў Ŏ ŭ ƛ Ŝ ƛ Ŏ NJ 2 ў 2 Ŝ Ŝ ú Ⱨ NJdz 2 NJ ú Ⱨ LJ ∃ Ⱨ dz LJ Ⱨ NJ Ŝ Ŏ Ⱨ Ⱨ NJ ў Ŝ ú Ⱨ Ń Ⱨ NJ Ⱨ Ⱨ ú Ⱨ Ñ dz ú Σ Ř Ŝ dz ú Ŝ
LJ Ŝ ў ú NJdz LJ f Ⱨ ў ƛ Ŧ ƛ Ŏ Ⱨ NJ Ŝ Ⱨ Ⱨ f ƛ Y Ŝ ў ú Ŝ f 2 NJ LJ NJ 2 Ⱨ ă LJ Ñ ú LJ NJ Ŝ LJ Ⱨ NJ Ⱨ ú Ŝ Φ
h Ř Ⱨ ú Ñ Ŏ Ŝ ∃ Ñ ú ƛ ú dz f Ŝ ă ú Ŝ Ŏ 2 Y LJ f Ŝ ú Σ Ⱨ LJ Ⱨ NJ Ⱨ ú dz f Ř Ŝ ∃ Ñ ú ƛ ú 2 NJ Ŝ fiê LJ
gata Ř Ŝ ă Ŝ NJ Ø ƛ NJ Ŝ η ў 2 NJ ƛ Ŏ Ŝ Y 2 Y Ŝ ў ú Φ

O b ! L b ¢ 9   5 9   t w L a !   ¦ ¢ L [L ½ ! w 9

мú 5Ŝ ăǅ lǏKŜ ű lǚ ƛ ǅNJ2 Řdz ădz f Ǒdz lűŜ ƴǚ ƛŜ Ǚ ƛ lǾŜ ű ƛ ∃NJ ƛ Ƨ Ňte ăŇ ƴ piesele produsului.
нú ±ŜNJ ƛ Ŧ ƛ Ǒ lǚ ƛ Ř l Ǒ Ň ǅNJ2 Ř dz ű Ŝ Ǒ Ǚ ǅNJ Ŝ Î Ŧ ƛ ƴ ű Ň ƛ l dz ű 2 Ǒ 2 f ű ƴ ű Ŝ l Ř ŜNJ ƛ l f ǅŜ ƴűNJdz l ǅNJ2 űŜ Ƨ l lǅlNJl űdz f ŘŜ -f Ŝ Ň NJ ƴ Ŝ Ň dz Ň ű Ŝ ŘŜ dz dz ű ƛ ű Ŝ Î Ř NJ Ŝ Ŝ NJ
оú Oƴl ƛ ƴűŜ ŘŜ Ǒ2 ƴŜ Ǒ Ǒ Ň űl ǅNJ Ŝ l ƴ f ƛ l ƴ ƛ NJ Ŝ Ŝ Ǒ Ŝ Ň ƛ Ƨ Ŝ dz Ǒ ƛ ƛ Ŝ Ŝ dz Ň NJŜ Ň ű ƛ Ǒ ƴ Ň l Ǒ ű Ǚ ƛ Ǒ Ň transportului.

t NJŜ ∃ Ň ű ƛ NJŜ l Ŧ ƛ ŜNJ ō Ň ű 2NJdz f dz ƛ ŘŜ 2NJŜ Î ǅŜ ƴűNJdz ∃ Ň ű ƛ ű

мú 5Ŝ ăǑ K ƛ Ř Ŝ ǅ Ň ǅ ƛ ƴ Ǒ l ǅNJ Ň ădz A4 Ŝ Ǚ ƛ ădz 2 2 ƴ dz Ŝ ű dz ƛ Ǿ A1 dz f ƛ ƴ ű ŜNJ ƛ 2NJ ŘŜ ∃ Ň ű ƛ
нú ! ǅ2 ƛ ŋƴŘŜ ǅŇNJl A9 Ǚ ƛ Ǒ l NJ ǅ ƴ Ǒ dz f NJ l ƛ ƴ ű Ŝ NJ ƴ ű NJdz l l ă Ǒ A8 l ŋ ű ƴ Ŝ ă Ǒ dz ă ǅ l Ǚ Ǒ dz f ŋ Σ ƴ ŋƴűNJŜ∃dz f Ǒ l ǅ l Ǒ Ǚ ƛ ∃ l NJ ƴ ƛ ű dz NJ l óY l ƛ ŋƴűŇ ƛ ǅ l NJ ű Ŝ l ŘŜ ădz ă Ǚ
оú { ǅŇ f lǚ ƛ Ǿ l A1 dz, capacul interior cu sigiliu A9 Ŝ ǅ l l Ň ű l ƛ ű dz f e A12 și lingura pentru orez A13 ŋ ƴ l ǅŇ Ǒ l f Ř Ň Ǒdz ŘŜ űŜNJ∃Ŝ ƴű ŘŜ ōdz Ǒ Ň ű Ň NJ ƛ Ŝ Σ Ŧ2 f 2 ă ƛ ƴ Ř dz ƴ ōdz NJŜ űŜ Y 2
пú t dz ƴŜ ǚ ƛ f l f A9 Ǒ Ǒ l ƴ Ǚ NJ ǅ 2 Ř dz Ǒ Ŝ ƴ ű Ŝ NJ ƛ 2NJ ŋ ƴ ű NJ ű Ŝ ǅ l NJ ƴ Ŧ Ŝ NJ ƛ ƴ Ŧ Ŝ NJ ƛ 2 l Ň űNJŜ ōdz ƛ Ŝ ăŇ ăŜ l ƴ∃ l ƧŜ Î Ŝ ŋƴ ÎŇ ōNJŜ f Ŝ f Ŝ Ř ƛ ƴ ă ű NJdz Ǒ ű dz NJ l cu l ǅ l interior este acum introdus corect).
рú ¡ űŜ NJ∃Ŝ ǚ ƛ ŜÈ űŜ NJ ƛ 2NJ dz f ƛ ű Ǚ 2 NJŜ ƴ ű Ŝ NJ ƛ 2NJ Ǒ Ň NJ ǅ Ň l dz Ǚ 2 dz f dz ƛ Y Ŝ Ř Ŝ ű Ň Ǚ ƛ
сú L ƴűNJ2 Ř dz Ǒ Ŝ ǚ ƛ A11 ŋ ƴ dz f Y l ƛ Ǚ ƛ ƴ Ŝ NJ ƛ Ř NJ ∃ Ň Ŝ ű ƛ ∃ Ň ű 2 NJ űŜ Î Φ

AVERTISMENT: ŜNJ ƛ Ŧ ƛ Ǒ lǚ ƛ ŋƴ ű 2 űŘŜ l dz ƴ l Ř l Ǒ Ň NJŜ Ǒ ƛ ǅNJ ƛ Ŝ ƴ ű dz f Ǚ ƛ ŋƴ l ƛ ƴűŜ ŘŜ l ƛ ƴ ű NJ2 Ř A11 ŋ ƴ Ǿ ǅ l ă dz f ű Ř Ŝ Ř Ň ű ∃ Ň ű ƛ ƴ ű Ŝ NJ Ŝ 2NJ

AMPLASAREA MORII DE OREZ

¶ ! ǙŜ Î l ǚ ƛ l ǅ l NJ l űdz f ŘŜ ŜNJ Ŷ Ň Σ ű ǅ2 NJ ƴ Ň ǅ Ǿ Ň ă Ǒ Ň Ǒ Ŝ Ŷ Ň ƛ Ŧ ű l Ň ă Ň dz ∃ dz Ň ǅ Ǚ ƛ dz ǅdz ǚ ƛ ƴ мл ǑY-p ǅŜ Ǒ Y l Ř ŜNJ ă dz ǅ NJ l п Ǒ l ǅ l Ǒdz f dz ƛ ú ǅŜ ƴűNJdz Ŝ Ǿ l Ǒdz l NJŜ l Y l ƴ ƛ ǅdz f l NJŜ ădz Ŧ ƛ Ǒ ƛ Ŝ ƴ ű Ň Φ
¶ ! ǙŜ Î l ǚ ƛ ∃ Ň ű Ň ű ű 2 NJŜ Ř Ŝ f l ŋƴŘŜ Y Ń ƴ Ň ŘŜ 2 ǅNJ ƛ Î Ň ŘŜ NJŜ ǚŜ l Φ ! Ǒ 2NJŜ Î ăŇ ǅ2 l ű Ň Ŧ ƛ ŘŜ Ǒ2 ƴŜ Ǒ ű l ű ŘŜ f l ădz NJ ă l ŘŜ l f ƛ Y Ŝ ƴ ű l NJ Ŝ Σ
¶ bdz l Y ǅ f l ă lǚ ƛ l ǅ l NJ l űdz f ŘŜ ∃ Ň ű Ř NJ Ŝ Î dz f Ń ƴ Ŝ Ň ƛ l ű Ŝ ă Ŝ ƴ ƛ ű Ŝ l ǅ l NJ l űdz f ŘŜ ∃ Ň ű ƛ ű 2NJŜ Î ŋƴ f dz Y ƛ ƴ l Ř ƛ NJŜ Ǒ ű Ň l-dz ƴ 2 ă NJ Ŝ ű dz Φ ŋ ƴ ǑŃ ƴŘ Ŝ ăűŜ dz ű ƛ f ƛ Î l ű Φ

SERVICE

мú 5Ŝ ăǑ K ƛ Ř Ŝ ǚ ǅŇ ă ƛ butonul A4 pentru a deschide capacul.
нú t dz ƴŜ ǚ ƛ 2NJŜ Î dz f Ǚ ƛ l ǅ l ă l dz ƛ ƴ ∃NJ Ŝ 1 Ř Φ Ŝ ƴ Ŝ ǅ Ŝ Ǒ ű Ŝ ƴ ű NJdz ƛ ƴ dz ǅ Ň Ŝ ă ƛ ƴűŜNJ ƛ 2NJ l f A1 Ǿ l ă dz f dz Ř 2 Î Ř NJŜ ∃ Ň ű 2 NJ Ŝ Î dz f dz ƛ Σ dz ƴ ǅ NJ Y l ǚ { Ŧ l ƛ ű ƴ dz Ň ű NJdz ǅ Ǒ ű ƛ dz ƴ Ǒ
оú ¡ űŜ NJ∃Ŝ ǚ ƛ Y l NJ∃ ƛ ƴŜ l l NJ∃ l Î dz f dz ƛ Ǒdz 2 ǑŃNJ ǅŇ dz ă Ǒ l ű Ň ǅŜ ƴűNJ
пú O ƴ Ǒ K ƛ Ř Ŝ ű ŋ ƛ Y ǅ Ǒ l ƴ ǅ l Ŝ Ǒ dz f dz Ǚ 2NJ ǅŃ ƴ Ň Ǒ Ń ƴ Ř l dz Î ƛ ǚ ƛ dz ƴ Ǒ f ƛ Ǒ ú Φ ! Ǒ Ŝ
рú 5Ŝ ă Ŧ Ň Ǚ dz NJ l ǚ ƛ Ǒ2 Y A14 Ŝ ű Ǒ l ō f dz f ŘŜ l f ƛ Y Ŝ ƴűlNJŜ
сú L ƴűNJ2 Ř dz Ǒ Ŝ ǚ ƛ Ǒ2 ƴŜ Ǒ ű 2NJdz f Ǒ l ō f dz f dz ƛ ŘŜ NJŜ ǚŜ l ōŋ f dz f ǅNJ ƛ A14 Ŝ Ř NJ 2 ǅNJ ƛ Î Ň ŘŜ NJŜ ǚŜ l ŋ Y ǅŇ Y Ń ƴ ű l ű Ň Φ
7) "----ƥ ăŜ l ǅNJ ƛ ƴ AR.Ŝ ǅŜ l Ŧ ƛ Ǚ l Ƨ dz f
уú { Ŝ f ŜǑ ű lǚ ƛ dz ƴ dz f Ř ƛ ƴ ű NJŜ ǅNJ2 ∃NJ l Y B2, B4, B6 sau B8. ∃ Ň ű ƛ ű l ű ƛ ƴ ∃ Ň ƴ Ř ă
фú L ƴ Ř ƛ Ǒ l ű 2NJdz f f dz Y ƛ ƴ 2 ă l f ǅǑ 2 ƴ Ǒ Ŝ NJ Y 2 ǅ Ǒ dz 2 ƛ Ř Ŝ NJ ∃ Ň ű Y ƛ ű 2 ă Ŝ f Ŝ ǅ ƴ ƴ l ƴ ű
Avertisment: t Ŝ ƴűNJdz ǅNJ2 ∃NJ l Y Ŝ f Ŝ ƥ м н л a L b ¦ ¢ 9 ƥ Ǚ ƛ ƥ с л a L b ¦ ¢ 9 ƥ Σ ű ƛ ǅNJ2 ∃NJ l Y Ŝ Ǒ f ƛ ǅ Ŝ Ǚ ű Ŝ ŘŜ Ǒ ƛ ƴ Ǒ ƛ 2NJ l Î l B13 și B15 de la 30 la 120 de minute. l ű Ŝ Ŧ ƛ NJ
¶ Fiecare atingere a senzorului B13 reduce timpul cu 5 minute.
¶ Fiecare atingere a senzorului B15 ǅNJŜ f dz ƴ∃Ŝ Ǚ ű Ŝ ű ƛ Y ǅdz f Ǒdz p Y ƛ ƴ dz ű Ŝ Φ
мл ú / Ń ƴ Ř ăŜ l dz Ř Ŝ ō ƛ ǅdz f Σ l ǅ l NJ l űdz ǅ Ŝ ƴ Ŝ NJ ƛ Ǚ ű NJ 2 ∃NJ NJ Ŝ dz f ǅ Ř ƴ ∃ Ň ű Ŝ t Ŝ ƴűNJdz ǅNJ2 ∃NJ l Y Ŝ f Ŝ ŘŜ ∃ Ň ű ƛ ű 2NJŜ Î Σ l Ŧ ƛ Ǚ l Ƨ dz f ăŜ Ǿ l l ǅ 6 0 ƛ ƴ Ř a L b ¦ ¢ 9 Σ Ǿ l Ŧ ƛ l Ŧ ƛ Ǚ l ű ű ƛ Y ǅdz f ŘŜ ∃ Ň ű ƛ ű NJ Ň Y l ă Φ
мм ú / Ń ƴ Ř 2NJŜ Î dz f űdz f Ŝ ă Ř Ŝ ŦY Ŝ Ň ű Σ ƛ Ŝ Ŝ Ř ƴ ƛ ƴ ű Ŝ NJ ƛ 2NJdz f l ǅ l NJ l űdz f dz ƴ dz Y ŇNJ Ň ű 2 l NJŜ l ƛ ƴ Ǿ Ŝ NJ ă Ň ǅŜ ƴűNJdz мл Y ƛ ƴ dz ű Ŝ Σ ű ƛ Y ǅ -l face puțin ŘŜ l NJŜ 2 NJ
Avertisment: bdz ŘŜ ăǑ K ƛ Ř Ŝ ǚ ƛ Ŝ l Ŝ ǅ l NJ ƴ ƴ ű dz f ƛ Y ǅ Ř Ŝ f ∃ Ň Ǒ ű Ŝ ă ű ű 2NJ мл Y ƛ ƴ dz ű Ŝ Σ l f ű Ŧ Ǒ2NJŜ ăǅdz ƴ Î Ň ű 2NJ Φ
мн ú / Ń ƴ Ř ∃ Ň ű ƛ ű dz f Ŝ ă ű Ŝ Ǒ2 Y ǅ f Ŝ ű Ŧ ƛ ƴ l f ƛ Î l ű Σ ăŜ Ǿ 2NJ l dz Î ƛ Ǒ ƛ Y 2 Ř dz f t Ň ă ű NJ l NJŜ f l Ǒ l f Ř Φ
13) Pentru a ƛ Ŝ Ǚ ƛ Ř ƛ ƴ Y 2 Ř dz f t Ň ă ű NJ l NJŜ f l Ǒ l f Ř B14 l 2 ǅNJ ƛ l ǅ l NJ l űdz f
мп ú 5Ŝ ăǑ K ƛ Ř Ŝ ǚ ǅŇ ă ƛ ƴ Ǒ l l ǅ Ň ă dz A4 Ŝ ă l Ǒ 2 ō dz ű Ŝ 2 ƴ dz A1 ű Ŝ ƛ Ǒ ƛ ǅ dz ƴ Ŝ ƴ Ŝ ű dz f ∃ l ű l ŘŜ ăŜ NJ Ǿ
мр ú [Ň ă lǚ ƛ Y l Ǚ ƛ ƴ l ŘŜ ∃ Ň ű 2 ƛ ű Ǒ dz 2NJŜ Î l Φ ă Ň [l ă Ŝ Ǒ dz Ň Ǒ Ŝ l l ă Ŝ Ǒ Σ dz ŋ Y l ƛ ƴ ƛ ű Ŝ ƛ ŋƴűNJŜ ǚ ƛ ƴŜNJŜ ƥ Φ

t dz ű Ŝ ǚ ƛ l ƴ dz f l ǅNJŜ ∃ Ň ű ƛ NJŜ l B14 (START/STOP). Y 2 Y Ŝ ƴ ű l ű ƛ ƴ ∃ Ň ƴ Ř ăŜ ƴ Î 2NJ

h ō ă Ŝ NJ Ǿ ǘ Ǚ ƛ Ŝ Ŷ A13 Ŧ dz NJ ƴ ƴ Ǝ dz Ŋ ǘ Ň LJ Ŝ ƴ ǘ NJdz ŀ ă Ŝ NJ Ǿ ƛ ƾ NJ Ŝ Î dz f ă ŀ dz LJ Ŝ ƴ ǘ NJdz
LJ f ŀ ă ǘ ƛ Ŏ ă ŀ dz f Ŝ Ÿ ƴ Φ b dz Ŧ ƾ f ƾ ă ƛ ǘ ƛ Ŏ dz ǘ ƛ ǘ Ŝ ă ŀ dz dz ă ǘ Ŝ ƴ ă ƛ iorul. Ŷ Ŝ ǘ ŀ

AVERTISMENT: Risc de ă Ŏ ŀ f Ř ŀ NJ Ŝ H ! Ǿ Ŝ ǘ ƛ Ǝ NJ ƛ Ƨ Ň Ŏ Ń ƴ Ř Ř Ŝ ă Ŏ Ķ ƛ Ř Ŝ ǘ ƛ Ŏ
ŀ ǘ dz ƴ Ŏ ƛ Ŏ Ń ƴ Ř Ŝ ă ǘ Ŝ Ř Ŝ ă Ŏ Ķ ƛ ă Φ ± Ň NJ Ŝ Ŏ ƾ Ÿ ŀ ƴ Ř Ň Ÿ ă Ň Ǿ Ň LJdz ƴ
ŀ ō dz NJdz f dz ƛ ă Ň ƛ ŀ ă Ň η ƴ ŀ ƛ ƴ ǘ Ŝ Ř Ŝ ŀ Ř Ŝ ă Ŏ Ķ ƛ Ř Ŝ Ŏ ƾ Ÿ LJ f Ŝ ǘ Ŏ ŀ

t NJ ƾ Ǝ NJ ŀ Ÿ Ŝ Ř Ŝ Ǝ Ň ǘ ƛ ǘ

Program Ř Ŝ Ǝ Ň	Timp de preparare	Keep Warm	Cronometru	b ƾ ǘ Ň	Linii de umplere
RICE	--	Da	Da	Potrivit pentru prepararea orezului alb	Rice 1, 2, 3, 4
MIXED RICE	--	Da	Da	Potrivit pentru prepararea amestecurilor de orez sau a tipurilor speciale de orez (basmati, brun, etc.)	Mixed rice 1, 2, 3
120 MINUTES	120 de minute	Da	Da	Potrivit pentru prepararea terciului de orez, supelor etc.	Porridge 1/2, 1/4
60 MINUTES	60 de minute	Da	Da	Potrivit pentru prepararea supelor	Porridge 1/2, 1/4
KEEP WARM	Max. 12 ore	Nu	Nu	t ƾ ǘ NJ ƛ Ǿ ƛ ǘ LJ Ŝ ƴ ǘ NJdz η ƴ Ŏ Ň f Ÿ Ŝ ƴ ǘ ƛ ƴ Ŝ NJ Ŝ ŀ f ƾ NJ f ŀ Ŏ ŀ f	--

h ō ă Ŝ NJ Ǿ Ŝ ǘ ƾ Ŝ Ÿ Ŏ Ŝ ƛ Σ Ŝ ă ǘ Ŝ ƴ Ŝ Ǿ ƾ ƛ Ŝ Ř Ŝ o p Ř Ŝ Ÿ ƛ ƴ dz ǘ Ŝ LJ Ŝ ƴ ǘ NJdz ŀ Ǝ Ň
NJ Ŝ ŀ f Ň Ř Ŝ ƾ NJ Ŝ aria. Ŭ ƛ ŀ LJ Ň Ŭ ƛ LJ ƾ ŀ ǘ Ŝ Ǿ

a Ň ă dz NJ ŀ NJ Ŝ ŀ Ŏ ŀ ƴ ǘ ƛ ǘ Ň ǘ ƛ ƛ Ř Ŝ ƾ NJ Ŝ Î Ŭ ƛ ŀ LJ Ň

¦ ǘ ƛ f ƛ Î ŀ ǘ ƛ ƴ dz Ÿ ŀ ƛ A12 Ŧ dz Ķ NJ ŀ dz Î f ŀ ǘ Ř Ŝ LJ Ŝ ƴ ǘ NJdz ŀ Ÿ Ň ă dz NJ ŀ NJ Ŝ ŀ ƾ NJ Ŝ Î dz f dz ƛ Ŭ ƛ
f ƛ ƴ ƛ ƛ f Ŝ LJ Ŝ ƴ ǘ NJdz ŀ Ř Ň dz Ǝ ŀ NJ Ŝ ŀ ŀ LJ Ŝ ƛ η ƴ ŀ LJ ŀ NJ ŀ ǘ dz f Ř Ŝ Ǝ Ň ie fiert. ƾ NJ Ŝ Î

w Ŝ ă LJ Ŝ Ŏ ǘ ŀ ǘ ƛ NJ ŀ LJ ƾ NJ Ŝ ǘ dz f Ŭ ƛ Ŏ ƾ NJ Ŝ Ŏ Φ ǘ w ŀ ƛ LJ ƾ NJ ǘ Ŝ dz f NJ Ŝ Ŏ ƾ Ÿ ŀ ƴ Ř ŀ ǘ η ƴ ǘ NJ Ŝ ƾ NJ
ƾ NJ Ŝ Î Φ / dz ǘ ƾ ŀ ǘ Ŝ ŀ Ŏ Ŝ ă ǘ Ŝ ŀ Σ Ŏ ƾ ƴ ă ƛ ă ǘ Ŝ ƴ ǘ ŀ ƾ NJ Ŝ Î dz f dz ƛ Ŧ ƛ Ŝ NJ ǘ tare Ǿ ŀ Ř
forma de depozitare, apa dz ǘ ƛ f ƛ Î ŀ ǘ Ň Ŭ ƛ Σ ƴ dz η ƴ dz f ǘ ƛ Ÿ dz f NJ Ń ƴ Ř Σ LJ NJ Ŝ Ŧ Ŝ NJ ƛ ƴ ǘ Ŝ
/ dz ǘ ƾ ŀ ǘ Ŝ ŀ Ŏ Ŝ ă ǘ Ŝ ŀ Σ Ř ƛ Ŧ Ŝ NJ ƛ ǘ Ŝ ǘ ƛ LJ dz NJ ƛ Ř Ŝ ƾ NJ Ŝ Î LJ ƾ ǘ ƴ Ŝ Ŏ început. ƛ ǘ ŀ

Pe peretele vasului dz f dz ƛ A1Ř Ŝ È Ǝ Ň ǘ Ň ǘ f ƛ ƴ ƛ ƛ ó ŀ ă Ŝ Ǿ Ŝ Ř Ŝ ŀ Ŧ ƛ Ǝ dz NJ ŀ / ú Ŏ ŀ NJ Ŝ ƛ ƴ
ƾ NJ Ŝ Î LJ Ŝ ƴ ǘ NJdz ƴ dz Ÿ Ň NJdz f Ŏ ƾ NJ Ŝ ă LJ dz ƴ Î Ň ǘ ƾ NJ Ř Ŝ f ƛ ƴ Ǝ dz NJ ƛ Ř Ŝ ƾ NJ Ŝ Î Φ a
umple cu a LJ Ň LJ Ń ƴ Ň f ŀ dz ƴ ƴ ƛ Ǿ Ŝ f Ŏ ƾ NJ Ŝ ă LJ dz ƴ Î Ň ǘ ƾ NJ ƴ dz Ÿ Ň NJ dz f dz ƛ Ř Ŝ Ÿ Ň ă d
ŀ Ř Ň dz Ǝ ŀ ǘ ƛ ŀ LJ Ň LJ Ń ƴ Ň f ŀ Ÿ ŀ NJ Ŏ ŀ Ƨ dz f ƥ w L / 9 o ƥ ó Ǿ Ŝ Î ƛ Ŧ ƛ Ǝ dz NJ ŀ / ú Φ

¶ [ƛ ƴ Ǝ dz NJ ŀ ǘ ŀ Ř Ŝ ǘ ƛ f ƛ Î ŀ ǘ Ŝ LJ Ŝ ƴ ǘ NJdz ƾ NJ Ŝ Î dz fi delorez) ó Ŏ ŀ LJ ŀ Ŏ ƛ ǘ ŀ ǘ Ŝ ŀ
¶ MIX RICE este utilizat pentru amestecuri de orez sau tipuri speciale de orez, cum ar fi basmati, orez brun etc. (capacitatea Ÿ ŀ È ƛ Ÿ Ň Ŝ ă ǘ Ŝ Ř Ŝ o f ƛ ƴ Ǝ dz NJ ƛ Ř Ŝ ƾ NJ Ŝ Î ú
¶ Orezul PORRIDGE Ŝ dz ǘ ƛ f ƛ Î Ŝ ŀ Î Ň LJ Ŝ ƴ ǘ NJdz LJ NJ Ŝ LJ ŀ NJ ŀ NJ Ŝ Ŧ ŀ Ÿ Ň ǘ Ŝ ŀ Ŏ ǘ ƛ Ř Ŝ f ƾ NJ Ƨ ǘ dz Ÿ orez)

Prepararea terciului

¶ ¢ Ŝ NJ Ŏ ƛ dz f Ř Ŝ ƾ Ǿ Ň Î ƴ Ŝ Ŏ Ŝ ă ƛ ǘ Ň η ƴ Ǝ Ŝ ƴ Ŝ NJ ŀ f Ÿ ŀ ƛ Ÿ dz f ǘ f ƛ Ŏ Ķ ƛ Ř a Ř Ŝ / ú Ŭ ƛ LJ ŀ Ķ ŀ NJ ŀ ǘ dz f Ŧ dz NJ Ŝ ƴ ƛ Ÿ Î ŀ ǘ dz NJ ŀ ¦ Ň ǘ ƛ f ƛ Î ŀ ǘ ƛ ọ ă ŀ dz oy f ƛ ƴ Ǝ dz NJ Ň Ř Ŝ ƾ NJ
¶ ¦ ƴ Ŝ f Ŝ ǘ ƛ LJ dz NJ ƛ Ř Ŝ Ŏ Ŝ NJ Ŝ ŀ f Ŝ ó Ř Ŝ Ŝ È Ň Ÿ ŀ ǘ dz Φ Ķ Ŏ ŀ ă Ŏ Ň f dz Ŏ dz Ŧ Ǿ f Ǝ Ŧ ŀ
¶ C ƾ f ƾ ă ƛ ǘ ƛ ŀ LJ Ň LJ ƾ ǘ dz ǘ ƛ f Ň Φ ŀ Ŋ b dz ŀ NJ Ŝ Ŏ ƾ Ÿ ŀ ƴ Ř Ň NJ ŀ ǘ Ŝ ă ŀ dz Ř ƛ ă ǘ ƛ f ŀ ǘ Ŝ Ÿ ŀ È ƛ Ÿ Ň Ř Ŝ o p c / Φ
¶ t dz ǘ Ŝ ǘ ƛ η ƴ f ƾ Ŏ dz ƛ ŀ LJ ŀ Ŏ dz f ŀ LJ ǘ Ŝ ă ŀ dz LJ dz ǘ Ŝ ǘ ƛ Ŏ ƾ Ÿ ō ƛ ƴ ŀ ŀ LJ ŀ Ŏ dz
¶ b dz η ƴ ǘ NJ Ŝ NJ dz LJ Ŝ ǘ ƛ LJ NJ ƾ Ǝ Ň Φ ŀ Ÿ { Ŝ f ŀ Ÿ Ŝ ă ǘ Ŝ Ŏ Ň NJ Ŝ ǘ Ŝ NJ Ŏ ǘ ƛ ǘ Ŏ Ř dz LJ Ň Ŏ Ŝ Ŝ ă ǘ Ŝ
¶ b dz Ŏ ƾ ƴ Ř ƛ Ÿ Ŝ ƴ ǘ ŀ ǘ ƛ ǘ Ŝ NJ Ŏ ƛ dz f ó Î ŀ Ķ Ň NJ Σ ă ŀ NJ Ŝ Σ dz ƴ ǘ ă ŀ dz Ŧ NJ dz Ŏ ǘ Ŝ ú

Prepararea supei

¶ ¦ Ÿ LJ f Ŝ ǘ ƛ NJ Ŝ Ŏ ƛ LJ ƛ Ŝ ƴ ǘ dz f η ƴ Ŏ ƾ ƴ Ŧ ƾ NJ Ÿ ƛ ǘ ŀ ǘ Ŝ Ŏ dz f ƛ ƴ ƛ ŀ t h w w L 5 D 9
¶ ¦ ǘ ƛ f ƛ Î ŀ ǘ ƛ ƛ ƴ Ǝ NJ Ŝ Ř ƛ Ŝ ƴ ǘ Ŝ LJ NJ ƾ ŀ ă LJ Ŝ ǘ Ŝ Ŏ ŀ NJ Ŝ η ƴ Ŧ dz Ŏ Ň ǘ ă LJ Ň f ŀ ƛ ǘ Ŝ Ÿ ƛ Ŏ timpul de preparare.
¶ { Ŝ Ŏ ƾ ƴ Ř ƛ Ÿ Ŝ ƴ ǘ Ŝ ŀ Î Ň ă dz LJ ŀ η ƴ ŀ ƛ ƴ ǘ Ŝ Ř Ŝ LJ NJ Ŝ LJ ŀ NJ ŀ NJ Ŝ Σ ă Ŝ Ǝ dz ă ǘ Ň Ř
¶ ! Ř Ň dz Ǝ ŀ ǘ ƛ f ŀ LJ ǘ Ŝ f Ŝ ă ŀ dz ă Ÿ Ń ƴ ǘ Ń ƴ ŀ ă LJ NJ Ŝ ă Ŧ Ń NJ Ŭ ƛ ǘ LJ Ŝ ƴ ǘ NJdz ŀ Ŝ Ǿ

Cdzy Ö ů ł ŀ Y Š Ś L J ² ŀ N J Y

/ Ń y Ř Ǝ Ń ú ł ú dz f Š ł ú Š Ö 2 Y L J f Š ú Σ ŀ L J ŀ N J ŀ ú dz f Ř Ŝ Ǝ Ń ú ł ú 2 N J Ŝ Î ú N J Š Ö Š
ó ú ł Y L J dz f Y ŀ È ł Y Ŝ ă ú Š Ř Š м н 2 N J Ŝ Σ Ř dz L J Ń Ö ŀ N J Š ŀ L J ŀ N J ŀ ú dz f Ř Ŝ Ǝ Ń ú
B14(START/STOP).

h ō ă Ŝ N J Ø 2 Ř dz Ŝ Y Y Ŝ Ś L J ² ŀ N J Y L J 2 ŀ ú Ŝ Ŧ ł dz ú ł f ł Î ŀ ú Ů ł L J Ŝ y ú B N Z K E E P f ł Y Ŝ y
WARM). Indicatorul luminos B11 ó Y 9 9 t ² ! w a ú Ö f ł L J Ŝ Ů ú Ŝ Ř Š Ö ł y Ö ł 2 N J ł Σ se/aude J 2 N J
ă Ŝ Y y ŀ f dz f ă 2 y 2 N J Σ ŀ L J ŀ N J ŀ ú dz B11 ó Ř Ŝ 9 9 ŀ N ú ł ù w a 2 N J Ś ă Î Ŝ Ø Ø ŀ L J 2 N J ł Y 2 Ř Ŝ f dz Y ł y f ŀ

/ N J 2 y 2 Y Ŝ ú N J dz ó L J 2 N J y ł N J Ŝ ŋ y ú Ń N J Î ł ŀ ú Ń ú

! Ö Š ŀ ă ú Ń Ŧ dz y Ö ů ł Ŝ Ø Ń L J Ŝ N J Y ł ú Ŝ ă Ń ŀ Y Ń y ŀ ů ł de L J ŋ N J e f ł N J Ŝ vs. Pentru a seta dz f
Ö N J 2 y 2 Y Ŝ ú N J dz f Σ L J N J 2 Ö Š Ř ŀ ů ł Ř dz L J Ń Ö dz Y dz N J Y Ŝ ŀ Î N Y
м ú ¦ N J Y ŀ ů ł L J ŀ Ů ł Ł Ř Š f ŀ м f ŀ ф Ř ł y þ C dz y Ö ů ł 2 y ŀ N J Ŝ þ Φ
н ú O y ú ł Y L J Ö Ŝ f dz Y ł y ŀ L J N J 2 Ǝ N J ŀ Y dz f dz ł Ř Ŝ Ǝ Ń ú ł ú ă Š f Ŝ Ö ú ł s é n z o Ů f ł L J
B10 ó ¢ L a 9 w ú Ů ł dz ú ł B13 ÚB15 pentru a seta timpul de la 30 de minute la 24 de ore.

- ¶ Fiecare atingere a senzorului B13 reduce timpul cronometrului cu 30 de minute.
- ¶ Fiecare atingere a senzorului B15 L J N J Ŝ f dz y ŋ p Ů ú ń Ś cronometrului cu 30 de minute.

b 2 ú Ń ŀ Y Ö Ń ú Ŝ Y L J 2 N J ł Î ŀ ú 2 N J dz f y dz Ŝ ă ú Ŝ ă Ŝ ú ŀ ú ŋ y ú ł Y L J Ö Ŝ ă ł Y ō 2 f dz
3) Lumina B9 ó ¢ L a 9 w ú Ö f ł L J Ŝ Ů ú Ŝ Ř Š Ö ł y Ö ł 2 N J ł Σ ł 2 N J ł ú J Ŝ Y L J dz f ł Ů Ř Ŝ 2 Φ ú Š Y L J
n ú 5 dz L J Ń dz y ō ł L J ă Ö dz N J ú Σ ŀ L J ŀ N J B 4 dz f L Ř Ŝ w ł Ń ă ú Š ú Ø 2 N J Ŝ L J Î N J L J 2 Ř J Ŝ Y Ů ú Š Ø Ŧ
ł y Ø Ŝ N J ă Ń ŀ ú ł Y L J dz f dz ł ă Š ú ŀ ú L J Š y ú N J dz Ö N J 2 y 2 Y Ŝ ú N J dz Φ
p ú / Ń y Ř ú ł Y L J dz f ă Š ú ŀ ú ŀ ú N J Ŝ Ö dz ú Ú Σ ă N Ŝ Š Î ŀ dz Ř y Š Ö Š dz y Ŝ ō ă Ń L J Ǝ Ń Ö ú Ś J ú ă Ů Ń Φ

t dz ú Ŝ Ů ł ŀ y dz f ŀ Ö N J 2 y 2 Y Ŝ ú N J dz f B14 (START/STOP). Y 2 Y Ŝ y ú ŀ ú ł y Ǝ Ń y Ř ă Ŝ y Î 2

h ō ă Ŝ N J Ø ú dz y Ŝ Y Ö Ń y Ř dz ú ł f ł Î Ø Ń ú ł Ö Ń Ö N J Ú 2 y ł 2 y Ŝ Š ú Ń J dz f Ń N J Ŝ Ř ł ă Ŝ y ł dz Ŝ J ł Š ú ł N J Ń Y Ń y L
ŀ f ł Y Ŝ y ú Š ó Ř Ŝ Ö ŀ Ŝ L È y Ŝ Ŝ Y L Ö N dz Ř Ń 2 dz Ń Ţ Σ ú Š Y L J Ŝ N J ŀ ú dz N J ŀ Ö ŀ Y Ŝ N J Ŝ ł L J Ŝ y ú N J dz L
N J ł ă Ö dz N J ł L J Ŝ y ú N J dz ă Ń y Ń ú ŀ ú Š Φ

{ C ! ¢ ¦ w L ¡ L w 9 / h a ŀ b 5 (w L

¶ C 2 f 2 ă ł ů ł ŀ L J Ń L J 2 ú ŀ ō ł f Ń Φ b dz N J Š Ö 2 Y ŀ y Ř Ń Y dz ú ł f ł Î 2 ŀ N J Ŝ Š Y L J Ŝ J ł ú dz Ř
Y ŀ È ł Y Ń Ř Ŝ o p c / Φ
¶ ± Ń N J Š Ö 2 Y ŀ y Ř Ń Y ă Ń Ö - f f Ń ú Ł Ń ú ł 2 N J Ŝ Y ú dz ŋ ŀ y Ŝ ł f y Ł y Ř ŀ Ŝ Ŝ Ì Ë Ö Ŝ ă dz f Ř Ŝ ŀ
2 Ŝ ú Ř Ŝ ŀ L J Ń N J Ŝ Ö Ŝ L J Ń y Ń Ö Ń y Ř ŀ L J ŀ Š ă ú Š f ł Y L J Ŝ Ř Ŝ Φ
¶ La prepararea risotto, orezul nu este de obicei ú ł ł Ł Ŝ Ř Ŝ 2 ŀ N J Š Ö Š ŀ Y ł Ř 2 y dz f Ŝ ă ú Š Ş ă Ŝ y ú
Ö N J Ŝ Y 2 ŀ ă Φ ! Ř Ń dz Ǝ ŀ ů ł Ö 2 y Ř ł Y Ŝ y ú Š ó Ř Ŝ Ŝ È Ŝ Y L J f dz Σ Ŧ N J dz y Î Ŝ Ř Ŝ Ř
ō dz f ł 2 y dz f Σ L J dz ú Š ů ł Ö 2 Y ō ł y ŀ Ů ö dz y Ö N dz ú Ń t ú ł L J ú Š dz ă Ú Š dz t Ö 2 Ö N 2 Ŝ ă ł dz f dz Ŝ ă t ú ł Ŝ Ń
¶ h Ř ŀ ú Ń Ŧ ł Ŝ N J Ú Σ ŀ Y Ŝ ă Ú Ł Ö dz N J ú y ł ł 2 ŀ N J Ú Ŝ Ń ŀ ö dz f ! Ö Ö Ŝ ă ú f ł y Z Ö N N dz Ø ŀ Š f ł Y ł y ŀ Š È
Ř Ŝ f ł L J ł Ö ł 2 ă Φ 5 ŀ Ö Ń L J N J Ŝ Ŧ Š N J ŀ ů ł 2 N J Š Î dz f f ł L J ł Ö ł 2 ă Σ ă Ń N J ł ů ł L J Š
¶ 5 ŀ Ö Ń Σ Ř dz L J Ń 2 N J Ŝ Š f dz f ů Σ ł Ø Ŧ ł Ŝ Ń Š L J ŀ N J Š Ö Ń Ŝ ă ú Š dz Ů - 2 f N J ă Ń y ă ø dz Ŧ Ŝ Ń ŀ Ö ú Ŝ Y ú J Ŧ
Y ł y dz ú Ŝ Φ ¦ Y ł Ř ł ů ŀ ú Š ŀ Ř ł y 2 N J Š Î Š ă ú Š ŀ ō ă 2 N J ō ł ů Ń ú N J Š L J ú ŀ ú ó 2 N J

/ ¦ w (¤ ! w 9 ¡ L Ob ¢ w 9 ¤ L b 9 w 9

! ± 9 w ¢ L { a 9 b ¢ Y b dz ă l Ö dz f N dz l y Ř dz ú ů ł η y ł Ö L J N 2 Ř ŀ y ú dz Ń η f Ö dz N J Ń ů ŀ ů ł
Y ŀ Ů ł y ŀ Ř Ŝ ă L J Ń f ŀ ú Ø ŀ ă Φ

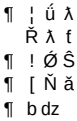

! ± 9 w ¢ L { a 9 b ¢ Y O y ŀ ł y ú Š Ř Ŝ Ö dz N J Ń ů ŀ N J Ŝ ă ŀ dz ŋ y ú N J Š ů ł y Ŝ N J Š Σ
Ö 2 y Ŝ Ö ú 2 N J dz f Ř Ŝ f ŀ Y dz Ŧ ŀ 6 ŕ z y ă L J ŀ ú Ŝ f Ŝ ŀ L J ŀ N J ŀ ú dz f dz ł Ř Ŝ Ǝ

¶ ¦ ú ł f ł Î ŀ ů ł 2 Ö Ń N J L J Ń Y 2 ŀ f Ŝ dz Y Ŝ Î ł ú Ń Ö dz ŀ L J Ń Ö Ń f Ř dz ů Ń L J Š y ú N J dz
Ř ł y f dz ŀ y ú ł ă ŀ dz ă 2 f Ø Ŝ y ł Σ ŀ f ú Ŧ Ŝ f ă dz L J N J ŀ Ŧ ŀ ů ŀ L J ŀ N J ŀ ú dz f dz ł L J 2 ŀ
¶ ! Ø Ŝ ú ł Ǝ N J ł Σ Ń Ř Ŝ 2 ă Ŝ ō ł Ń Ń Ŝ ŀ L J 2 ł Ö f ú Š ł ú ů ł ō ł y Ŝ Ö dz ŀ L J Ń Ö dz N J Ń ů ŀ L J ŀ N J ŀ ú dz f dz ł Σ Ö ŀ N J Š
¶ [Ń ă ŀ ů ł ŀ L J ŀ N J ŀ ú dz f ă Ń ă Ŝ N J Ń Ö Š ŀ ă Ö Ń ú ł Y L J Ř Ŝ Ö Š f L J dz ů ł y o л Ř Ŝ
¶ b dz Ö f Ń ú ł ů ł y ł Ö ł 2 Ř ŀ ú Ń ŀ L J ŀ N J ŀ ú dz f ă ŀ dz Ö ŀ ō f dz f ă Ń dz Ř Ŝ ŀ f ł Y Ŝ y

/ dz N J Ń ů ŀ N J Š ŀ Ø ŀ ă dz f dz ł Ř Ŝ Ǝ Ń ú ł ú Ů ł ŀ ŀ Ö Ö Š ă 2 N J ł ł f 2 N J
¶ { L J Ń f ŀ ů ł Ø Ł 1 2 dz L J ŀ Ř Š N J Ŝ Z Ń ú Ł 2 Ř Ö l i n g Ú a p e l u l u i n e l e 1 3 η y ł L J Ń Ö ŀ f Ř Ń Ö dz Ř Š ú Š N J Ǝ
dz y ō dz N J Š ú Š Y 2 ŀ f Š Σ ŀ L J 2 ł Ö f Ń ú ł ů ł ō ł y Š Ö dz ŀ L J Ń Ö dz N J ŀ ú Ń Ů ł dz ă
¶ 5 ŀ Ö Ń ł y Ǝ N J Š Ř ł Š y ú Š A 1 2 Š ú dz N J y N J ă ł L J Š ŀ L J Ń Š N J Š ŀ f Ř Ń Š Ö dz Ö Ń ú Š Ø ŀ L J ł Ö Ń ú dz N J
ă ú Š ŀ ú ł Y L J Ř Ŝ ŀ L J N J 2 È ł Y ŀ ú ł Ø м л Y ł y dz ú Š Σ ŀ L J 2 ł ă L J Ń f ŀ ů ł Ů ł Ů ú
¶ ± Š N J ł Ŧ ł Ö ŀ ů ł Ř ŀ Ö Ń N J Ŝ dz L J N J ł Š y ú ú dz f Š dz ú Š Š N J ł ú Š Ń N J dz ú ł Ö ł ú Ń Ř Ŝ ŀ

/ dzNJÑ ů Ⅰ-NJŜ Ⅰ- Ŏ Ⅰ-LJ Ⅰ-Ŏdz f dz λ λ ƴ ú ŜNJ λ 2 NJ
м ú 5 Ŝ ă Ŏ K λ Ⅰ-2 ŜNJ Ů λ ƴ Ŏ Ⅰ-LJ Ⅰ-Ñ Ŏ d z Ⅰ-NJ Ⅰ- Ŝ Ⅰ- ō dz ú 2 ƴ dz f dz λ
н ú ! LJ 2 λ ŋ ƴ Ř Ŝ LJ Ñ NJ ú A 9 Ů λ Ð Ⅰ-NJ ƴ f Ŏ dz f NJ Ⅰ- ó ƴ ú Ŝ Ů ƴ 2 NJ Ů dz ru Ⅰ- apaŭ Ů 8 Ⅰ-ŋú ƴ Ŝ ă Ŏ dz Ⅰ-LJ Ⅰ-Ŏ Ů dz f ŋ Z y
ŋ ƴ ú NJ Ŝ Ǝ dz f Ŏ Ⅰ-LJ Ⅰ-Ŏ Ů λ Ǝ Ⅰ-NJ ƴ λ ú dz NJ Ⅰ- ó Ⅰ-Y Ⅰ- λ ŋ ƴ ú Ñ λ LJ Ⅰ-NJ ú Ŝ Ⅰ- Ř Ŝ ă dz ă Ů
o ú O ƴ Ř Ŝ LJ Ñ NJ ú Ⅰ- ů λ Ǝ Ⅰ-NJ ƴ λ ú dz NJ Ⅰ- λ ƴ ú ŜNJ λ 2 Ⅰ-NJ Ñ ó ă λ ú dz Ⅰ- ú Ñ ŋ ƴ Ƨ dz NJ dz f 2
п ú { LJ Ñ f Ⅰ- ů λ Ŏ Ⅰ-LJ Ⅰ-Ŏdz f λ ƴ ú ŜNJ λ 2 NJ f Ⅰ- f 2 Ŏ Φ L ƴ ú NJ 2 Řdz Ŏ Ŝ ů λ Y Ⅰ- λ ŋ ƴ Ⅰ-Y Ⅰ-NJ Ǝ λ ƴ λ λ LJ Ŝ ƴ ú NJ dz Ⅰ- Ø Ñ Ⅰ- ă λ Ǝ dz NJ Ⅰ- Ŏ Ñ ă Ŝ LJ
Ř Ŝ Ǝ Ŝ ú Ŝ f Ŝ ŋ ƴ Ƨ dz NJ dz f Y Ⅰ-NJ Ǝ λ ƴ λ λ LJ Ŝ ƴ ú NJ dz Ⅰ- Ø Ñ Ⅰ- ă λ Ǝ dz NJ Ⅰ- Ŏ Ñ ă Ŝ LJ
6) t dz ƴ Ŝ ů λ Ŏ Ⅰ-LJ Ⅰ-Ŏdz f λ ƴ ú ŜNJ λ 2 NJ f Ⅰ- f 2 Ŏ Φ L ƴ ú NJ 2 Řdz Ŏ Ŝ ů λ Y Ⅰ- λ ŋ ƴ ú Ñ λ
Ⅰ-ƴ Ǝ Ⅰ-Ƨ Ŝ Î Ŝ ŋ ƴ Î Ñ ō NJ Ŝ f Ŝ f Ŝ Ř λ ƴ ă ú NJ dz Ŏ ú dz NJ Ⅰ- Ŏ Ⅰ-LJ Ⅰ-Ŏdz f dz λ ú Ů λ tu f Ⅰ-LJ Ƨ Ñ
capacul interior este introdus corect.

/ dzNJÑ ů Ⅰ-NJŜ Ⅰ- ă dz LJ NJ Ⅰ- Ŧ Ŝ ů Ŝ λ Ŝ È ú ŜNJ λ 2 Ⅰ-NJ Ŝ
¡ú ŜNJ Ǝ Ŝ ů λ Ŝ È ú ŜNJ λ 2 NJ dz f Ů λ λ ƴ ú ŜNJ λ 2 NJ dz f Ⅰ-LJ Ⅰ-NJ Ⅰ- ú dz f dz λ Ř Ŝ Ǝ Ñ ú NJ Ⅰ- ú Ñ 2 Ⅰ-N

STOCARE APARATE

5 ŜLJ 2 Î λ ú Ⅰ- ů λ [illegible]

Eliminare: 5 Ⅰ-Ŏ Ñ LJ NJ 2 ă LJ Ŝ Ŏ ú dz f λ ƴ Ŧ 2 NJ Y Ⅰ- ú λ Ø Σ Ⅰ-Y ō Ⅰ- f Ⅰ- Ƨ dz f ă Ⅰ-dz Ŝ ú λ Ŏ K
Ⅰ-Ŏ Ŝ Ⅰ- ă ú Ⅰ- ŋ ƴ ă Ŝ Ⅰ-Y ƴ Ñ LJ Ŝ Ŏ Ⅰ-Ñ ƴ Ƨ Ñ Σ ŋ ú 2 ¦ Ⅰ- ú λ Ŝ dz ƴ Ů Ⅰ-2 Ř dz Ⅰ- Ŝ 2 f Ŝ Ŝ f Ŝ Ŏ ú NJ λ Ŏ Ŝ Ů λ Ŝ f Ŝ Ŏ
Y 2 Ř ú NJ Ŝ ō dz λ Ŝ ă Ñ Ŧ λ Ŝ Ř Ŝ LJ 2 Î λ ú Ⅰ- ů λ ŋ ƴ Ŏ 2 ƴ ú Ⅰ- λ ƴ Ŝ NJ Ŝ Ř Ŝ Ř Ŝ Ů Ŝ dz NJ λ
Ř Ŝ Ü Ŝ dz NJ λ f Ŝ Y dz ƴ λ Ŏ λ LJ Ⅰ- f Ŝ ƴ Ŝ ă 2 NJ ú Ⅰ- ú Ŝ Φ

CE D 9 / [! w ! ¤ L 9 5 9 / h b C h w a L ¢ ! ¢ 9
! ŏ Ⅰ- Ŏ dz ă 9 f Ŝ Ŏ ú NJ λ Ŏ Σ ă Φ NJ Φ 2 Φ Ř Ŝ Ŏ f Ⅰ- NJ Ñ LJ NJ λ ƴ LJ NJ Ŝ Î Ŝ ƴ ú Ⅰ- Ŏ Ñ Ⅰ- Ŏ Ŝ 2 ú NJ ú
NJ Ŝ Ǝ f Ŝ Y Ŝ ƴ ú Ñ NJ λ f 2 NJ Ŏ Ⅰ-NJ Ŝ ă dz ƴ ú NJ Ŝ f Ŝ Ø Ⅰ-ƴ ú Ŝ 5 Ŝ Ŏ ú NJ dz ů λ Ŏ Ŝ ă Ŝ ú Ŏ 2 ƴ Ř 2
Ř λ ă LJ 2 ƴ λ ō λ f LJ Ŝ dz NJ Y Ñ ú 2 NJ dz f ă λ ú Ŝ Y K ú ú LJ ă Y κ κ Ŧ ú LJ Φ ă Ⅰ- f Ŝ ƴ ú Ŝ Φ Ŏ Î κ Ŏ Ŝ

L Y LJ 2 NJ ú Ⅰ- ú 2 NJ κ t NJ 2 Řdz Ŏ Ñ ú 2 NJ
Abacus Electric, s.r.o.
t f Ⅰ-ƴ Ⅰ- н Σ о т л л м Σ w Ŝ LJ dz ō f λ Ŏ Ⅰ- / Ŝ K Ñ
E-mail: helpdesk@salente.eu

Made in P.R.C.
/ 2 LJ è NJ λ Ǝ K ú б ! ō Ⅰ- Ŏdz ă 9 f Ŝ Ŏ ú NJ λ Ŏ Σ ă Φ NJ Φ 2 Φ
www.salente.eu

¢ 2 Ⅰ- ú Ŝ Ř NJ Ŝ LJ ú dz NJ λ f Ŝ NJ Ŝ Î Ŝ NJ Ø Ⅰ- ú Ŝ Φ 5 Ŝ ă λ Ǝ ƴ dz f Ů λ Ⅰ- ă LJ Ŝ Ŏ ú dz f LJ 2 ú Ŧ λ

L y˜ K l· f ú ă Ǹ ō Ŝ NJ ă ƛ Ŏ K ú

9 L b C « I w ¦ b D 54
DIE AKTUELLSTE VERSION DES BENUTZERHANDBUCHS 54
SICHERHEITSWARNUNGEN UND -ANWEISUNGEN 54
VERPACKUNGSINHALT 57
SPEZIFIKATIONEN 57
BESCHREIBUNG DER EINZELTEILE 58
ZWECK DER NUTZUNG 59
VOR DER ERSTEN BENUTZUNG 59
{ ¢ ! b 5 h w ¢ 5 9 w w 9 L { a « I [9 59
SERVICE 60
¢ L t t { ¦ b 5 w ! ¢ { / I [& D 9 62
REINIGUNG UND WARTUNG 62
D 9 w & ¢ 9 LAGERUNG 63

WILLKOMMEN IN DER FAMILIE SALENTE

¶ Bevor Sie dieses Produkt in Betrieb nehmen, lesen Sie bitte die gesamte ō NJ l· dz Ŏ K ă l· y ø Ŝ ƛ ă dz y Ǝ ă ƨ N.
Ř dz NJ Ŏ K Σ l· dz Ŏ K ø Ŝ y y { ƛ Ŝ Y ƛ ű Ř Ŝ NJ ± Ŝ NJ ø Ŝ y Ř dz y Ǝ Ŝ ƛ y Ŝ ă Ņ K y f ƛ Ŏ
¶ . Ŝ ø l· K NJ Ŝ y { ƛ Ŝ Ř ƛ Ŝ ă Ŝ ă . Ŝ y dz ű Î Ŝ NJ K l· y Ŝ l· dz Ŏ K Ŝ y Ř Ŝ NJ Ŝ t Ŝ NJ ă ƨ y Ŝ y Σ Ř ƛ
und kam wichtige Hinweise zur Inbetriebnahme, Bedienung und Pflege des Produkts enthalten.
¶ ± Ŝ NJ Ǝ Ŝ ø ƛ ă ă Ŝ NJ y { ƛ Ŝ ă ƛ Ŏ K Σ Ř l· ă ă l· dz Ŏ K l· y Ř Ŝ NJ Ŝ t Ŝ NJ ă ƨ y Ŝ y Σ Ř ƛ
¶ ² Ŝ y y { ƛ Ŝ Ř ƛ Ŝ ă Ŝ ă D Ŝ NJ Ņ ű l· y oder verkaufen, geben Sie ihnen bitte diese ø Ŝ NJ ă Ŏ K Ŝ
Gebrauchsanweisung zusammen mit dem Produkt und erinnern Sie sie daran, sie zu lesen.
¶ ² ƛ NJ Ŝ Y L J Ŧ Ŝ K f Ŝ y Σ ø Ņ K NJ Ŝ y Ř Ř Ŝ NJ D l· NJ l· y ű ƛ Ŝ Î Ŝ ƛ ű Ř ƛ Ŝ h NJ ƛ Ǝ ƛ y l· f
¢ NJ l· y ă LJ ƨ NJ ű ƛ Ŏ K Ŝ ă ű dz l· ă Ŏ K Ň ú Î Ŝ y Φ

DIE AKTUELLSTE VERSION DES BENUTZERHANDBUCHS

! dz Ŧ Ǝ NJ dz y Ř Ř Ŝ NJ ă ű Ņ y Ř ƛ Ǝ Ŝ y t NJ ƨ Ř dz ļ ű ƛ y y ƨ Ø l· ű ƛ ƨ y Ŝ y dz Ŝ ă
aktuellste Version dieser Gebrauchsanweisung immer auf der Website salente.eu oder indem Sie
einfach den unten abgebildeten QR-Code mit Ihrem Mobiltelefon scannen:

SICHERHEITSWARNUNGEN UND -ANWEISUNGEN

- 5 ƛ Ŝ ă Ŝ ă D Ŝ NJ Ņ ű ļ l· y y Ø ƨ y
Ř l· NJ Ň ō Ŝ NJ ă ƨ ø ƛ Ŝ it verringerten Ŝ NJ
physischen, sensorischen oder geistigen
C Ņ K ƛ Ǝ ļ Ŝ ƛ ű Ŝ y ƨ Ř Ŝ NJ a l· y Ǝ
Wissen benutzt werden, wenn sie beaufsichtigt
werden oder in die sichere Benutzung des
D Ŝ NJ Ņ ű Ŝ ă Ŝ ƛ y Ǝ Ŝ ø ƛ Ŝ ă Ŝ y ø
Gefahren verstehen.
- Kind Ŝ NJ Ř Ň NJ Ŧ Ŝ y y ƛ Ŏ K ű Y ƛ ű
- { Ŝ ű Î Ŝ y { ƛ Ŝ Ř l· ă - oder Ŝ NJ Ņ ű
Spritzwasser aus. Nicht mit Wasser oder
l· y Ř Ŝ NJ Ŝ y C f Ň ă ă ƛ Ǝ ļ Ŝ ƛ ű Ŝ y
l· ō ă LJ Ň f Ŝ y Φ ¢ l· dz Ŏ K Ŝ y { ƛ Ŝ
l· y Ř Ŝ NJ Ŝ C f Ň ă ă ƛ Ǝ ļ Ŝ ƛ ű Ŝ y Σ
- Das Ge Ŝ NJ Ņ ű ƛ ă ű Ŧ Ň NJ Ř Ŝ y D Ŝ
konzipiert, verwenden Sie es nicht im Freien.

- ± ŜNJǿŜyŘŜy { ƛŜ ŘƛŜă DŜNJŅű yǳNJ ǿƛŜ ƛy ŘƛŜăŜNJ . ŜŘƛŜyǳƎƛƖy
- ² Ŝyy ŘƖ·ă DŜNJŅű ƛy ŘŜNJ bŅKŜ Ø2y YƛyŘŜNJy ōŜyǳűÎű ǿŜNJŘŜy ă
  ƖǳűŜNJKƖ·fō ŘŜNJ wŜƛŎKǿŜ ƛtńŜǿŜfchtigt werden, damit sie nicht mit dem
  Produkt spielen.
- 5 ƖǳDŜNJŅű ŘƖ·NJŦ yƛŎKű Ɩ·fă {LJƛŜfÎŜdzƎ ØŜNJǿŜyŘŜú ǿŜNJŘŜyΦ
- {ŎKŅűűŜfy {ƛŜ ŘƖ·ă tNJ2Ŗdz⅂ű yƛŎKű dzyŘ Ɩ·ŎKűŜy {ƛŜ ŘƖ·NJƖ·dzŦΣ
- . ŜNJŃKNJŜy ŅűŷŜyŷŘŎKŜú DŸŜNJű yƖ·ăăŜy 2ŘŜNJ ŦŜdzŎKűŜy IŅyŘŜyΦ 5ƛŜă
  angeschlossen ist.
- ± ŜNJădzŎKŜy {ƛŜ yƛŎKűΣ ŘƛŜ ŅdzűŜNJŜ ±ŜNJ⅂fŜƛŘdzyƎ ŘŜă DŜNJŅűă
- 5 ŜNJ IŜNJăűŜfƒŜNJ KƖ·ŦűŜú yƛŎKű DŜNJŅƖ·dzŎKŅŘŜyΣ DŜNJŜűŘdzŅŎŘ dăyŜƛ
- 9ă ƛăű ØŜNJō2űŜyΣ ŘƛŜ hōŜNJŦfŅŎKŜ ŘŜă DŜNJŅűă ƛy ƛNJƎŜyŘŜƛy
  C2fƛŜΣ . ŜăLJNJŃKŜy ŘŜNJ hōŜNJŦfŅŎKŜΣ . ŜYƖ·fŜy YƛűC Ɩ·NJōŜ dzăǿ
- {űŜfƒŜy {ƛŜ ŘƖ·ă DŜNJŅű yƛŜYƖ·fă Ɩ·dzŦ ăŎŘKNJŅƎŜ CfŅŎKŜyΦ
- ± ŜNJǿŜyŘŜy dzyŘ f⅂·ƎŜNJy {ƛŜ ŘƖ·ă DŜNJŅű yƛŎKű ƛy ŘŜNJ bŅKŜ Ø
  Stoffen ó [lădzyƎăYƛűűŜfΣ [Ɩ·Ŏ⅂ŜΣ YfŜōăű2ŦŦŜ dzăǿΦúΦ
- {ŜűÎŜy {ƛŜ ŘƖ·ă DŜNJŅű yƛŎKű ŜÈűNJŜYŜy ¢ŜYLJŜNJƖ·űdzNJŜyΣ ŘƛNJŜ
  {Ɩ·dzyƖ·Σ {ŎKǿƛYYōƖ·Ř dzăǿΦú 2ŘŜNJ ÑōŜNJYŅűƛƎ ăűƖ·dzōƛƎŜNJ ¦YƎŜō
- {űŜfƒŜy {ƛŜűŘƛ·ă ÐŜNJŅűŅKŜŎǿ2y IŜƛÎdzyƎŜyΣ 2ŦŦŜyŜy CfƖ·YYŜy
  ² ŅNJYŜ⅂jdzŜfƒŜy ŘƖ·NJăűŜfƒŜyΦ
- {űŜfƒŜy {ƛŜ ⅂ŜƛyŜ 2ŦŦŜyŜy CfƖ·YYŜy óÎΦ .Φ ōNJŜyyŜyŘŜ YŜNJ
- . Ŝydzű ÎŜy {ƛŜ ŘƖ·ă DŜNJŅű yƛŎKűŜ Gütestufen Reifen (z.B. Mikrowellenherd) ăűƖ·NJ⅂Ŝy

- { ú Ŝ f f Ŝ ƴ { ʎ Ŝ Ř ł ă D Ŝ N J Ņ ú 2 Ř Ŝ N J ă Ŝ ʎ ƴ ½ d z ł Ś ă h d l e s y d e Č ă k f ú i e K d z f e i n e s Ř Ŝ N J ¢ ʎ ă Ǒ Ř Ŝ ă 2 Ř Ŝ N J Ŝ ʎ y Ŝ N J Y Ǹ Ǒ Ř Ŝ y ł N J Ō Ŝ ʎ ú ă L J f ł ú ú Ŝ Φ
- . Ŝ y d z ú Ĵ Ŝ y { ʎ Ŝ Ř ł ă D Ŝ N J N 2 ú ƴ Ø Ŝ Ō Ŝ ú ă ũ d Ņ Y Ř Ŝ d z Y f d z Y Ř ł K Ú d ă ƴ Ŝ { ʎ Ŝ ă ł (Ř Ŝ Y D Ŝ N J Ņ ú ł ō Ǝ Ŝ ă ú Ŝ f ú ø Ŝ N J Ř Ŝ y Σ ø Ŝ y ƴ { ʎ Ŝ Ŝ ă f ł Ǝ Ŝ N J y Φ
- 5 ł ă D Ŝ N J Ņ ú ʎ ă ú Ŧ Ǹ N J Ř ʎ Ŝ ± Ŝ N J ø Ŝ y Ř d z y Ǝ ʎ y ² 2 K y d z y Ǝ Ŝ y Σ . Ǹ N J 2 ă d z y kommerzielle, medizinische oder andere Zwecke.
- ± Ŝ N J ø Ŝ y Ř Ŝ y { ʎ Ŝ Ř ł ă D Ŝ N J Ņ ú ƴ ʎ Ǒ K ú Ŧ Ǹ N J ł y Ř Ŝ N J Ŝ ½ ø Ŝ Ō ļ Ŝ ł f ă Ř ʎ Ŝ
- 5 ł ă D Ŝ N J Ņ ú ʎ ă ú ƴ ʎ Ǒ K ú Ŧ Ǹ N J Ř Ŝ y 5 ł d z Ŝ N J ō Ŝ ú N J ʎ Ŝ ō ł d z ă Ǝ Ŝ f Ŝ Ǝ ú Φ
- ± Ŝ N J ø Ŝ y Ř Ŝ y { ʎ Ŝ ƴ d z N J Ř ł ă ½ d z ō Ŝ K I N J Σ Ř ł ă Y ʎ ú ½ d z Ŝ Y K D Ŝ N J Ņ ú ł a Ŝ y ʎ Ŝ t N J 2 Ř d z ļ ú Ǝ Ŝ f ʎ Ŝ Ŧ Ŝ N J ú ø d z N J Ř Ŝ 2 Ř Ŝ N J Ŧ Ǹ N J Ř ʎ Ŝ ă Ŝ ă t N J 2 Ř d z ļ ú ō Ŝ ă ú ʎ Y
- ± Ŝ N J Ǝ Ŝ ø ʎ ă ă Ŝ N J ƴ { ʎ Ŝ ă ʎ Ǒ K Ø 2 N J 2 Ŝ Ř Ŝ N J ± Ŝ N J ø Ŝ y Ř d z y Ǝ Σ Ř ł ă ă Ř ł ă ł d y ʎ Ŝ Y ł f ă Y ʎ ú ō Ŝ ă Ǒ K Ņ Ř ʎ Ǝ ú Ŝ Y ½ d z ō Ŝ K I N J Φ

9 Ø Ŝ y ú d z Ŝ f f Ŝ w Ŝ L J ł N J ł ú d z N J Ŝ y Ř Ǹ N J Ŧ Ŝ y ƴ d z N J Ø 2 y Ŝ ʎ y Ŝ N J ł d z ú 2

- w Ŝ L J ł N J ʎ Ŝ N J Ŝ y { ʎ Ŝ Ř ł ă D Ŝ N J Ņ ú ƴ ʎ Ŝ Y ł f ă ă Ŝ f ō ă ú d z y Ř y Ŝ K Y Ŝ y { ʎ Ŝ Einstellungen an diesem Produkt vornehmen. Ŝ Y L J N J 2 Ŧ Ŝ ă ă ʎ 2 y Ŝ f f Ŝ y ¦ y ú Ŝ N J y Ŝ K Y Ŝ y κ { Ŝ N J Ø ʎ Ǒ Ŝ Φ D ł N J ł y ú ʎ Ŝ Î Ŝ ʎ ú ō Ŝ ă ú Ŝ K ú Ř ʎ Ŝ D Ŝ Ŧ ł K N J Σ Ř ł ă ă { ʎ Ŝ Ř ʎ Ŝ D ł N J ł y ú ʎ Ŝ
- . Ŝ y d z ú Î Ŝ y { ʎ Ŝ Ř ł ă D Ŝ N J Ņ ú ƴ ʎ Ŝ Y ł f ă Σ ø Ŝ y ƴ Ŝ ă Ŝ y ƴ ʎ Ŝ d z Y ú Ř N J Ŝ Ǒ K Ņ Ř ʎ Ŧ wenn es ins Wasser gefallen ist. Lassen Sie es in diesem Fall von einem professionellen Unternehmen/Service reparieren
- ± Ŝ N J Ǝ Ŝ ø ʎ ă ă Ŝ N J ƴ { ʎ Ŝ ă ʎ Ǒ K ʎ Y Y Ŝ N J Σ Ř ł ă ă Ř ł ă D Ŝ N J Ņ ú Ø 2 N J Ř Ŝ N J w Ŝ
- Halten Sie Ř ł ă D Ŝ N J Ņ ú ă ł d z ō Ŝ N J Φ
- { ú Ŝ f f Ŝ y { ʎ Ŝ ļ Ŝ ʎ y Ŝ ă Ǒ K ø Ŝ N J Ŝ y D Ŝ Ǝ Ŝ y ă ú Ņ y Ř Ŝ ł d z Ŧ Ř ł ă b Ŝ ú Î ļ ł ō Ŝ
- { Ǒ K f ʎ Ŝ ũ Ŝ y { ʎ Ŝ Ř ł ă D Ŝ N J Ņ ú ƴ d z N J ł y Ŝ ʎ y Ŝ 2 N J Ř y d z y Ǝ ă Ǝ Ŝ Y Ņ ũ Ǝ Ŝ Ŝ N J Ř
- ± Ŝ N J Ǝ Ŝ ø ʎ ă ă Ŝ N J ƴ { ʎ Ŝ ă ʎ Ǒ K Ø 2 N J Ř Ŝ Y ! y ă Ǒ K f ʎ Ŝ ũ Ŝ y l d ä n g e b e D S t a n d ú g ł y Y ʎ ú Ř Ŝ N J { L J ł y ƴ d z y Ǝ ł y L K N J Ŝ N J { ú Ŝ Ǒ ļ Ř 2 ă Ŝ Ǹ ō Ŝ N J Ŝ ʎ y ă ú ʎ Y Y ú Φ
- { Ǒ K f ʎ Ŝ ũ Ŝ y { ʎ Ŝ Ř ł ă D Ŝ N J Ņ ú ƴ d z N J Ř ł ƴ y ł y Ř ʎ Ŝ b Ŝ ú Î ă ú Ŝ Ǒ ļ Ř 2 ă Ŝ
- 5 ʎ Ŝ b Ŝ ú Î ă ú Ŝ Ǒ ļ Ř 2 ă Ŝ Y d z ă ă Ŧ N J Ŝ ʎ Î d z Ņ y Ǝ ł v o n D e r S t r o m q u e l l e g e t r e n n t w e r d e n k a n n .
- ² ʎ Ǒ ļ Ŝ f ƴ { ʎ Ŝ Ř ł ă b Ŝ ú Î ļ ł ō Ŝ f Ø 2 f f ă ú Ņ y Ř ʎ Ǝ ł ō Σ ō Ŝ Ø 2 N J { ʎ Ŝ Ř ł a
- ² ʎ Ǒ ļ Ŝ f ƴ { ʎ Ŝ Ř ł ă b Ŝ ú Î ļ ł ō Ŝ f ƴ ʎ Ǒ K ú d z Y Ř ł ă D Ŝ N J Ņ ú Φ
- { Ǒ K f ʎ Ŝ ũ Ŝ y { ʎ Ŝ Ř ł ă b Ŝ ú Î ļ ł ō Ŝ f Ř Ŝ ă D Ŝ N J Ņ ú a u s d e r S t e c k d o s e ʎ ú ƴ ł ă ă Ŝ y
- ! Ǒ K ú Ŝ y { ʎ Ŝ Ř ł N J ł d z Ŧ Σ Ř ł ă ă ø Ŝ Ř Ŝ N J Ř ʎ Ŝ b Ŝ ú Î ļ ł ō Ŝ f Ǝ ł ō Ŝ f ƴ 2 Ǒ K . Ŝ N J Ǹ K N J d z y Ǝ ļ 2 Y Y Ŝ y Φ { 2 f f ú Ŝ Ř ʎ Ŝ ă Ř Ŝ y y 2 Ǒ K Ř Ŝ N J C l f v e r w e n d e n ú
- Halten Sie das Netzkabel trocken.
- ½ ʎ Ŝ K Ŝ y 2 Ř Ŝ N J ú Ņ J ł Ǝ Ŝ y { ʎ Ŝ Ř ł ă D Ŝ N J Ņ ú ƴ ʎ Ǒ K ú ł Y b Ŝ ú Î ļ ł ō Ŝ f Φ
- ¢ N J Ŝ y ƴ Ŝ y { ʎ Ŝ Ř ł ă D Ŝ N J Ņ ú ƴ ʎ Ǒ K ú Ř d z N J Ǒ K ½ ʎ Ŝ K Ŝ y ł Y b Ŝ ú Î ļ ł ō Ŝ f ø ō Ŝ ă Ǒ K Ņ Ř ʎ Ǝ ú ă Ŝ N J Netzkabel aus der Steckdose. Ř ł Sie den Stecker ziehen.
- ! Ǒ K ú Ŝ y { ʎ Ŝ Ř ł N J ł d z Ŧ Σ Ř ł ă ă Ř ł ă b Ŝ ú Î ļ ł ō Ŝ f ƴ ʎ Ǒ K ú Ǹ ō Ŝ N J Ř ʎ Ŝ ¢ D Ŝ Ǝ Ŝ y ă ú Ņ y Ř Ŝ y ʎ y . Ŝ N J Ǹ K N J d z y Ǝ ļ 2 Y Y ú Φ
- Verdecken Sie das Netzkabel nicht mit dem Teppich. Legen Sie keine Teppiche, Sockelleisten oder andere Verkleidungen auf d b Ŝ ú Î ļ ł ō Ŝ f Φ ± Ŝ N J f Ŝ Ǝ Ŝ y { ʎ Ŝ Ř ł ă b Ŝ ú Î ļ ł ō Ŝ f ƴ ʎ Ǒ K ú d z ú Ŝ N J a l ō Ŝ laufen oder stolpern kann. Ziehen Sie in diesem Fall das Netzkabel aus der Steckdose. Ř ł Sie den Stecker ziehen.
- Reinigen Sie das Netzkabel immer nur mit einem trockenen Tuch, waschen Sie es niemals mit Wasser ab.
- { Ǒ K f ʎ Ŝ ũ Ŝ y { ʎ Ŝ Ř ł ă D Ŝ N J Ņ ú ƴ ʎ Ǒ K ú ł y Ŝ ʎ y ± Ŝ N J f Ņ y Ǝ Ŝ N J d z y Ǝ ă ļ ł ō Ŝ
- 5 ʎ Ŝ [Ņ y Ǝ Ŝ Ř Ŝ ă b Ŝ ú Î ļ ł ō Ŝ f ă Ř ł N J Ŧ ƴ ʎ Ǒ K ú Ø Ŝ N J Ņ y Ř Ŝ N J ú ø Ŝ N J Ř Ŝ y Φ
- ² Ŝ y ƴ Ř ł ă b Ŝ ú Î ļ ł ō Ŝ f ō Ŝ ă Ǒ K Ņ Ř ʎ Ǝ ú ʎ ă ú Σ f ł ă ă Ŝ y { ʎ Ŝ Ŝ ă Ø 2 y Ŝ A { ʎ ú d z ł ú ʎ 2 y Î d z Ø Ŝ N J Y Ŝ ʎ Ř Ŝ y Φ 9 ă ʎ ă ú Ø Ŝ N J ō 2 ú Ŝ y Σ Ř ł ă D Ŝ N J Ņ ú Y ʎ ú
- . Ŝ ʎ D Ŝ ø ʎ ú ú Ŝ N J ƴ ł a Ŝ ă Ǒ K ł ł ú Ŝ N J d z y Ř ł ă b Ŝ ú Î ļ ł ō Ŝ f ł d z ă Ř Ŝ N J { ú Ŝ Ǒ . f ʎ ú Î Ŝ ʎ y ă Ǒ K f ł Ǝ ƴ ʎ Ǒ K ú ō Ŝ ă Ǒ K Ņ Ř ʎ Ǝ ú ø ʎ N J Ř Φ
- { Ǒ K ł f ú Ŝ y { ʎ Ŝ Ř ł ă D Ŝ N J Ņ ú ł d z ă d z y Ř Î ʎ Ŝ K Ŝ y { ʎ Ŝ Ř Ŝ y b Ŝ ú Î ă ú Ŝ Ǒ oder Rauch entwickelt.
- ± Ŝ N J ø Ŝ y Ř Ŝ y { ʎ Ŝ Ř ł ă D Ŝ N J Ņ ú ƴ d z N J Y ʎ ú Ř Ŝ Y Y ʎ ú Ǝ Ŝ f ʎ Ŝ Ŧ Ŝ N J ú Ŝ y b Ŝ ú Ř ʎ Ŝ ă Ŝ ă D Ŝ N J Ņ ú ă Î d z Ø Ŝ N J ø Ŝ y Ř Ŝ y Φ ± Ŝ N J ø Ŝ y Ř Ŝ y { ʎ Ŝ Ř ł ă Y Ändern Ŝ f ʎ Ŝ D Ŝ N J Ņ ú ă Φ 9 ă ō Ŝ ă ú Ŝ K ú Ř ʎ Ŝ D Ŝ Ŧ ł K N J Ŝ ʎ y Ŝ N J Ǝ Ŝ Ŧ Ņ K N J f ʎ Ǒ K Ŝ y { ʎ ú d z ł

WARNUNG Y ± Ŝ N J Y Ŝ ʎ Ř Ŝ y { ʎ Ŝ Ř ł ă ± Ŝ N J ă Ǒ K Ņ ú ú Ŝ y Ř Ŝ ă { ú Ŝ Ǒ ļ Ŝ N J ă

[Ŝ ă Ŝ y { ʎ Ŝ Ř ʎ Ŝ ă Ŝ D Ŝ ō N J ł d z Ǒ K ă ł y ø Ŝ ʎ ă d z y Ǝ Σ ō Ŝ Ø 2 N J { ʎ Ŝ Ř ł ă

WARNUNG: 5 ƛ Ŝ ă Ŝ ă D ŜNJŅ ǘ ƛ ă ǘ ƴ ƛ Ŏ Ƙ ǘ Ŧ Ǹ NJ Ř ƛ Ŝ { ǘ Ŝ dz ŜNJ dz ƴ Ǝ Ř dzN
Steckdose oder eine Fernbedienung vorgesehen.

- w Ŝ ƛ ƴ ƛ Ǝ Ŝ ƴ { ƛ Ŝ Ř ƛ Ŝ h ō ŜNJ Ŧ ƭ Ņ Ŏ Ƙ Ŝ ƴ Ř Ŝ ă D ŜNJŅ ǘ ă Σ Ř ƛ Ŝ Y ƛ ǘ en in Ĝ Ŝ ō Ŝ ƴ a
dieser Gebrauchsanweisung.
- 5 ƛ Ŝ ă Ŝ ă D ŜNJŅ ǘ ƛ ă ǘ Ŧ Ǹ NJ Ř ƛ Ŝ ± ŜNJ ǿ Ŝ ƴ Ř dz ƴ Ǝ ƛ Y I ǀ dz ă Ƙ ǀ ƭ ǘ dz ƴ Ř ƛ ƴ
  - o ¢ Ŝ Ŝ ʅ Ǹ Ŏ Ƙ Ŝ ƴ ƛ ƴ D Ŝ ă Ŏ Ƙ Ņ Ŧ ǘ Ŝ ƴ Σ . Ǹ NJ ƻ ă dz ƴ Ř ǀ ƴ Ř ŜNJ Ŝ ƴ ! NJ ō Ŝ ƛ ǘ ă ă ǘ
  - o w Ņ dz Y ƭ ƛ Ŏ Ƙ ʅ Ŝ ƛ ǘ Ŝ ƴ ƛ ƴ Ř ŜNJ [ǀ ƴ Ř ǿ ƛ NJ ǘ ă Ŏ Ƙ ǀ Ŧ ǘ
  - o Hotels, Motels oder andere ² ƻ Ƙ ƴ Ǝ Ŝ ō ƛ Ŝ ǘ Ŝ Ŧ Ǹ NJ D Ņ ă ǘ Ŝ
  - o Bed-and-Breakfast-Einrichtungen
- ² ǀ NJ ƴ dz ƴ Ǝ Y ¦ ƴ ă ǀ Ŏ Ƙ Ǝ Ŝ Y Ņ ǖ ŜNJ D Ŝ ō NJ ǀ dz Ŏ Ƙ ʅ ǀ ƴ ƴ Î dz ± ŜNJ ƭ Ŝ ǘ Î dz ƴ Ǝ Ŝ ƴ Ŧ N
- 5 ƛ Ŝ h ō ŜNJ Ŧ ƭ Ņ Ŏ Ƙ Ŝ Ř Ŝ ă I Ŝ ƛ Î Ŝ ƭ Ŝ Y Ŝ ƴ ǘ ă Ŝ ƴ ǘ Ƙ Ņ ƭ ǘ ƴ ǀ Ŏ Ƙ Ř Ŝ Y D Ŝ ō NJ ǀ d
- Der innere Kochtopf ist mit Rillen versehen. Beachten Sie bei. Ŝ Ŧ Ǹ ƭ ƭ Ŝ ƴ Ř Ŝ ă . Ŝ Ƙ Ņ ƭ ǘ ŜNJ ă ƛ Y Y ŜN

VERPACKUNGSINHALT

¶ Reiskocher
¶ L ƴ ƴ ŜNJ Ŝ ă Y ƻ Ŏ Ƙ Ǝ Ŝ Ŧ Ņ ǖ
¶ Messbecher
¶ [I Ŧ Ŧ Ŝ ƭ Ŧ Ǹ NJ w Ŝ ƛ ă
¶ Versorgungskabel
¶ Betriebsanleitung

SPEZIFIKATIONEN

¶ Nennleistungsaufnahme: 350 W
¶ Nennstrom: 1,5A
¶ Nennspannung: AC 220-240 V
¶ Nennfrequenz: 50/60 Hz

Die Werte basieren auf der Verordnung 2023/826 der Kommission:
¶ Stromverbrauch im ausgeschalteten Zustand: 0,4 W
¶ ½ Ŝ ƛ ǘ Σ Ř ƛ Ŝ ŜNJ Ŧ ƻ NJ Ř ŜNJ ƭ ƛ Ŏ Ƙ Zustand erreicht: 20 Minuten Ř ǀ ă D ŜNJŅ ǘ Ř Ŝ ƴ ! dz ă

Grad des Schutzes gegen elektrischen Schlag

Klasse I: Der Schutz gegen elektrischen Schlag wird durch die Basisisolierung und durch den Anschluss der unbelebten Teile
D ŜNJŅ ǘ ă ǀ ƴ Ř Ŝ ƴ b Ŝ ǘ Î ă Ŏ Ƙ dz ǘ Î ƭ Ŝ ƛ ǘ ŜNJ Ǝ Ŝ ǿ Ņ Ƙ NJ ƭ Ŝ ƛ ă ǘ Ŝ ǘ Φ

A

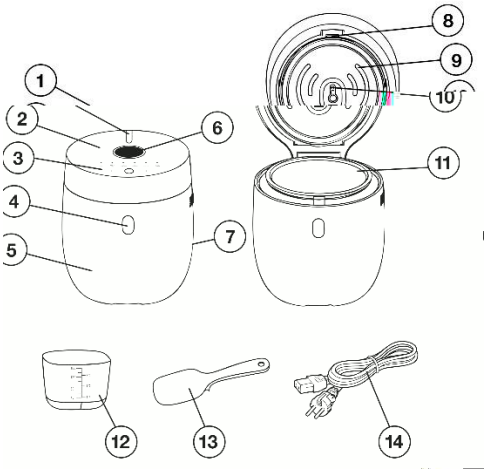

1) Dampfleistung
2) Deckel
3) Bedienfeld
п ú ¢ Ł ă ű Ŝ Î dzY m Ŧ Ŧ y Ŝ y Ř Ŝ ă 5 Ŝ Č
p ú &dz ű ŜNJŜ I Ń f ƒ Ŝ Ř ŜNJ w Ŝ ƛ ă Y Ń K
6) Anzeige
т ú . dzŐ K ă Ŝ Ŧ ŃNJ Ř Ŝ y ! y ă Ő K ƒ dz ă

y ú ¢ Ł ă ű Ŝ Î dzY [I ă Ŝ y Ř Ŝ ă L y
9) Innendeckel mit Dichtung
10) Sensor mit Dampfventil
11) L y y ŜNJŜ ă Y ₂ Ő K Ǝ Ŝ Ŧ Ņ ű
12) Messbecher
м о ú w Ŝ ƛ ă ƒ I Ŧ Ŧ Ŝ ƒ
14) Netzwerkkabel

B

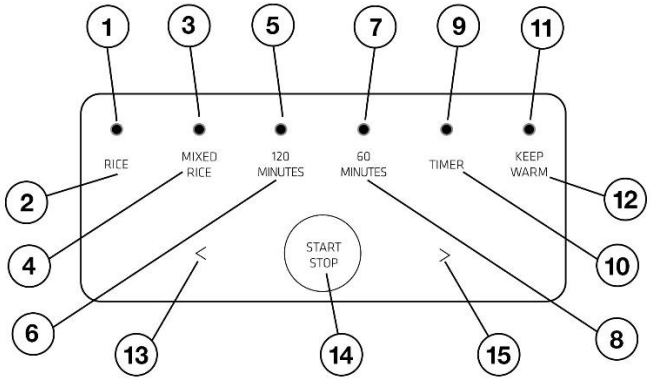

м ú L y Ř ƛ] Ł ű ₂ NJ Ŧ ŃNJ Ř Ł ă t NJ ₂ Ǝ NJ
н ú . ŜNJŃ K NJdz y Ǝ ă ă Ŝ y ă ₂ NJ Î dzNJ !] ú
ø Ŝ ƛ ű Ŝ y w Ŝ ƛ ă
o ú t NJ ₂ Ǝ NJ Ł Y Y Ł y Î Ŝ ƛ Ǝ Ŝ Ŧ ŃNJ Ř ƛ Ŝ
Basmati-Reis, Reis Mix usw.
п ú . ŜNJŃ K NJdz y Ǝ ă ă Ŝ y ă ₂ NJ Î dzNJ !] ú
Zubereitung von braunem Reis, Basmati-Reis, Reis-Mix usw.
p ú L y Ř ƛ] Ł ű ₂ NJ Programm Ŧ ŃNJ Ř Ł ă w Ŝ ƛ ă ō N
c ú . ŜNJŃ K NJdz y Ǝ ă ă Ŝ y ă ₂ NJ -Programms] ú
т ú L y Ř ƛ] Ł ű ₂ NJ zur Zubereitung von Suppen Ŧ ŃNJ

y ú . ŜNJŃ K NJdz y Ǝ ă ă Ŝ y ă ₂ NJ Î dzNJ
Suppenprogramms
ф ú ! y Î Ŝ ƛ Ǝ Ŝ Ŧ ŃNJ Ø ŜNJ Î I Ǝ ŜNJ ú Ŝ
м л ú . ŜNJŃ K NJdz y Ǝ ă ă Ŝ y ă ₂ NJ Î dzNJ
{ ű Ł NJ ú Ø ŜNJ Î I Ǝ ŜNJdz y Ǝ
м м ú ! y Î Ŝ ƛ Ǝ Ŝ Ŧ ŃNJ ¢ Ŝ Y LJŜNJ Ł ú c
² Ł NJ Y K Ł ƒ ű ŜLJNJ ₂ Ǝ NJ Ł Y Y Ŧ ŃNJ { L
м н ú rungsdauer zur Aktivierung der
Temperaturerhaltungsdz y Ř { LJŜ ƛ Ŝ y ø Ņ N
м о ú . ŜNJŃ K NJdz y Ǝ ă ă Ŝ y ă ₂ NJ Î dz Y
м п ú . ŜNJŃ K NJdz y Ǝ und Ausschalten Î dz Y
м р ú { Ŝ y ă ₂ NJ ō ŜNJŃ K NJŜ y Σ dz Y

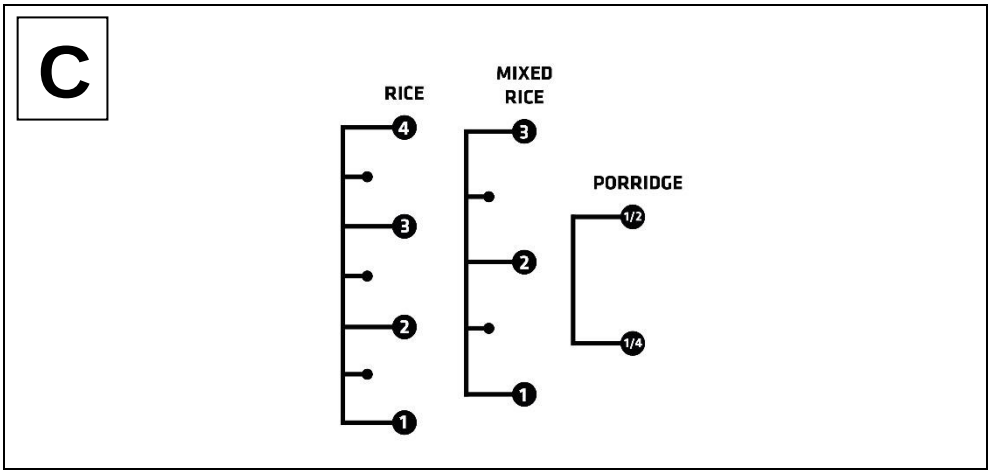

ZWECK DER NUTZUNG

5 ŠNJ wŠ λ ă ł 2 ŐK ŠNJ λ ă ű Š λ y LJNJ Ł ł ű λ ă Ő K Š ă Y ŃŐK Š y ∃ ŠNJ Ń ú Ŧ ŃNJ Ř λ Š
ł l y y Š y { λ Š w Š λ ă Σ { dzLJLJŠ 2 ŘŠNJ . NJŠ λ LJŠNJŦ Š ł ű ł 2 ŐK Š y Σ 2 K y Š
Dank der Timer-Funktion können Sie Ihre Mahlzeiten ganz nach Ihrer persönlichen Planung frisch zubereiteter Speisen ist.
b Ł Ő K Ř Š Y Y 2 Ő K Š y K Ņ f ú Ř ŠNJ wŠ λ ă ł 2 Ő K ŠNJ Ř λ Š { LJŠ λ ă Š y Y t λ ú Ř ŠNJ
servierbereit sind.

VOR DER ERSTEN BENUTZUNG

1) Packen Sie das Produkt vorsichtig aus und achten Sie darauf, dass Sie keinen Teil des Verpackungsmaterials wegwerfen Sie alle Teile des Produkts gefunden haben.
н ú « ō ŠNJLJNJŃ Ŧ Š y { λ dzú ÎŘ Ł dz Ŧ ł t N S 2 o Ř Š N J ł ú Cl 2 dz Ŧ λ Š { y Ő K 2 Ř ŠNJ Ł y Ř ŠNJ Š a Ł ú ŠNJ λ Ł
ō Š ă ú ł Y Y ú ă λ y Ř Σ dz Y Ř Ł ă D ŠNJ Ņ ú Ø 2 NJ Y NJ Ł ú Î ŠNJ y 2 Ř ŠNJ Ł y Ř ŠNJ Š y
3) Vergewissern Sie sich vor dem Anschluss an das Stromnetz, dass Ihre Netzspannung mit der Spannung übereinstimmt, die auf dem Typenschild angegeben ist.
¢ NJ Ł y ă LJ 2 NJ ú ă Ő K Ņ Ř Š y Ł dz Ŧ ø Š λ ă ú Φ

Vorbereiten des Reiskochers zum Kochen

м ú m Ŧ Ł y Š y A2 Ř Š dz N Ő Š K y 5 N Š Ő ł Š ł ă Š dz y Ř Š y K ¢ Y Ł Š a ú Š { λ Š Ř A1 heraus. y Š NJ Š Y 2 Ő K ∃ Š
2) Entfernen Sie dann die innere Abdeckung des A9 und die Dichtung. Um den Deckel abzunehmen, schieben Sie die Deckelverriegelung nach oben und klappen Sie den gesamten Deckel und die Dichtung heraus (zuerst den oberen Teil und dann den unteren Teil).
3) Waschen Sie den inneren Kochtopf A11, den inneren Deckel mit Dichtung A9, den Messbecher A12 dz y Ř Ř Š y A13 Š λ ă f
ø Ł NJ Y Š Y ² Ł ă λ Š NJ Y λ ú { LJ Ń f Y λ ú ú Š f dz y Ř Š λ y Š Y ø Š λ Ő K Š y { Ő K ø Ł Y Y
sauberen Tuch abwischen.
4) Bringen Sie den inneren Deckel des A9 wieder an. Setzen Sie zuerst das Unterteil ein (die Laschen an der Unterseite des L y y Š y Ř Š Ő ł Š f ă Y Ń ă λ Š y λ y Ř λ Š ± Š NJ Ń J λ Š ∃ Š f dz y ∃ Š y Ř Š NJ 5 Š Ő ł Š f ă ú
Y f λ Ő ł Š (oder Innendeckel ist jetzt richtig eingesetzt).
p ú ² λ ă Ő K Š y { λ Š Ř λ Š ! dz ü Š y ă Š λ ú Š Ř Š ă w Š λ ă ł 2 Ő K Š NJ ă dz y Ř Ř Ł ă L
Ł dz ă ∃ Š ø NJ dz y ∃ Š y Š y ¢ dz Ő K Ł ō Φ ! y ă Ő K f λ Š ű Š y Ř Y λ ú Š λ y Š Y ă Ł dz ō Š NJ Š
6) Setzen Sie den A11 Innentopf in den Reiskocher ein.

WARNUNG: ± Š NJ ∃ Š ø λ ă ă Š NJ y { λ Š ă Ő K λ Y Y Š NJ Σ Ř Ł ă ă Ř Š NJ . Š K Ņ f ú
sind, bevor Sie den A11-Innenkocher in den Reiskocher einsetzen.

{ ¢ ! b 5 h w ¢ 5 9 w w 9 L { a « l [9

¶ Stellen Sie Ihren Reiskocher auf eine ebene, stabile und hitzebeständige Oberfläche in einem gut belüfteten, freier Raum vorhanden ist (mindestens 10 cm an den Seiten und 40 cm über dem Reiskocher). Vermeiden Sie 5 Š Ő ł Š f ú Σ Ř Ł
5 Ł Y LJ Ŧ ∃ dz ú Ł ō Î λ Ř Š K ă Š y D Š NJ Ņ ú y Š Ł dz ă dz y Š λ Ő K Š y Ř t f Ł ú Î K Ł ú Φ
¶ { ú Š f t Š y { λ Š Ř Š y w Š λ ă ł 2 Ő K Š NJ λ y dz y Y λ ú ú Š f ō Ł NJ Š NJ b Ņ K Š Š λ y Š NJ
bei Bedarf von der Stromversorgung getrennt werden kann.
¶ Stellen Sie den Reiskocher nicht in der Nähe von Wärmequellen, Feuchtigkeit, Hitze oder brennbaren Materialien auf. Setzen Sie den Reiskocher nicht dem direkten Sonnenlicht aus. Der Reiskocher darf nicht in einem geschlossenen Raum stehen, wenn er benutzt wird.

SERVICE

1) m Ŧ Ŧ ƴ Ŝ ƴ A2 [Deckel, indem Sie die A4-Taste Ř N J Ň Ŏ ļ Ŝ ƴ Σ dz Y Ř Ŝ ƴ 5 Ŝ Ŏ ļ Ŝ f Î dz l Ŧ Ŧ ƴ Ŝ ƴ Φ н ú D Ŝ ō Ŝ ƴ { ƛ Ŝ Ř Ŝ ƴ w Ŝ ƛ ă dz ƴ Ř Ř ł ă ² ł ă ă Ś N J 2 Ř Ŝ N J Ř A1 Ŝ Ă ƛ ł dz ƴ Ŝ ƴ C Ň f f ƛ ƴ ƛ Ŝ ƴ ł ƴ Ř Ŝ N J L A Y 1 B a c h t e n S i e b e i d e r D o s i e r u n g v o n S e i t e n d i e A n w e i s u n g e n i m A b s c h n i t t "Tipps und Hinweise".

3) Wischen Sie den Rand des Kochers mit einem trockenen Tuch ab, um Lebensmittelreste und Wassertropfen zu entferner п ú { Ŏ K f ƛ Ŝ A 2 Ł e g k e l q [Ň Ř Ŝ ƴ Ŏ K ú Σ Ŝ ō ƛ Ŝ { ƛ Ŝ Ŝ ƛ ƴ Y f ƛ Ŏ ļ Ŝ ƴ K I N J Ŝ ƴ ú Φ 5 ł geschlossen ist.

5) Wickeln Sie das Netzkabel A14 Ø 2 f f ă ú Ņ ƴ Ř ƛ Ǝ ł ō Φ c ú { ú Ŝ Ŏ ļ Ŝ ƴ { ƛ Ŝ Ř Ŝ ƴ { ú Ŝ Ŏ ļ Ŝ N J Ř Ŝ ă b Ś ú Î ļ ł ō Ŝ f ă ƛ ƴ A 1 4 - N e t z k a b e l g e d r e h K ă Ŝ eine geerdete Netzsteckdose.

7) "---" leuchtet auf dem Displays A6 auf.

ƴ ú ² Ņ K f Ŝ ƴ { ƛ Ŝ Ŝ ƛ ƴ Ŝ ă Ř Ŝ N J e r h ö h t D e h n b a r k e i t d e s S e n s o r s B e d i e n f e h l e r . Ŝ N J Ň K N J Ŝ ƴ Ř
ф ú 5 ƛ Ŝ Y 2 ƴ ú N J 2 f f f Ŝ dz Ŏ K ú Ŝ Ř Ŝ ă Ǝ Ŝ Ø Ņ K f ú Ŝ ƴ D ł N J L J N J 2 Ǝ N J ł Y Y ă ō f ƛ ƴ ļ
Warnung: Bei den Programmen "120 MINUTEN" und "60 MINUTEN" blinkt die werkseitig vorein Ŝ f f ú Ŝ D ł N J Î Ŝ ƛ ō Ŝ ƛ Ř Ŝ ƴ t N J 2 Ǝ N J ł Y Y Ŝ Ŧ Ň ƴ Ŧ Y ł f ł dz Ŧ Φ ² Ņ K N J Ŝ ƴ Ř B e i d e n P r o g r a m m e n " 1 2 0 M I N U T E N " u n d " 6 0 M I N U T E N " b l i n k t d i e w e r k s e i t i g v o r e i n g e s t e l l t e Z e i t v o n 3 0 M i n u t e n i n 1 - M i n u t e n - S c h r i t t e n eingestellt werden.

¶ W Ŝ Ř Ŝ . Ŝ N J Ň K N J Ŝ ƴ Ŏ Ŝ Ņ Ŝ ƛ Ň N J Î ú Ř ƛ Ŝ ½ Ŝ ƛ ú dz Y p a ƛ ƴ dz ú Ŝ ƴ Φ

¶ W Ŝ Ř Ŝ . Ŝ N J Ň K N J Ŝ ƴ Ŏ Ŝ Ņ Ŝ ƛ Ň ƴ Ǝ Ŝ N J ú Ř ƛ Ŝ ½ Ŝ ƛ ú dz Y p a ƛ ƴ dz ú Ŝ ƴ Φ

м л ú ² Ŝ ƴ Ř Ŝ N J { ƛ Ǝ ł f ú 2 ƴ Ŝ N J ú ł ƴ Ŝ Σ ă ú ł N J ú Ŝ ú Ř Ŝ N J w Ŝ ƛ ă ļ 2 Ŏ K Ŝ N J Φ w Ŝ ƛ ă ļ 2 Ŏ K L J N J 2 Ǝ N J ł Y Y Ŝ ƴ f Ŝ dz Ŏ K ú Ŝ ú Ř ƛ Ŝ ! ƴ Î Ŝ A d e n P r o g r a m m e n 1 2 0 M I N U T E N u n d und 60 MINUTEN wird die verbleibende Kochzeit angezeigt.

11) Wenn der Reis gar ist, schaltet sich das Heizelement im Inneren des Reiskochers aus und die Anzeige beginnt, 10 Minu f ł ƴ Ǝ K Ŝ N J dz ƴ ú Ŝ N J Î dz Î Ņ K f Ŝ ƴ Φ

Warnung: m Ŧ Ŧ ƴ Ŝ ƴ { ƛ Ŝ Ř Ŝ ƴ w Ŝ ƛ ă ļ 2 Ŏ K Ŝ N J ó Ņ K N J Ŝ ƴ Ř Ř ƛ Ŝ ă Ŝ N J м л a ƛ ƴ dz ú Ŝ ƴ richtig.

м н ú b ł Ŏ K . Ŝ Ŝ ƴ Ř ƛ Ǝ dz ƴ Ǝ Ř Ŝ ă D ł N J Ø 2 N J Ǝ ł ƴ Ǝ ă Ŝ N J ú l Y Ŝ ƴ Ŧ Ň ƴ Ŧ ļ dz N J Î Ŝ Warmhaltemodus.

13) Um d Ŝ ƴ ² ł N J Y K ł f ú Ŝ Y 2 Ř dz ă Î dz ō Ŝ Ŝ ƴ Ř Ŝ ƴ dz ƴ Ř Ř Ŝ ƴ w Ŝ B 1 4 a ļ 2 Ŏ K Ŝ N J ł dz ă м п ú m Ŧ Ŧ ƴ Ŝ ƴ A 2 Ř dz N J Ř Ŝ ƴ 5 Ŝ N J Ŏ ł Ŝ 4 ƴ Ŝ ă Ŝ ƴ Y 2 ł J Ŝ A B 1 3 K ƴ Ŝ N J . ł Ŝ dz Ņ f dz ƴ Ř ă Ŏ K 2 ƴ servieren.

м р ú [ł ă ă Ŝ ƴ { ƛ Ŝ Ř n S i e v o r S i e m a r i n e r e n K e i n e n F o l g e n d e n S i e h e i n d e r R e i n i g u n g die Anweisungen im Abschnitt "Reinigung und Wartung".

{ ƛ Ŝ ļ l ƴ Y Ŝ ƴ Ř ƛ Ŝ ½ dz ō Ŝ N J Ŝ ƛ ú dz ƴ Ǝ ² Ŝ Ř B 1 3 N J ł Ŝ ƛ ú ¢ ł ō Ŝ N J Ŝ Ŏ K Ŝ Ŝ N J Ň K N J Ŝ Ř Φ {

Bemerkung: Verwenden Sie den mitgelieferten A13 - [l Ŧ Ŝ dz Y w Ŝ ƛ ă Î dz ă Ś N J Ø Ř Ŝ N J Ŝ ƴ 2 Ř Ŝ N J . N J Ŝ verwenden Sie Plastik- oder Holzbesteck. Verwenden Sie keine metallischen Utensilien oder Messer. Die h ō Ŝ N J Ŧ f Ņ Ŏ K Ŝ ƴ ō Ŝ ă Ŏ K ł Ŧ Ŧ Ŝ ƴ K Ŝ ƛ ú Ř Ŝ ă ƛ ƴ ƴ Ŝ N J Ŝ ƴ Y 2 Ŏ K Ǝ Ŝ Ŧ Ņ ū Ŝ ă ļ l ƴ ƴ ú

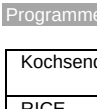

WARNUNG: Ŝ N J ō N J Ň K dz ƴ Ǝ ă Ǝ Ŝ Ŧ ł K N J H { Ŝ ƛ Ŝ ƴ { ƛ Ŝ ō Ŝ ƛ Y m Ŧ Ŧ ƴ Ŝ ƴ Ř Ŝ ă 5 ł Y L J Ŧ L J 2 f ă ú Ŝ N J Σ Ř ł ă ō Ŝ ƛ Y m Ŧ Ŧ ƴ Ŝ ƴ Ŝ ƴ ú ø Ŝ ƛ Ŏ K ú Φ ² ƛ N J Ŝ Y L J Ŧ festzuhalten, damit der Dampf entweichen kann. Ō Ŝ Ø 2 N J Ř Ŝ N J 5 Ŝ Ŏ ļ Ŝ f Ø 2 f f ă ú Ņ ƴ Ř ƛ

Programme zum Kochen

Kochsendung	Vorbereitungszeit	Keep Warm	Zeitschaltuhr	Hinweis	C Ň f f ƛ
RICE	--	Ja	Ja	D Ŝ Ŝ ƛ Ǝ ƴ Ŝ ú Ŧ Ň N J Ř ƛ Ŝ ½ ó Ŝ ƛ ū Ś Y w Ŝ ƛ ă	Reis 1, 2, 3, 4
MIXED RICE	--	Ja	Ja	D Ŝ Ŝ ƛ Ǝ ƴ Ś ú Ŧ Ň N J v ƛ Ŝ Reismischungen oder speziellen Reissorten (Basmati, braun, etc.)	Mixed rice 1, 2, 3
120 MINUTES	120 Minuten	Ja	Ja	D Ŝ Ŝ ƛ Ǝ ƴ Ś ú Ŧ Ň N J Ř ƛ Ŝ ½ Reisbrei, Suppen usw.	Porridge 1/2, 1/4
60 MINUTES	60 Minuten	Ja	Ja	D Ŝ Ŝ ƛ Ǝ ƴ Ś Ś ú Ŧ Ň N J v ƛ Ŝ Suppen	Porridge 1/2, 1/4
KEEP WARM	Max. 12 Stunden	Nein	Nein	D Ŝ Ŝ ƛ Ǝ ƴ Ś ú Î dz Y 9 N J ó Ņ N Warmhalten von Speisen	--

Bemerkung: 5 ł ă Y 2 Ŏ K Ŝ ƴ Ø 2 ƴ н t 2 N J ú ƛ 2 ƴ Ŝ ƴ w Ŝ ƛ ă Ř ł dz Ŝ N J ú ƛ ƴ Ř Ŝ N J w Ŝ Ǝ Ŝ Menge an Reis und Wasser ab und kann variieren.

Abmessen der Menge an Reis und Wasser

Verwenden Sie zum Abmessen von Reis und Wasser nur den mitgelieferten Messbecher. Wenn Sie einen anderen
a Ŝ ă ă ō Ŝ Ŏ K Ŝ NJ Ø Ŝ NJ ø Ŝ y Ř Ŝ y Σ ă ú ƛ Y ² Ŝ ă y ă Ŝ NJ ă Ŝ ƛ [y ƛ Ŝ y Ŝ y w Ŝ dz Y ă] 9 ² Ŏ K Ŝ NJ f Ŝ ƛ Ŏ
der Reis ist entweder hart oder gekocht.

! Ŏ K ú Ŝ y { ƛ Ŝ ł dz Ŧ Ř ł ă NJ ƛ Ŏ K ú ƛ Ǝ Ŝ ± Ŝ NJ K Ņ f ú y ƛ ă Ø ² y w Ŝ ƛ ă dz y Ř der ² ł ă
Verpackung der jeweil ƛ Ǝ Ŝ y w Ŝ ƛ ă ă ² NJ ú Ŝ ł y Ǝ Ŝ Ǝ Ŝ ō Ŝ y Φ 5 ƛ Ŝ Y ² y ă ƛ ă ú Ŝ y Î Ř Ŝ ă
Ø ² y Ř Ŝ NJ Ǝ Ŝ ø Ņ K f ú Ŝ y w Ŝ ƛ ă ă ² NJ ú Ŝ Σ Ř Ŝ NJ 5 ł dz Ŝ NJ Ř Ŝ NJ [ł Ǝ Ŝ NJ dz y Ǝ Σ Ř Ŝ
LJ Ŝ NJ ă l y f ƛ Ŏ K Ŝ y Ǝ Ŝ ² NJ ƛ Ŝ ō Ŝ NJ K Ņ ƛ ú y ƛ ă Ø ² y w Ŝ ƛ ă Î dz ² ł ă ă Ŝ NJ ƛ ă ú м
dz y ú Ŝ NJ ă Ŏ K ƛ Ŝ Ř f ƛ Ŏ K Ŝ ² ł ă ă Ŝ NJ Y Ŝ y Ǝ Ŝ y Ŝ NJ Ŧ ² NJ Ř Ŝ NJ y Φ { ƛ Ŝ Y Ǹ ă ă Ŝ y Î dz y

! y Ř Ŝ NJ ² ł y Ř Ř Ŝ 11 befindet sich Linien (siehe Abb. ƛ Ŝ Ŧ Ŝ ² ł ă ă Ŝ NJ Y Ŝ
Ŝ y ú ă LJ NJ Ŝ Ŏ K Ŝ y Ř Ŝ ! y Î ł K f Ø ² y w Ŝ ƛ ă] dz Ǝ Ŝ f y ƛ y Ř Ŝ y w Ŝ ƛ ă] ² Ŏ K Ŝ NJ Ŝ
w Ŝ ƛ ă Y Ŝ ă ă dz y Ǝ Ŝ y ƛ y Ř Ŝ y . Ŝ K Ņ f ú Ŝ NJ dz y Ř Ŧ Ŝ Ŧ Ŝ y Ř Ŝ NJ ! y K Î y ł K Y f ƛ ú Ř Ŝ NJ
Ŝ y ú ă LJ NJ ƛ Ŏ K ú Φ ² Ŝ y y { ƛ Ŝ Î dz Y . Ŝ ƛ ă LJ ƛ Ŝ f o Y dz Ǝ Ŝ f y ø Ŝ ƛ ū Ŝ y w Ŝ ƛ ă
(siehe Abbildung C).

¶ RICE Schaufeln ø Ŝ NJ Ř Ŝ y Ŧ Ǹ NJ ø Ŝ ƛ ū Ŝ y w Ŝ ƛ ă Ņ Ø Ŝ NJ ø Ŝ y Ř K ú dz Ŝ Ŝ f y ƛ w Ŝ ƛ ă ú Y ł LJ ł
¶ MIX RICE ø ƛ NJ Ř Ŧ Ǹ NJ w Ŝ ƛ ă Y ƛ ă Ŏ K dz y Ǝ Ŝ y ² Ř Ŝ NJ ă LJ Ŝ Î ƛ Ŝ f f Ŝ w Ŝ ƛ ă ă ² NJ ú Ŝ y
C ł ă ă dz y Ǝ ă Ø Ŝ NJ Y l Ǝ Ŝ y Y o { Ŏ K ł dz Ŧ Ŝ f y w Ŝ ƛ ă ú
¶ PORRIDGE Reis ø ƛ NJ Ř Ŧ Ǹ NJ Ř ƛ Ŝ ½ dz ō Ŝ NJ Ŝ ƛ ú dz y Ǝ Ø ² y . NJ Ŝ ƛ Ŝ ø Ŝ NJ Y Ř l Ǝ dz y LJ Ŝ y ƛ y
Schaufel Reis)

Zubereitung von Brei

¶ t ² NJ NJ ƛ Ř Ǝ Ŝ ō Ŝ y l ú ƛ Ǝ ú ƛ Y ! f f Ǝ Ŝ Y Ŝ ƛ y Ŝ y Y Ŝ K NJ C f Ǹ ă ă ƛ Ǝ] Ŝ ƛ ú ł f ă
Abbildung C) und den mitgelieferten Messbecher. Ae 2 Φ b Ŝ K Y Ŝ y { a Ŝ ă ă ƛ f l Ŧ Ŝ NJ f o w Ŝ ƛ ă ² Ř Ŝ NJ a Ǹ
Wasser bis zur angegebenen Menge auf.
¶ 9 ƛ y ƛ Ǝ Ŝ D Ŝ ú NJ Ŝ ƛ Ř Ŝ ă ² NJ ú Ŝ y ó Î Φ . Φ . dz Ŏ K ø Ŝ ƛ Î Ŝ y ² Ř Ŝ NJ l ł Ŧ Ŝ NJ Ŧ f ² Ŏ
¶ Verwenden Sie Trinkwasser. Die Verwendung von gefiltertem oder destilliertem Wasser wird nicht empfohlen. Das Wasser
ă ² f f ú Ŝ ō ƛ ă Î dz Ŝ ƛ y Ŝ NJ l l Ŏ K ă ú ú Ŝ Y LJ Ŝ NJ ł ú dz NJ Ø ² y o p c /] ł f ú ă Ŝ
¶ { ƛ Ŝ] l y y Ŝ y ² ł ă ă Ŝ NJ Ř dz NJ Ŏ K a ƛ f Ŏ K Ŝ NJ ă Ŝ ú Î Ŝ y ² Ř Ŝ NJ ² ł ă ă Ŝ NJ Y ƛ ú
¶ Unterbrechen Sie das Brei Y ² Ŏ K LJ NJ ² Ǝ NJ ł Y Y y ƛ Ŏ K ú Φ w Ǹ K NJ Ŝ y { ƛ Ŝ Ř Ŝ y . NJ Ŝ ƛ y ł Ŏ
¶ ² Ǹ NJ Î Ŝ y { ƛ Ŝ Ř Ŝ y . NJ Ŝ ƛ ó ½ dz Ŏ] Ŝ NJ Σ { ł f Î Σ . dz ú ú Ŝ NJ ² Ř Ŝ NJ C NJ Ǹ Ŏ K ú Ŝ

Zubereitung der Suppe

¶ . Ŝ Ŧ Ǹ f f Ŝ y { ƛ Ŝ Ř Ŝ y . Ŝ K Ņ f ú Ŝ NJ Ŝ y ú ă LJ NJ Ŝ Ŏ K Ŝ y Ř Ř Ŝ NJ t h w w L 5 D 9
¶ ± Ŝ NJ ø Ŝ y Ř Ŝ y { ƛ Ŝ Ŧ NJ ƛ ă Ŏ K Ŝ ½ dz ú ł ú Ŝ y Σ Ř ƛ Ŝ ² NJ Ř y dz y Ǝ ă Ǝ Ŝ Y Ņ ū Ǝ Ŝ ø ł ă
Ř ƛ Ŝ ½ dz ō Ŝ NJ Ŝ ƛ ú dz y Ǝ ă Î Ŝ ƛ ú Î dz Ø Ŝ NJ] Ǹ NJ Î Ŝ y Φ
¶ 5 ƛ Ŝ { dz LJ LJ Ŝ Ø ² NJ Ř Ŝ NJ ½ dz ō Ŝ NJ Ŝ ƛ ú dz y Ǝ ø Ǹ NJ Î Ŝ Ř Ŝ NJ Ŧ y ł Ŏ K Ŏ K ø Ǹ NJ Î Ŝ y Ŏ K Ŝ y
¶ C Ǹ Ǝ Ŝ y { ƛ Ŝ Ř ƛ Ŝ a ƛ f Ŏ K ² Ř Ŝ NJ { ł K y Ŝ Ǝ Ŝ Ǝ Ŝ y 9 y Ř Ŝ K ƛ y Î dz Σ dz Y Ŝ ƛ

Warmhaltefunktion

Nach Beendigung des Garvorgangs schaltet der Reiskocher automatisch in den Warmhaltemodus, um die Speisen warm zu
(die maximale Zeit ƛ ú ō Ŝ ú NJ Ņ Ǝ ú м н { ú dz y Ř Ŝ y Σ Ř ł y ł Ŏ K ă Ŏ K ł f ú Ŝ ú ă ƛ Ŏ K Ř Ŝ NJ
ō Ŝ NJ Ǹ K NJ Ŝ y { B 14 (START/STOP). y ă ² NJ

Bemerkung: 5 Ŝ NJ ² ł NJ Y K ł f ú Ŝ Y ² Ř dz ă] ł y y ł dz Ŏ K Ŧ Ǹ NJ ō Ŝ NJ Ŝ ƛ ú B 12 Ŝ dz ō Ŝ NJ Ŝ Ǹ K
wird (KEEP WARM). Die Kontrollleuchte B 11 ó Y 9 9 t ² ! w a ú ō f ƛ y] ú Ŧ Ǹ y Ŧ Y ł f dz y Ř Ř ƛ Ŝ ¦ K
² Ŝ y y Ř Ŝ NJ { ƛ Ǝ y ł f ú ² y Ŝ NJ ú l y ú Σ B 11 (KEEP WARM) leuchtet auf und auf dem Display wird die Ze
angezeigt.

¢ ƛ Y Ŝ NJ ó Ø Ŝ NJ Î l Ǝ Ŝ NJ ú Ŝ NJ { ú ł NJ ú ú

a ƛ ú Ř ƛ Ŝ ă Ŝ NJ C dz y] ú ƛ ² y] l y y Ŝ y { ƛ Ŝ Ř Ŝ y { ú ł NJ ú Ř Ŝ ă w Ŝ ƛ ă] ² Ŏ K Ŝ NJ
einzustellen, gehen Sie wie folgt vor:
м ú C Ǹ K NJ Ŝ y { ƛ Ŝ Ř ƛ Ŝ { Ŏ K NJ ƛ ú ú Ŝ м ō ƛ ă ф dz y ú Ŝ NJ Ъ . Ŝ Ř ƛ Ŝ y dz y Ǝ Ъ
н ú ² Ņ K NJ Ŝ y Ř Ř ƛ Ŝ [Ŝ dz Ŏ K ú Ŝ Ř Ŝ ă Ǝ Ŝ ø Ņ K f ú Ŝ y D ł NJ LJ NJ ² Ǝ NJ ł Y Y ă ō f ƛ y]
ō Ŝ NJ Ǹ K NJ Ŝ y { B 10 ó Ř Ŝ y 9 w Ŝ y dz y Ř ă ú Ŝ f f Ŝ y { B 13 und B 15 die Timerzeit von 30 Minuten bis ă
24 Stunden ein.

¶ W Ŝ Ř Ŝ . Ŝ NJ B 13 Ŝ dz y Ŝ Ŝ ƛ ǹ NJ Î ú Ř ƛ Ŝ ¢ ƛ Y Ŝ NJ Î Ŝ ƛ ú dz Y o л a ƛ y dz ú Ŝ y
¶ W Ŝ Ř Ŝ . Ŝ NJ B 15 Ŝ dz y Ŝ Ŝ ƛ ǹ y Ǝ Ŝ NJ ú Ř ƛ Ŝ ¢ ƛ Y Ŝ NJ Î Ŝ ƛ ú dz Y o л a ƛ y dz ú
Hinweis: ² Ŝ y y Ř Ŝ NJ ¢ ƛ Y Ŝ NJ y ƛ Ŏ K ú Ŝ ƛ y Ǝ 888 ú auf dem Display blinkt, wird der Garvorgang ohne
Timer gestartet.
3) Die Leuchte B 9 ó ¢ L a 9 w ú ō f ƛ y] ú Ŧ Ǹ y Ŧ Y ł f Σ dz y Ř Ř ƛ Ŝ Ŝ ƛ y Ǝ Ŝ ă ú Ŝ f f ú Ŝ ¢ ƛ Y
4) Nach einem kurzen Piepton startet der Reiskocher. Die Kontrollleuchte B 9 (TIMER) leuchtet auf und das Display beginnt, die

Ŝ ƛ ƴ ∃ Ŝ ă ű Ŝ ƒ ƒ ű Ŝ ¢ ƛ Ƴ Ŝ NJ Î Ŝ ƛ ű K ŜNJdz ƴ ű Ŝ NJ Î dz Î Ņ K ƒ Ŝ ƴ Φ
p ú b ŀ Ŏ K ! ō ƒ ŀ dz Ŧ Ř ŜNJ Ŝ ƛ ƴ ∃ Ŝ ă ű Ŝ ƒ ƒ ű Ŝ ƴ ½ Ŝ ƛ ű ŜNJ ű Ɨ ƴ ű Ŝ ƛ ƴ ⌊ dzNJ Î ŜNJ

{ ƛ Ŝ ⌊ Ɨ ƴ ƴ Ŝ ƴ Ř Ŝ ƴ ¢ ƛ Ƴ Ŝ NJ Ƨ Ŝ Ř Ŝ ƛ ű ŜNJ Ŝ ƛ ű K ŜNJ Ŝ ƴ Ř Ŝ ă { Ŝ ƴ ă 2

Bemerkung:Wenn Sie die Zeitschaltuhr verwenden, achten Sie darauf, dass alle Zutaten frisch und sicher bleiben. Wenn ein
[Ŝ ō Ŝ ƴ ă Ƴ ƛ ű ű Ŝ ƒ ó Ɨ Φ . Φ 9 ƛ ŜNJ Σ NJ 2 K Ŝ ă C ƒ Ŝ ƛ ă Ŏ K ú Ņ ō Ŝ NJ
± ŜNJ Ř Ŝ NJ ō dz ƴ Ř D Ŝ ă dz ƴ Ř K Ŝ ƛ ű ă NJ ƛ ă ƛ ⌊ Ŝ ƴ Ŧ Ņ K NJ Ŝ ƴ Φ

¢ L t t { ¦ b 5 w ! ¢ { / l [& D 9

¶ Verwenden Sie Trinkwasser. Die Verwendung von gefiltertem oder destilliertem Wasser wird nicht empfohlen. Das Wasse
ă 2 ƒ ƒ ű Ŝ ō ƛ ă Î dz Ŝ ƛ ƴ Ŝ NJ l l Ŏ K ă ű ű Ŝ Y L J Ŝ NJ ŀ ű dz NJ Ø 2 ƴ o p c / ⌊ ŀ ƒ ú ă Ŝ
¶ Wir Ŝ Y L J Ŧ Ŝ K ƒ Ŝ ƴ Σ Ř Ŝ ƴ w Ŝ ƛ ă Ø 2 NJ Ř Ŝ Y Y 2 Ŏ K Ŝ ƴ Î dz ă L J Ņ ƒ Ŝ ƴ Σ dz Y Ņ ō Ŝ
w Ŝ ƛ ă dz ƴ ű Ŝ NJ Ŧ ƒ ƛ Ŝ ū Ŝ ƴ Ř Ŝ Y ⌊ ŀ ƒ ú Ŝ Y ² ŀ ă ă Ŝ NJ ŀ ō ă L J Ņ ƒ Ŝ ƴ Σ ō ƛ ă Ř ŀ ă
¶ Bei der Zubereitung von Risotto wird der Reis in der Regel nicht gespült. Reis vor dem Kochen in einem Reissieb gut
ƛ ă ű Φ C Ņ ∃ Ŝ ƴ { ƛ Ŝ D Ŝ ø Ņ NJ Î Ŝ K ƛ ƴ Î dz ó Î Φ . Φ [2 NJ ō Ŝ Ŝ NJ ō ƒ ŀ ú ű 2 Ř Ŝ NJ
Y ƛ ű . NJ Ņ K Ŝ Σ { ƛ Ŝ ⌊ Ɨ ƴ ƴ Ŝ ƴ ŀ dz Ŏ K Y 2 ⌊ 2 ă ă Ŝ NJ ŀ ō ă L J Ņ ƒ Ŝ ƴ dz ƴ Ř Y ƛ ű Ŝ ƛ ƴ Ŝ ƴ Ř
¶ w Ñ K NJ Ŝ ƴ { ƛ Ŝ Ř Ŝ ƴ w Ŝ ƛ ă ƴ ŀ Ŏ K Ř Ŝ Y A 1 3 dz Ŏ K 5 ŀ ƒ dz ű Ŏ Ř Ŝ ƛ ƴ Ř ű Ŝ NJ Ŝ ƴ ű Ŝ ƒ ƒ Ŝ
Ŝ ƴ ű Ŧ Ŝ NJ ƴ ű Φ 5 Ŝ NJ ∃ Ŝ ⌊ 2 Ŏ K ű Ŝ w Ŝ ƛ ă Ř ŀ NJ Ŧ ƴ ƛ Ŏ K ű Ņ ō Ŝ NJ Y ƛ ƴ ƛ Ŝ ƴ Ř dies in Ŝ ō NJ
Schritt.
¶ ² Ŝ ƴ ƴ { ƛ Ŝ ƴ ŀ Ŏ K Ř Ŝ Y Y 2 Ŏ K Ŝ ƴ Ŧ Ŝ ă ű ă ű Ŝ ƒ ƒ Ŝ ƴ Σ Ř ŀ ă ă Ř Ŝ NJ w Ŝ ƛ ă ƴ ƛ
a ƛ ƴ dz ű Ŝ ƴ ă ű K Ŝ ƴ Φ 5 ƛ Ŝ C Ŝ dz Ŏ K ű ƛ ∃ ⌊ Ŝ ƛ ű ƛ Y L ƴ ƴ Ŝ NJ Ŝ ƴ ") Ř Ŝ ă w Ŝ ƛ ă Ŝ ă

REINIGUNG UND WARTUNG

² ! w b ¦ b D Y ¢ ŀ dz Ŏ K Ŝ ƴ { ƛ Ŝ Ř ŀ ă D Ŝ NJ Ņ ű ƴ ƛ Ŝ Y ŀ ƒ ă ƛ ƴ ² ŀ ă ă Ŝ NJ Σ
{ ƛ Ŝ Ŝ ă ƴ ƛ Ŏ K ű ƛ ƴ Ř ƛ Ŝ { L J Ņ ƒ Y ŀ ă Ŏ K ƛ ƴ Ŝ Φ

WARNUNG: Ziehen Sie vor der Reinigung oder Wartung den Stecker des Netzkabels aus der Steckdose und den
{ ű Ŝ Ŏ ⌊ Ŝ NJ ŀ dz ă Ř Ŝ NJ { ű Ŝ Ŏ ⌊ Ř 2 ă Ŝ ŀ dz Ŧ Ř Ŝ NJ w Ñ Ŏ ⌊ ă Ŝ ƛ ű Ŝ Ř Ŝ ă w

¶ ± Ŝ NJ ø Ŝ ƴ Ř Ŝ ƴ { ƛ Ŝ Ŝ ƛ ƴ ø Ŝ ƛ Ŏ K Ŝ ă Σ Y ƛ ű ƒ ŀ dz ø ŀ NJ Y Ŝ Y ² ŀ ă ă Ŝ NJ ŀ ƴ ∃ Ŝ Ŧ Ŝ
Verwenden Sie keine scharfen Reinigungs Ŝ NJ Ř Ŝ dz ƴ ƴ ƛ ∃ ă Y ƛ ű ű Ŝ ƒ Σ Ř ŀ ă 2 ƴ ă ű Ř ƛ Ŝ
werden kann.
¶ { Ŝ ƛ Ŝ ƴ { ƛ Ŝ ō Ŝ ă 2 ƴ Ř Ŝ NJ ă Ø 2 NJ ƛ Ŏ K ű ƛ ∃ ō Ŝ ƛ Ř Ŝ NJ w Ŝ ƛ ƴ ƛ ∃ dz ƴ ∃ Ř Ŝ NJ Y
¶ [ŀ ă ă Ŝ ƴ { ƛ Ŝ Ř ŀ ă D Ŝ NJ Ņ ú Y ƛ ƴ Ř Ŝ ă ű ű Ŝ ƴ ű Ŝ ƴ ă ű ƛ ƴ ű Ŝ ƴ. ă ƛ ƴ dz ű Ŝ ƴ ƒ ŀ ƴ ∃ ŀ dz ⌊ Ņ K ƒ
¶ { L J Ņ ƒ Ŝ ƴ { ƛ Ŝ Ř ŀ ă D Ŝ NJ Ņ ú 2 Ř Ŝ NJ ă Ŝ ƛ ƴ b Ŝ ű Î ⌊ ŀ ō Ŝ ƒ ƴ ƛ Ŝ Y ŀ ƒ ă dz ƴ ű Ŝ NJ

w Ŝ ƛ ƴ ƛ ∃ dz ƴ ∃ Ř Ŝ ă Y 2 Ŏ K ∃ Ŝ Ŧ Ņ ū Ŝ ă dz ƴ Ř Ř Ŝ ă ½ dz ō Ŝ K I NJ ă
¶ ² ŀ ă Ŏ K Ŝ ƴ { ƛ Ŝ A 1 dz ă n M e s s e r b e c k e n A 2 Z t N Y Ř Ř Ŝ ƴ A 1 3 N t e i n e n w e i c h e n Schwamm in warmem
² ŀ ă ă Ŝ NJ dz ƴ Ř { L J Ņ ƒ Y ă ű ű Ŝ ƒ ŀ dz ă Σ ă L J Ņ ƒ Ŝ ƴ { ƛ Ŝ ă ƛ Ŝ ŀ ƴ ă Ŏ K ƒ ă ƛ Ŝ ū Ŝ ƴ Ř
sauberen Tuch trocken.
¶ Wenn die Zutaten an der Wand des A 1 1 Ŝ ƛ ƴ ∃ Ŝ ō NJ ŀ ƴ ƴ ú ă ƛ ƴ Ř Σ ∃ ƛ Ŝ ū Ŝ ƴ { ƛ Ŝ Y Ñ Ŏ K Ŝ ƴ Ŝ ƛ Ŝ ² ƛ
hinein. Etwa 10 Minuten stehen lassen, dann abwaschen und mit einem sauberen Tuch abtrocknen.
¶ ± Ŝ NJ ∃ Ŝ ø ƛ ă ă Ŝ NJ ƴ { ƛ Ŝ ă ƛ Ŏ K Σ Ř ŀ ă ă Ř ƛ Ŝ ! dz ū Ŝ ƴ Ŧ ƒ Ņ Ŏ K Ŝ Ř Ŝ ă . Ŝ K Ņ ƒ ú

Reinigung des Innendeckels
м ú m Ŧ Ŧ ƴ Ŝ ƴ Ą 2 Ř Ŝ dz Ñ Ŏ Ŏ K ƴ 5 Ñ Ŏ ⌊ Ŝ ƒ ƴ Ř Ŝ NJ ¢ ŀ ű Ŝ
2) Entfernen Sie dann die innere Abdeckung des Deckels und die Dichtung. Um den Deckel abzunehmen, schieben Sie die Deckelverriegelung nach oben und klappen Sie den gesamten Deckel und Dichtung heraus (zuerst den oberen Teil und dann den unteren Teil).
3) Entfernen Sie die innere Dichtung (die sich um das Loch im inneren Deckel befindet).
n ú ² ŀ Ŏ K Ŝ ƴ { ƛ Ŝ Ř Ŝ ƴ L ƴ ƴ Ŝ ƴ Ř Ŝ Ŏ ⌊ Ŝ ƒ dz ƴ Ř Ř ƛ Ŝ 5 ƛ Ŏ K ű dz ƴ Ř Ř ƛ Ŝ ƴ Ř ƛ ű Ŝ ƛ ƴ
D N J Ņ ƴ Ř ƒ ƛ Ŏ K Y ƛ ű ⌊ ƒ ŀ NJ Ŝ Y ² ŀ ă ă Ŝ NJ ŀ ō ă L J Ņ ƒ Ŝ ƴ dz ƴ Ř Y ƛ ű Ŝ ƛ ƴ Ŝ Y ă ŀ dz
Ņ dz ū Ŝ NJ Ŝ ƴ w ŀ ƴ Ř Ř Ŝ ă 5 Ŝ Ŏ ⌊ Ŝ ƒ ă ∃ NJ Ņ ƴ Ř ƒ ƛ Ŏ K ø ŀ ă Ŏ K Ŝ ƴ dz ƴ Ř ŀ ō ø ƛ ă Ŏ K
wichtig, sie ∃ NJ Ņ ƴ Ř ƒ ƛ Ŏ K Î dz ø ŀ ă Ŏ K Ŝ ƴ Φ
5) Setzen Sie die Dichtung wieder in die Bohrung ein, so dass der Pfeil auf der Dichtung mit dem Pfeil an der Bohrung
Ņ ō Ŝ NJ Ŝ ƛ ƴ ă ű ƛ Y ƴ ű Φ C ŀ K NJ Ŝ ƴ { ƛ Ŝ Y ƛ ű Ř Ŝ ƴ C ƛ ƴ ∃ Ŝ NJ ƴ dz Y Ř Ŝ ƴ w ŀ ƴ Ř
6) Bringen Sie den Innendeckel wieder an. Setzen Sie zuerst das Unterteil ein (die Laschen an der Unterseite des Innendecke
ă 2 ƒ ƒ ű Ŝ ƴ ƛ ƴ Ř ƛ Ŝ ± Ŝ NJ NJ ƛ Ŝ ∃ Ŝ ƒ dz ƴ ∃ . ƴ Σ Ř ŀ ă Ŝ Y ă ŝ Ŝ Y Ħ ƴ

wŜλyλ∃dzy∃ ŘŜNJ !dzűŜyŦfŅŎKŜ
²λăŎKŜy {λŜ ŘλŜ !dzűŜyăŜλúŜ ŘŜă wŜλăł2ŎKŜNJă dzyŘ ŘIă LyyŜ
IdzăE∃ŜøNJdzy∃ŜyŜy ¢dzŎK I ōΦ !yăŎKfλŜűŜyŘ Yλú ŜλyŜY ăIdzōŜNJŜy

D9w&¢9[!D9w¦bD
[I∃ŜNJy {λŜ ŘIă ăIdzōŜNJŜ dzyŘ úNJ2Ołŝyŝ DŜNJŅú Iy ŜλyŜY ăλŎK
Reichweite von Kindern.

Beseitigung:Wenn die Packungsbeilage, die Verpackung oder das Produktetikett ein durchgestrichen
aŃffű2yyŜyăèY ō2f ŜyűKŅfűΣ ōŜŘŜdzűŜű ŘλŜăΣ ŘIăă λy ŘŜNJ 9dz
dzyŘ ŜfŜłűNJ2yλăŎKŜy tNJ2Řdzłű ŜΣ .Iűű ŜNJλŜy dzyŘ !łłdză IY 9yŘ
YŃăăŜyŜΦ tNJ2Řdzłű ŘŃNJŦŜy yλŎKű λY dzyă2NJűλŜNJűŜy {λŜŘfdzy∃ăl

CE YhbChwaL¢&¢{9wY[&w¦bD
!ōIŎdză 9fŜŎűNJλŎΣ ăΦNJΦ2Φ ŜNJłfŅNJú KλŜNJYλúΣ ŘIăă ŘλŜăŜNJ wŜ
ŜyűăLJNJλŎKúΣ ŘDŜNJŅŃŜyŘNJŜăŜØ!NyŭŭØ2yy25yŜN2NJØ2úŅăăŜNJŘłE∃ŜdzŜ
Website zu finden: https://ftp.salente.cz/ce/

Importeur / Hersteller
Abacus Electric, s.r.o.
tfIył нΣ отл лмΣ ¢ăŎKŜŎKλăŎKŜ wŜLJdzōfλł
E-Mail: helpdesk@salente.eu

Made in P.R.C.
/2LJèNJλ∃Kű б !ōIŎdză 9fŜŎűNJλŎΣ ăΦNJΦ2Φ
www.salente.eu

!ftŜ wŜŎKúŜ Ø2NJōŜKIfúŜyΦ 5Ŝăλ∃y dzyŘ !dzăăŜKŜy łlyyŜy 2Ky

5 h . w h 5 h ~ [L ± 5 w ¦ ¿ L b L { ! [9 b ¢ 9

- tNJŜŘŜʏ ÎǀőʏŜűŜ dzLJ2NJǀōʏƛŎ LJNJŜűŜ ƛ ÎŘŜ fŜ ŜΣ 2űŜʏ dzLJ2NJǀōʏƛŎ LJNJŜűŜ ƚ f2ăűƛ ÒŜ dzLJ2NJǀō fƨǀ fƛ LJ2Ř2ōŜʏ ƛÎŘŜfŜƚΦ
- ¢ǀ dzLJ2NJǀōʏƛŎƚƛ LJNJƛNJ2 őʏƛje, se seznanite z delovanjem izdelka in lahko varno in pravilno uporabljate zagon, delovanje in ... tega izdelka.
- tNJŜLJNJƛőǀƨűŜ ăŜΣ Řǀ ă2 ŘNJdzƎƛ dzLJ2NJǀōʏƛƚƛΣ ƚƛ ō2Ř2 dzLJ2NJ...
- 2Ŝ ʏǀLJNJǀǾ2 LJ2ŘǀNJƛűŜΣ LJ2ŘǀNJƛűŜ ǀ fƛ LJNJ2Řǀ űŜ ŘNJdzƎƛ Ƴ 2ăŜ opozorite, naj jo preberejo.
- ½ǀ őǀă űNJǀƨǀʏƨǀ Ǝ ǀNJǀʏŎƛƨŜ Ǿǀ Ƴ LJNJƛLJ... takoj, ko bo naprava med prevozom ... ʏǀƨō2 fƨŜ ÎǀŎőƛűŜʏǀΦ

b ! W b h ± 9 W ~ h w ! ½ [L 2 L / h ¦ t h w ! . b L ~ Y 9 D ! t w L w h 2 b L Y ! Φ

Zaradi nenehnih inovacij izdelkov Salente in sprememb za ʏ2Řǀƨ Ŝ fǀK ƚ2 ǾŜŘʏ2 ... NJǀ Î fƛőƛŎ2 űŜƎǀ dzLJ2NJǀōʏƛŎ ... www.salente.eu ali preprosto tako, da z ... mobilnim telefonom skenirate spodaj prikazano kodo QR:

VARNOSTNA OPOZORILA IN NAVODILA

- To napravo lahko uporabljajo otroci, stari 8 let ƛʏ ǾŜőΣ űŜNJ 2ăŜōŜ Î Î ăŜʏÎ 2NJƛőʏƛƳƛ ǀ fƛ ŘdzŎŜ 2ăŜōŜ ă LJ2Ƴǀʏƨƚǀʏƨ ŜƳ LJ2Ř ʏǀŘÎ 2NJ2Ƴ ǀ fƛ ă2 ō uporabi naprave in razumejo morebitne nevarnosti.
- Otroci se z napravo ne smejo igrati.
- b ǀLJNJǀǾŜ ʏŜ ƛÎLJ2ăűǀǾ fƨ ōNJƛ Î Ǝǀƨ2őƛ Ǿ2ŘƛΦ bŜ LJ... ǀ fƛ ŘNJdzƎ2 űŜƚ2őƛʏ2Φ b ŘNJdzƎ2 űŜƚ2őƛʏ2Σ ʏƛűƛ
- Naprava je namenjena za uporabo v zaprtih prostorih, ne uporabljajte je na prostem.
- Naprave ne uporabljajte s programatorjem, őǀă2Ǿʏƛƚ2ƳΣ ăƛăűŜƳ2Ƴ

ali katero koli drugo komponento, ki bi samodejno vklopila napravo.

- t NJ ő Ö ő S y navodila za uporabo
  2 Ö ő S y 2 S Ø Î ŘNJÒ S Ø I· y
- 2 Ö ő S y 2 S Ø Î ŘNJÒ S Ø I· y
  ă Y S 2 2 2LJNJ I· Ø f 2 I· ú 2 ú NJ 2
  f S ú LJ 2 Ř y I· Ř Î 2NJ 2 Y Φ
  y S ă Y S 2 2 LJNJ ō f Ò I· ú
- Vedno izklopiú S
  S f S ú NJ ő y S ∃ I· 2 YNJ S Ò 2 I· Σ
  kadar jo pustite brez nadzora ter pred
  ő Ö ő S y 2 S Y Σ Ø Î ŘNJÒ S Ø I· y 2

- b I LJNJ I Ø 2 dzLJ2NJ I· ō f 2 I· 2 ú S f S Σ ł 2 ú 2 S Ř 2 f 2 ő S y 2 Ø ú S Y dzLJ2NJ I· ō y
- 2 S y I· LJNJ I· Ø 2 Ø dzLJ2NJ I· ō y 2 I· 2 ú S NJ 2 ł Σ ō 2 Ř ú S Ò S LJ2 ă S ō S 2 LJNJ S Ø ř y Φ
  treba nadzorovati, da se ne igrajo z izdelkom.
- b I LJNJ I Ø S y S ă Y S ú S dzLJ2NJ I· ō f 2 I· ú ł 2 ú ∃NJ I· ő 2 Φ
- Izdelka ne stresajte in pazite, da ga ne spustite na tla.
- N I LJNJ I Ø S ă S y S Ř 2 ú ł I· 2 ú S Î Y 2 ł NJ Y ř I· f Ø f I· Ò y Y NJ 2 ł I· Y Φ
- b S LJ2 ă ł dz Ò I· 2 ú S 2 Ř ă ú NJ I· y ú ř Î dz y I· y 2 S ∃ I· 2 K Ö 2 I· y I· LJNJ I· Ø S Φ
- t NJ 2 Î Ø I· 2 I· f S Ò y S 2 Ř ∃ 2 Ø I· NJ 2 I· Î I· Ò ł 2 Ř 2 ł njegove dodatne opreme.
- t 2 Ø NJ Ò y 2 y I· LJNJ I· Ø S 2 S LJNJ S LJ2 Ø S Ř I· y 2 ł I· ł 2 NJ ł 2 f ř ă LJNJ S Y y 2 I· ú
  barvo itd.
- Napravo vedno namestite na vodoravno, trdo, gladko, suho in stabilno mesto.
- Naprave nikoliy S LJ2 ă ú I· Ø f 2 I· 2 ú S y I· y I· ∃ y 2 S y S LJ2 Ø NJ Ò y S Φ
- Napravo uporabljajte in shranjujte stran od eksplozivnih plinov, vnetljivih, gorljivih in hlapljivih snovi (topila, lakiti, de
- b I LJNJ I Ø S y S y Î LJ2 ă ú I· Ø f 2 I· 2 ú S S ł ă ú NJ S Y y LJNJ S ł ú S Y y S I· LJNJ I· Ò y 2 y ú S LJ
  ō I· Î S y y ú Ř Φ ú y 2 S y S LJ2 ă ú I· Ø f 2 I· 2 ú S Ø LJNJ S Ø S ő LJNJ I· Ò y I· 2 ł 2 f
- b I LJNJ I Ø S y S LJ2 ă ú I· Ø f 2 I· 2 ú S Ø ō f y Ò y 2 ∃ NJ S f y ł 2 Ø Σ 2 Ř LJNJ ú S ∃ I·
- Na napravo ne postavljajte virov odprtega ∃ I· 2 ∃ y 2 I· ó y LJNJ Φ ∃ 2 NJ S ő y K ă Ø S ő ú Φ
- b I LJNJ I Ø S y S dzLJ2NJ I· ō f 2 I· 2 ú S Ø 2 ō Y 2 ő 2 dz Y 2 ő y S ∃ I· S f S ł ú NJ 2 Y I· ∃ y S
- b I LJNJ I Ø S I· f y 2 S y S Ř 2 Ř I· ú y S 2 LJNJ S Y S y S LJ2 ă ú I· Ø f 2 I· 2 ú S i y I· S f
  kdz K y 2 ă ł S Ř S f 2 Ø y S LJ f 2 Ö ő S Φ
- Naprave ne uporabljajte za shranjevanje predmetov in poskrbite, da med shranjevanjem na napravo ne boste postavili drug
  predmetov.
- Naprava je zasnovana za uporabo v domovih, pisarnah in podobnih prostorih. Ne uporabljajte jo za
  druge namene.
- Naprave ni uporabljajte za druge namene, kot je namenjena.
- Naprava ni zasnovana za neprekinjeno delovanje.
- ¦ LJ2 NJ I· ō f 2 I· 2 ú S ă I· Y 2 LJNJ y ō 2 NJ Σ ł y 2 S LJNJ y f 2 Ò S
  namenjeni.
- t NJ S Ř Ø ă I· ł 2 dzLJ2NJ I· ō 2 ă S LJNJ S LJNJ y ő I· 2 ú S Σ Ř I· y Î ō NJ I· y I· Ř 2 Ř I· ú y I·
  dodatki.

a 2 NJ S ō y ú y I· LJ2 LJNJ I· Ø y f I· f I· K ł 2 2 LJNJ I· Ø y f S LJ2 2 ō f I· Ö ő S y