MECHANIKA CD-R/RW

NÁVOD K POUŽITÍ

PŘED POUŽÍVÁNÍM PŘÍSTROJE SI PEČLIVĚ PŘEČTĚTE TENTO NÁVOD K POUŽITÍ A USCHOVEJTE JEJ PRO PŘÍPAD POTŘEBY.

GCE - 8526B

ÚVOD

VÝROBĚ TOHOTO PŘÍSTROJE BYLA VĚNOVÁNA VELKÁ POZORNOST A BYLO PŘI NÍ POUŽITO NEJNOVĚJŠÍCH TECHNOLOGIÍ. VĚŘÍME, ŽE BUDETE PLNĚ SPOKOJENI S JEHO FUNKČNOSTÍ A SPOLEHLIVOSTÍ. DŘÍVE NEŽ JEJ ZAČNETE UŽÍVAT, PROČTĚTE SI PEČLIVĚ TUTO BROŽURKU. POSKYTUJE PŘESNÝ NÁVOD NA INSTALACI, OBSLUHU A ÚDRŽBU A NAJDETE V NÍ ROVNĚŽ NĚKOLIK UŽITEČNÝCH RAD.

OBSAH

1. kapitola: Bezpečnostní upozornění 4

2. kapitola: Charakteristika 5

3. kapitola: Důležitá upozornění 6

4. kapitola: Systémové požadavky 7

5. kapitola: Popis 8

6. kapitola: Instalace 9

7. kapitola: Obsluha 15

8. kapitola: Odstranění problémů 16

9. kapitola: Rychlost načítání dat 17

10. kapitola: Technické údaje 18

11. kapitola: Poznámky k provozu 19

Nikdy se nepokoušejte opravit rozbitý přístroj sami - to může provést pouze kvalifikovaný pracovník servisu.

Microsoft® a Windows® jsou obchodní známky registrované ve Spojených státech a v jiných zemích společností Microsoft Corporation.
Názvy společností a produktů, popsaných v tomto návodu jsou obchodní známky nebo registrované obchodní známky příslušných společností.

BEZPEČNOSTNÍ UPOZORNĚNÍ

BEZPEČNOSTNÍ A PROVOZNÍ UPOZORNĚNÍ

Laser, použitý v CD-R/RW mechanice může poškodit zrak.
Nepokoušejte se otevírat kryt.
Ke snížení rizika úrazu elektrickým proudem neodstraňujte kryt (nebo zadní panel).
Uvnitř mechaniky se nenachází žádné díly, určené k opravě nebo výměně uživatelem.
Opravy a údržbu mechaniky vždy svěřte odbornému servisnímu personálu.
Používání ovládacích prvků nebo provádění činností jinak, než je uvedeno v tomto návodu může způsobit riziko vystavení se škodlivému (laserovému) záření.

VÝSTRAHA:

K omezení rizika požáru nebo úrazu elektrickým proudem nevystavujte tento spotřebič kapající nebo stříkající vodě nebo vlhkosti.

POZNÁMKA:

Toto zařízení bylo testováno a shledáno vyhovujícím pro limity klasifikační třídy B. Tyto limity jsou navrženy pro poskytnutí odpovídající ochrany proti škodlivému rušení při instalaci v obytných prostorách. Toto zařízení vytváří, používá a může vyzařovat vysokofrekvenční energii a pokud není instalováno a používáno dle instrukcí, může způsobit rušení rádiového spojení. Neexistuje záruka, že se rušení v jednotlivých instalacích nebude vůbec vyskytovat. Pokud toto zařízení způsobuje rušení rádiového nebo televizního příjmu (při zapnutí a vypnutí), doporučujeme pokusit se odstranit rušení některým z následujících opatření:
- Přesměrujte nebo přemístěte přijímající anténu.
- Zvětšete odstup mezi zařízením a přijímačem.
- Zařízení připojte do zásuvky na jiném okruhu, než je připojen přijímač.
- Porad'te se s prodejcem nebo autorizovaným servisem.

Tento přístroj používá CD-ROM disky se symbolem:

Pokud používáte tento přístroj jako CD přehrávač, používejte kompaktní disky se symbolem:

Tento přístroj používá CD-R disky se symbolem:

Tento přístroj používá CD-RW disky se symbolem:

Tento přístroj používá High Speed CD-RW disky se symbolem:

Tento přístroj používá Ultra Speed CD-RW disky se symbolem:

VÝSTRAHA:

Vysokorychlostní CD-RW média lze používat pouze v mechanikách opatřených logem Ultra Speed CD-RW. Vysokorychlostní CD-RW média jsou opatřena stejným logem (Compact Disc ReWritable Ultra Speed) na disku nebo na obalu. Pokud budete zapisovat na Ultra Speed CD-RW média při použití CD-RW mechaniky neoznačené logem Compact Disc ReWritable Ultra Speed, může dojít ke ztrátě dat.

Výrobek je vyroben v souladu s požadavky na radiové rušení uvedené ve SMĚRNICI EHK (EEC), 89/336/EEC, 93/68/EEC a 73/23/EEC.

CHARAKTERISTIKA

- Rozhraní (interface) E-IDE (ATAPI)
- Motorický systém vysunutí a zasunutí unašeče disku (možnost manuálního vysunutí disku)
- Podpora Windows 95, 98, 2000 Pro, ME, XP & NT 4.0
- Podpora Mt. Rainier
- Automatická ochrana podtečení paměti technologií Super Link
- Max. rychlost zápisu 52x (CD-R), přepis 32x (CD-RW), čtení 52x (CD-ROM)

Rychlost zápisu je závislá na použitém disku. Pro vysokou rychlost zápisu/přepisu použijte disky označené Ultra Speed Writable/ReWritable discs.

TECHNOLOGIE CAV A OPTIMALIZACE RYCHLOSTI ZÁPISU

Tato mechanika je vybavena CAV technologií, takže rychlost zápisu může být měněna v rozsahu 22x - 52x v závislosti na typu disku. Při použití tohoto řídicího systému zápisu bude automaticky zvolena nejlepší rychlost záznamu pro vložené médium.

PŘÍSLUŠENSTVÍ

položka	množství
Interní CD-R/RW mechanika	1
Vypalovací software	1
E-IDE kabel	1
Kabel audio	1
Upevňovací šroubky	4
Návod k obsluze mechaniky	1
Manuál k vypalovacímu softwaru	1

DŮLEŽITÁ UPOZORNĚNÍ

Při zacházení s mechanikou následujte tato opatření:

VAROVÁNÍ:

- Výrobce tohoto zařízení neposkytuje žádnou záruku proti ztrátě dat, způsobené nesprávnou instalací či obsluhou nebo na přímé nebo nepřímé škody.
- Výrobce nenese žádnou odpovědnost za přímé nebo nepřímé škody způsobené použitím tohoto výrobku.
- Výrobce nenese žádnou odpovědnost za poškození dat způsobeného tímto výrobkem.
- Zálohování (kopírování) všech důležitých dat je nejlepší ochrana proti jejich ztrátě.

INSTALACE

Mechaniku neumist'ujte v místech:
- s vysokou vlhkostí
- s vysokou teplotou
- prašného prostředí
- s mechanickými vibracemi (chvěním)
- působení přímého slunečního světla

Mechaniku můžete instalovat ve vodorovné i svislé poloze. Neinstalujte ji šikmo.

PROVOZ

- Mechaniku nevystavujte náhlým změnám teploty, uvnitř by mohla kondenzovat vlhkost.
- Před manipulací s mechanikou nejprve vyjměte disk. Mohl by se poškodit disk nebo data.
- Zabraňte, aby se do mechaniky nedostaly kapaliny nebo cizí předměty. V případě, že se tak stane, porad'te se s Vaším prodejcem nebo autorizovaným servisem
- Pokud mechanika je v činnosti, neodpojujte ji od elektrické sítě.
- Pokud jsou připojeny dvě IDE zařízení do primárního nebo sekundárního konektoru, nesmí být obě zařízení nastavena jako SLAVE ani obě jako MASTER. Pokud je nastavíte obě stejně, je pravděpodobné, že Windows mechaniky nerozpozná nebo nespustí .
- IDE kabel nesmí být delší více než 45 cm.

SYSTÉMOVÉ POŽADAVKY

Pro bezproblémový provoz mechaniky je zapotřebí minimálně tato konfigurace PC:

Procesor	Pentium 350 MHz nebo rychlejší (pro vyšší rychlosti doporučujeme alespoň 500 MHz a vyšší).
Pamět'	Windows 95/98/ME: 64 Mb a více Windows NT Workstation 4.0: 64 Mb a více (doporučujeme 128 Mb a více). Windows 2000/XP: 128 Mb a více (doporučujeme 256 Mb a více).
Hard disk	Min. 700 Mb volného místa (v závislosti na objem zapisovaných dat
Rozhraní	E-IDE (primary SLAVE, sec. MASTER nebo SLAVE)
Šachta mechaniky	5,25"
Napájení	vyžaduje napájecí konektor +5V/+12V
Operační systém	Windows 95/98/2000/ME/XP/NT Workstation 4.0 a vyšší
Disky	Doporučené CD-R: LG, Ricoh, Mitsubishi Chemical, Taiyo Yuden, Fuji Film, Imation , Mitsui a SKC (pro 52x-700MB: Imation, SKC, Ritek, Fuji film, Ricoh, Daxon, Maxell, Plasmon a MBI) Doporučené CD-RW: Ricoh, Mitsubishi chemical, TDK, Fuji Film a Sony

Občas se může stát, že CD-R a CD-RW disky zapsané CD-R/RW mechanikou nemohou být přečteny na jiných CD mechanikách*.
Tyto nečitelné disky je pak potřeba číst CD-R/RW mechanikou, na které byl disk zapsán.

* Disky zapsané CD-R/RW mechanikou nemohou být čitelné jinými CD-ROM mechanikami, než Multi-read compatible (UDF compatible) CD-ROM mechanikami.

Multi-read compatible (UDF compatible) CD-ROM mechaniky jsou:
1. CD-ROM mechaniky, které mohou číst slabý odraz.
2. CD-ROM mechaniky, které podporují paketový zápis.

Před používáním mechaniky je třeba nainstalovat vypalovací software.

POPIS

PŘEDNÍ PANEL:

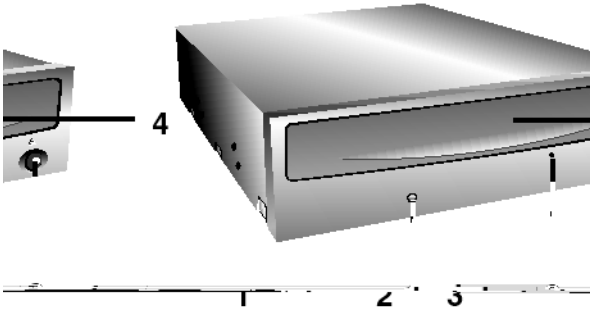

1. Indikátor provozu mechaniky (čtení/zápis)
2. Otvor pro nouzové vysunutí
3. Tlačítko Stop/Otevření
4. Schránka pro disk

ZADNÍ PANEL:

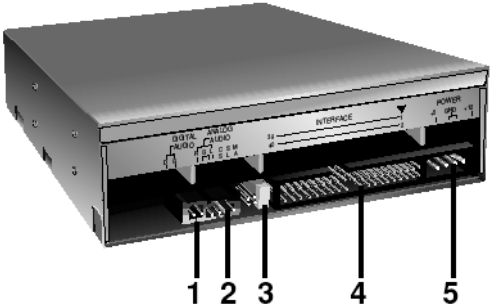

1. Výstupní konektor digitálního zvuku
2. Výstupní konektor analogového zvuku
3. Blok propojek (jumpery)
   Tyto tři propojky se používají podle režimu, ve kterém se mechanika bude používat, tj, bud' jako zařízení „Master“ (Řídící) nebo „Slave“ (Podřízené). Změna konfigurace se projeví po restartu PC.
4. 40-ti pinový IDE datový konektor
   Neodpojujte jej, pokud je mechanika v provozu. Případný zkrat by mohl poškodit mechaniku nebo systém. Před připojováním a odpojováním konektoru přístroj vždy vypněte.
5. Napájecí konektor.

INSTALACE

Před instalací mechaniky si prosím všimněte následujících bodů:

Budete potřebovat následující:
- vhodný šroubovák pro zajištění mechaniky šroubky
- manuál k PC kvůli správnému zapojení IDE kabelu

Vypněte všechna periferní zařízení a počítač a odpojte je od elektrické sítě.
Vybijte všechnu statickou elektřinu, např. dotykem s počítačovým krytem, radiátorem apod.

Sejmutí krytu PC

Ujistěte se, že jste všechna zařízení i počítač odpojili od sítě a sejměte kryt. Detaily sejmutí krytu naleznete v manuálu k PC.

POZNÁMKA:
Bud'te opatrní, uvnitř PC mohou být ostré hrany.

Připevnění mechaniky

1) Odstraňte kryt 5,25" šachty. Detaily naleznete v manuálu k PC.
2) Vložte mechaniku do šachty. Nepoužijte násilí. Dejte pozor na kabely uvnitř PC.
3) Zajistěte mechaniku dodanými šroubky. Pokud za mechanikou není dost místa, připojte IDE a další kabely ještě před zajištěním mechaniky.

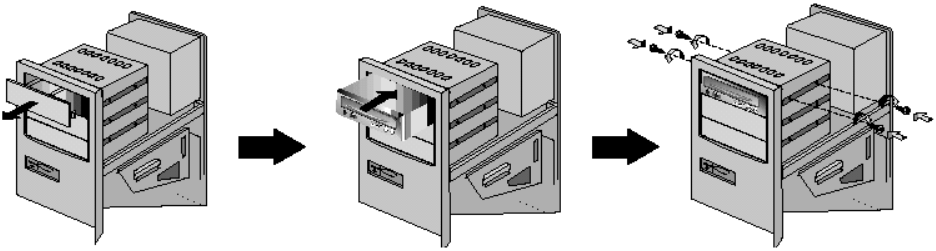

POZNÁMKA :
Toto je průvodce obecnou instalací. Pokud Váš PC vypadá odlišně, nahlédněte do PC manuálu pro instalaci periferních zařízení.

Nastavení JUMPERU
Před instalací je nutné nastavit jumper na zadní straně mechaniky.
Mechanika může být připojena jako MASTER nebo SLAVE na EIDE (ATAPI) rozhraní. Pokud je připojeno více (max. 4) EIDE zařízení, každé musí být nastaveno na jinou cestu. K instalaci mechaniky jsou zapotřebí určité znalosti hardwaru a softwaru.

POZNÁMKA:
Pokud dvě zařízení se stejným nastavením jsou připojeny k primárnímu nebo sekundárnímu portu, může se stát, že PC nebude zařízení správně detekovat a ovládat. Je tedy na místě opatrnost.

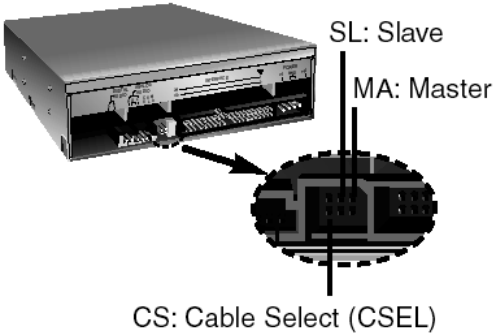

POZNÁMKA:
Na konektoru může být instalován pouze jeden jumper (propojka). Pokud je instalován více než jeden jumper, mechanika nebude pracovat a může dojít i k jejímu poškození.
Nastavení MASTER/SLAVE je určeno instalací jumperu na jumperovém konektoru.
Následující tabulka znázorňuje možné nastavení jumperu.

Název	Funkce	CS	SL	MA
MA (Master)	Nastavení jako Master	○ ○	○ ○	▮
SL (Slave)	Nastavení jako Slave	○ ○	▮	○ ○
CS (Cable Select)	CSEL	▮	○ ○	○ ○

Pokud použijete nastavení CSEL, nastavení MASTER/SLAVE bude provedeno automaticky v závislosti na konfiguraci hardwaru. Pro detailnější informace nahlédněte do PC manuálu.

INSTALACE MECHANIKY DO PC

Propojte mechaniku s datovým portem IDE na základní desce PC. Mechaniku můžete připojit jako MASTER nebo SLAVE, v závislosti na konfiguraci Vašeho PC.

Instalace jako MASTER

Pro instalaci jako MASTER jumper zapojte tak, jak byl nastaven při výrobě.

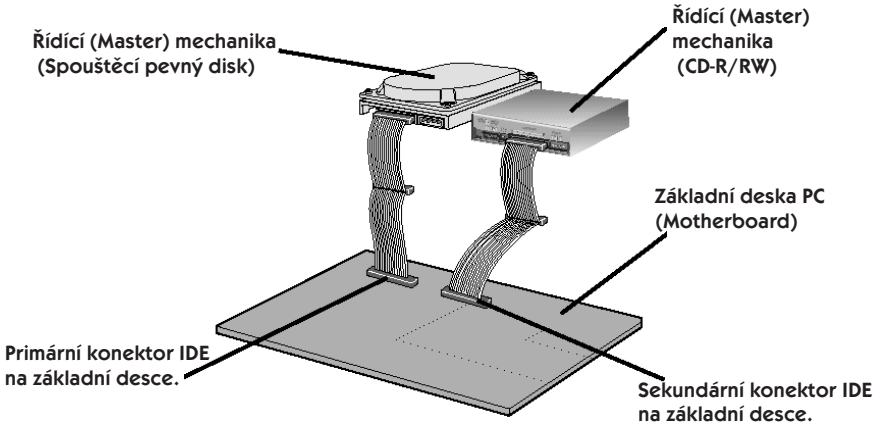

nebo

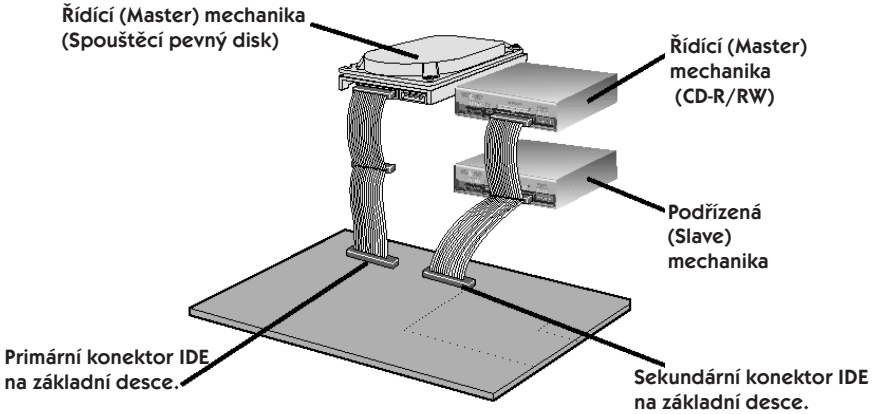

POZNÁMKA:
Zpravidla bude pevný disk na primárním portu EIDE a bude řídícím zařízením MASTER. Ostatní zařízení pak budou nastavena odlišně.

Instalace jako SLAVE

Pro instalaci jako SLAVE jumper nastavte na SL.

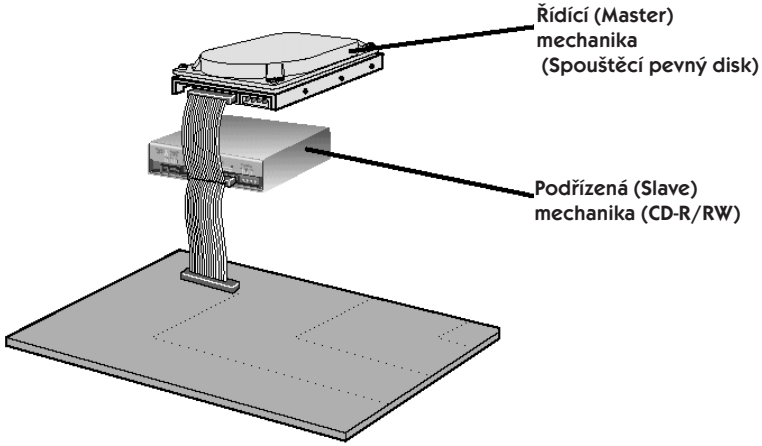

nebo

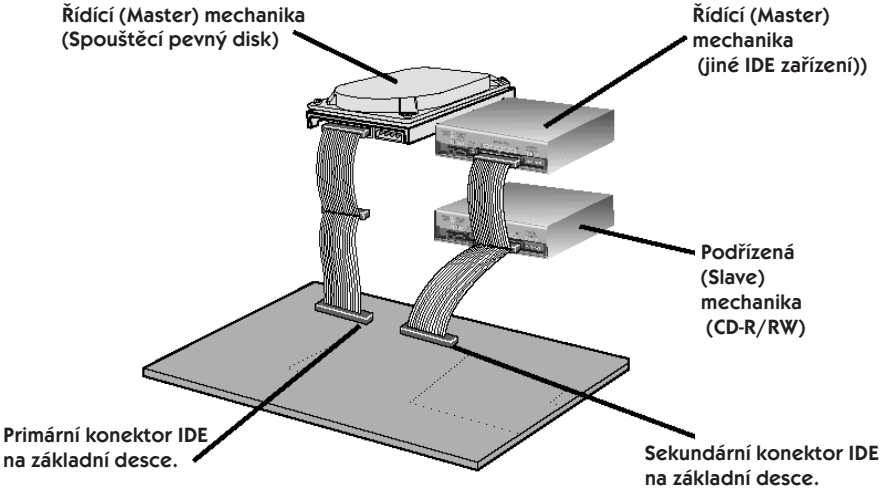

Připojení napájecího kabelu

Připojte 4 vývodový napájecí kabel do konektoru na mechanice. Není-li v PC k dispozici žádný volný napájecí kabel, je nutné zakoupit vhodný rozdělovací kabel.

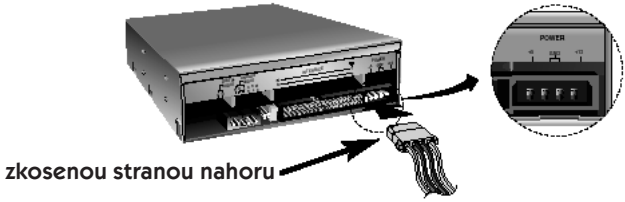

POZNÁMKA:
Nesprávným připojením můžete poškodit mechaniku a ztratit záruku. Konektor je klíčovaný a může být zapojen pouze jediným způsobem.

Připojení datového kabelu

Připojte 40-ti pinový datový kabel IDE k příslušným konektorům na zadním panelu mechaniky. Červený proužek datového (IDE) kabelu odpovídá vývodu 1 datového konektoru mechaniky. Pin 1 je na straně blíže k napájecímu konektoru.

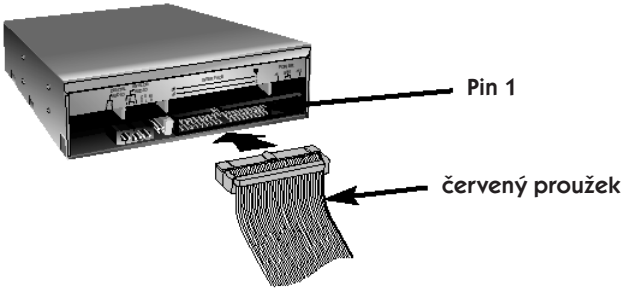

POZNÁMKA:
Konektor je klíčovaný a může být zapojen pouze jediným způsobem.

Propojení se zvukovou kartou

Používá-li PC zvukovou kartu, připojuje se mechanika ke zvukové kartě pomocí audio kabelu z příslušenství. Tato mechanika se dodává s audio kabelem, kompatibilním s většinou zvukových karet. Podrobné informace ohledně propojení zvukové karty a mechaniky lze nalézt v návodu k používané zvukové kartě.

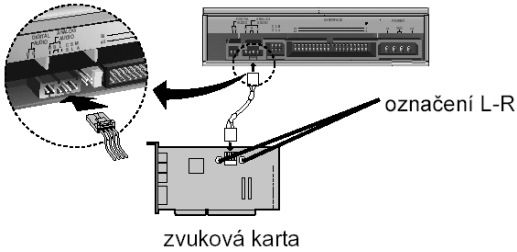

Po dokončení instalace mechaniky vrat'te zpět kryt PC.

INSTALACE

OVLADAČE

Při používání operačního systému Windows 95/98/2000/ME/XP nebo Windows NT Workstation v. 4.0 se nevyžaduje instalace žádného softwarového ovladače. Po instalaci mechaniky a zapnutí PC systém mechaniku sám rozpozná a automaticky zavede příslušné ovladače.

Při používání mechaniky v DOS a Windows 3.1 si můžete ovladače stáhnout z internetu na adrese http://www.lgservice.com (zvolte ze seznamu zemi)
nebo http://www.lgeservice.com/drivers.html

PRO UŽIVATELE WINDOWS 95/98/2000/ME/XP

K zajištění běžného provozu mechaniky, zkontrolujte prosím následující:

Mechanika se zobrazuje v:
WINDOWS 95/98/ME: [Ovládací panely] [Systém] [Správce zařízení] [CD-ROM]
WINDOWS 2000/XP: [Ovládací panely] [Systém] [Hardware] [Správce zařízení] [DVD/CD-ROM]

32 bitů se zobrazuje v:
[Ovládací panely] [Systém] [Výkon]

Nerozpozná-li PC mechaniku, zkontrolujte prosím následující:
Nachází-li se na řadiči IDE znak ❗ v [Ovládací panely] [Systém] [Správce zařízení] [Řadič hard disku], je nutné kontaktovat výrobce PC nebo základní desky a získat příslušný ovladač řadiče IDE.

Spust'te „PŘIDAT NOVÝ HARDWARE“ v „Ovládacích panelech“ aby PC opět vyhledal nové zařízení.

PRO UŽIVATELE WINDOWS NT WORKSTATION V. 4.0

K zajištění běžného provozu mechaniky zkontrolujte prosím následující:

Mechanika se zobrazuje v řadiči IDE v:
[Ovládací panely] [SCSI adapter] [Zařízení (device)]

Nerozpozná-li PC mechaniku, zkontrolujte prosím následující:

Nachází-li se na řadiči IDE indikátor ❗ v :
[Ovládací panely] [SCSI adapter] [Zařízení(device)], je nutné kontaktovat výrobce PC nebo výrobce základní desky a získat příslušný ovladač řadiče IDE.

POUŽÍVÁNÍ DISKŮ

Když používáte CD-ROM disky, CD-R disky nebo CD-RW disky, nelepte na ně žádné nálepky nebo štítky. Nálepky nejen že zvyšují možnost chyby při čtení a při zápisu, ale data na disku mohou být ztracena v důsledku zničení disku.

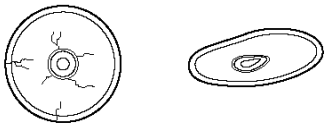

Disky uvnitř mechaniky rotují velkou rychlostí!

NEPOUŽÍVEJTE opotřebované, poškozené nebo zborcené disky. Optická jednotka by mohla být poškozena. Nepoužívejte nestandardní disky, tj. všechny, které nejsou standardního formátu 12 cm CD type. Mohou s nimi být problémy při načítání a uchovávání dat. To se týká např. Sony Walkman disků, disků, které nemají kruhový tvar apod.

NOUZOVÉ VYSUNUTÍ DISKU

Tato mechanika je vybavena funkcí, která umožňuje manuální nouzové vysunutí disku v případě nutnosti, jako je závada mechaniky nebo přerušení dodávky el. energie. V těchto případech dodržujte následující postup:

POZNÁMKA:
Tuto možnost nevyužívejte v jiných, než v nouzových případech.

1) Vypněte napájení.
2) Zastrčte konec tenkého předmětu (jako je narovnaná drátěná kancelářská spona) do malého otvoru v předním panelu mechaniky. Přední panel se pootevře a unašeč disku se částečně vysune ven.
3) Uchopte unašeč disku palcem a ukazováčkem a jemně jej vytáhněte směrem ven.

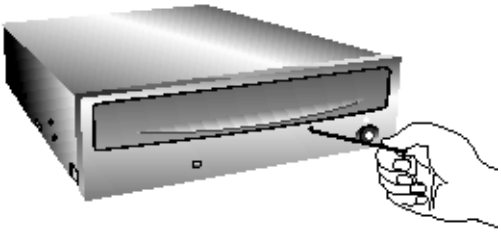

POZNÁMKA:
Funkce manuálního vysunutí unášeče disku je poslední možností, která se může použít pouze ve stavu nouze. Její častější používání může způsobit závadu mechaniky. Pokud unašeč nelze uchopit prsty, použijte kovovou sponku.

ODSTRANĚNÍ PROBLÉMŮ

MOŽNÉ ZÁVADY A JEJICH ŘEŠENÍ

Před zavoláním servisu zkontrolujte následující:

Mechanika není napájena

- Je zapojen kabel PC do zásuvky?
- Je mechanika připojena na napájecí kabel v PC?

Systém nenastartuje

- Jsou všechna nastavení MASTER/SLAVE nastavena správně?
- Není IDE kabel delší než 45 cm?
- Jsou všechny konektory zapojeny správně? Manipulace s PC může některé uvolnit.

Mechanika nenačítá nebo nezapisuje

- Vyhovuje PC systémovým požadavkům (viz str. 7)?
- Není disk ušpiněný nebo poškrábaný?
- Není při zápisu na disk spuštěna nějaká jiná aplikace (spořič obrazovky)?
- Je na disku dostatek volného místa?
- Selhává zápis i při použití simulace zápisu?
- Je disk vložen v mechanice správně (štítkem nahoru)?
- Je mechanika nainstalovaná ve správné poloze?
- Nepřestěhovali jste mechaniku nebo disk z prostředí s nízkou teplotou do prostředí s vysokou teplotou? Tím vzniká kondenzace na optice nebo na povrchu disku.

Když voláte servis, bud'te připraveni podat co nejvíce informací o vašem systému, zařízení, a specifickém problému. (Co se stalo? Kdy? Jak dlouho? Co pokračovalo? Zobrazilo se nějaké chybové hlášení? atd.)

RYCHLOST NAČÍTÁNÍ DAT

Řízená rychlost načítání dat z CD-R disků

Základní rychlost načítání CD-R disků v této mechanice je 40x. Řízená rychlost načítání Vám umožní zvolit maximální rychlost (52x) pro CD-R média jednoduchým stiskem tlačítka EJECT. Tato funkce je dostupná pouze pro CD-R datové disky. Pro volbu maximální rychlosti 52x následujte instrukce popsané v tabulce dole:

Činnost	Pokyn pro uživatele
Otevřete mechaniku	(Stiskněte tlačítko EJECT ⏏)
↓	
Vložte disk	(Vložte disk na unašeč)
↓	
Mechaniku uzavřete	(Stiskněte a podržte tlačítko EJECT ⏏ na více než 3 sekundy)
↓	
Spuštěna rychlost 52x	LED Indikátor svítí po 3 sekundy. 52x maximální rychlost pro tento CD-R disk byla povolena. Vyjmutím disku nebo vypnutím PC tuto funkci vypnete. Mechanika přejde ke standardní rychlosti načítání 40x.

Výstraha:

Kvalita CD-R disků se významně mění v závislosti na výrobci (včetně neznačkových výrobků), stejně jako stav disku během používání. Disk, který je špatně vyvážený, nebo který je popraskaný, velmi zvyšuje možnost selhání disku nebo jeho roztříštění při rychlostech vyšších než 40x, včetně možnosti zničení mechaniky. Před použitím disk vždy řádně prohlédněte. Pokud slyšíte nezvyklý zvuk z mechaniky během činnosti, je to znamení nevyváženého nebo poškozeného disku, který by měl být ihned vyjmutý z mechaniky. LG Electronics nenese záruku na zničení mechaniky, způsobené vadným nebo rozbitým diskem.

TECHNICKÉ ÚDAJE

Rozhraní (Interface):	E-IDE/ATAPI	
Průměr disku:	12 cm / 8 cm, standardní rozměr CD	
Podpora disků:	Čtení: CD-ROM, CD-ROM XA, Audio CD, Mixed Mode (Audio a Data), CD-I FMV, Video CD, Photo CD (Single a Multi-Session), CD-Plus/CD-Extra, CD-Text, CD-R, CD-RW Zápis: CD-ROM, CD-ROM XA, Audio CD, CD-I FMV, Video CD, CD-Plus/CD-Extra, CD-R, CD-RW	
Instalace:	Horizontální/vertikální	
Rychlost čtení/zápisu:	Zápis (CD-R, max 52X): 4X (Audio CD), 8X, 12X, 16X, 24X, 32X, 40X, 48x, 52x (700MB) Zápis (CD-RW, max 32X): 4X, 10X, 12X, 16X, 24X, 32X Čtení (CD-ROM): max 52X, (CD-R): max 40X	
Přenos dat:	Trvale - zápis: CD-RW: 600 KB/s (4X), 1500 KB/s (10X), 1800 KB/s (12X), 2400KB/s(16x) 3600 KB/s (24X), 4800 KB/s (32X) CD-R: 1200 KB/s (8X), 1800 KB/s (12X), 2400 KB/s (16X), 3600 KB/s (24X), 4800 KB/s (32X), 6000 KB/s (40X) 7200 KB/s (48X), 7800 KB/s (52X) - čtení: 3000 až 7800 KB/s (20 až 52X CAV) Burst (ATAPI): 16.67 MB/s (PIO Mode 4) 16.67 MB/s (Multi DMA- Mode 2) 33,34 MB/s (Ultra DMA- Mode 2)	
Přístupová doba:	Typicky 90 ms	
Pamět'	2 MB	
Životnost:	125 000 hod. v zap. stavu (při 10% cyklu využití)	
Úroveň audio výstupu:	0,7 Vrms (při 10 kOhmech)	
Napájení:	DC 5V, DC 12V	
Rozměry (š x hl x v)	146 x 184,7 x 41,3 mm	
Hmotnost	méně než 0,9 kg	
Provozní prostředí Teplota:	když pracuje +5 až +45° C	když nepracuje -40 až +60° C
Vlhkost:	10 až 80% bez kondenzace	5 až 90% bez kondenzace

ZA ÚČELEM VYLEPŠOVÁNÍ MODELU ZMĚNA DESIGNU A TECH. PARAMETRŮ VYHRAZENA

POZNÁMKY K PROVOZU

Provoz

Disk v mechanice rotuje vysokou rychlostí.
Použití opotřebovaných, poškozených, nebo nestandardních CD-ROM disků může způsobit poškození mechaniky. K "nabourání" disku může dojít pouze když použijete poškozený disk. Následující kroky Vám pomohou tomu zabránit.

Před vložením disků do mechaniky je vždy zkontrolujte.

1. Nepoužívejte opotřebované, prasklé, poškozené, zdeformované nebo nekvalitní disky.
2. Zkontrolujte průhledný plast na středu disku, praskliny v tomto místě bývají hlavní příčinou "nabourání" disku.
3. Nepřehrávejte nestandardní disky, které nemají kruhový tvar.

Jak chránit disky před poškozením?

1. Když disk nepoužíváte, vyjměte jej z mechaniky.
2. Disky skladujte v originálních obalech a nevystavujte je slunečnímu svitu a tepelným zdrojům.
3. Nadměrné chvění nebo náhlý otřes mechaniky během činnosti může způsobit závadu. Mechaniku nevystavujte náhlým změnám teploty, uvnitř by mohla kondenzovat vlhkost.

LG

22 - 180 Multison