MECHANIKA CD-RW/DVD-ROM

NÁVOD K POUŽITÍ

PŘED POUŽÍVÁNÍM PŘÍSTROJE SI PEČLIVĚ PŘEČTĚTE TENTO NÁVOD K POUŽITÍ A USCHOVEJTE JEJ PRO PŘÍPAD POTŘEBY.

GCC - 4521B

ÚVOD

VÝROBĚ TOHOTO PŘÍSTROJE BYLA VĚNOVÁNA VELKÁ POZORNOST A BYLO PŘI NÍ POUŽITO NEJNOVĚJŠÍCH TECHNOLOGIÍ. VĚŘÍME, ŽE BUDETE PLNĚ SPOKOJENI S JEHO FUNKČNOSTÍ A SPOLEHLIVOSTÍ. DŘÍVE NEŽ JEJ ZAČNETE UŽÍVAT, PROČTĚTE SI PEČLIVĚ TUTO BROŽURKU. POSKYTUJE PŘESNÝ NÁVOD NA INSTALACI, OBSLUHU A ÚDRŽBU A NAJDETE V NÍ ROVNĚŽ NĚKOLIK UŽITEČNÝCH RAD.

OBSAH

1. kapitola: Bezpečnostní upozornění	4
2. kapitola: Charakteristika	5
3. kapitola: Důležitá upozornění	6
4. kapitola: Systémové požadavky	7
5. kapitola: Popis	8
6. kapitola: Instalace	9
7. kapitola: Obsluha	15
8. kapitola: Odstranění problémů	16
9. kapitola: Rychlost načítání dat	17
10. kapitola: Technické údaje	18
11. kapitola: Poznámky k provozu	19

Nikdy se nepokoušejte opravit rozbitý přístroj sami - to může provést pouze kvalifikovaný pracovník servisu.

Microsoft® a Windows® jsou obchodní známky registrované ve Spojených státech a v jiných zemích společností Microsoft Corporation.
Názvy společností a produktů, popsaných v tomto návodu jsou obchodní známky nebo registrované obchodní známky příslušných společností.

BEZPEČNOSTNÍ UPOZORNĚNÍ

BEZPEČNOSTNÍ A PROVOZNÍ UPOZORNĚNÍ

Laser, použitý v CD-RW/DVD mechanice může poškodit zrak.
Nepokoušejte se otevírat kryt.
Ke snížení rizika úrazu elektrickým proudem neodstraňujte kryt (nebo zadní panel).
Uvnitř mechaniky se nenachází žádné díly, určené k opravě nebo výměně uživatelem.
Opravy a údržbu mechaniky vždy svěřte odbornému servisnímu personálu.
Používání ovládacích prvků nebo provádění činností jinak, než je uvedeno v tomto návodu může způsobit riziko vystavení se škodlivému (laserovému) záření.

VÝSTRAHA:

K omezení rizika požáru nebo úrazu elektrickým proudem nevystavujte tento spotřebič kapající nebo stříkající vodě nebo vlhkosti.

POZNÁMKA:

Toto zařízení bylo testováno a shledáno vyhovujícím pro limity klasifikační třídy B. Tyto limity jsou navrženy pro poskytnutí odpovídající ochrany proti škodlivému rušení při instalaci v obytných prostorách. Toto zařízení vytváří, používá a může vyzařovat vysokofrekvenční energii a pokud není instalováno a používáno dle instrukcí, může způsobit rušení rádiového spojení. Neexistuje záruka, že se rušení v jednotlivých instalacích nebude vůbec vyskytovat. Pokud toto zařízení způsobuje rušení rádiového nebo televizního příjmu (při zapnutí a vypnutí), doporučujeme pokusit se odstranit rušení některým z následujících opatření:
- Přesměrujte nebo přemístěte přijímající anténu.
- Zvětšete odstup mezi zařízením a přijímačem.
- Zařízení připojte do zásuvky na jiném okruhu, než je připojen přijímač.
- Porad'te se s prodejcem nebo autorizovaným servisem.

Tento přístroj používá CD-ROM disky se symbolem:

Pokud používáte tento přístroj jako CD přehrávač, používejte kompaktní disky se symbolem:

Tento přístroj používá CD-R disky se symbolem:

Tento přístroj používá CD-RW disky se symbolem:

Tento přístroj používá High Speed CD-RW disky se symbolem:

Tento přístroj používá Ultra Speed CD-RW disky se symbolem:

VÝSTRAHA:

Vysokorychlostní CD-RW média lze používat pouze v mechanikách opatřených logem Ultra Speed CD-RW. Vysokorychlostní CD-RW média jsou opatřena stejným logem (Compact Disc ReWritable Ultra Speed) na disku nebo na obalu. Pokud budete zapisovat na Ultra Speed CD-RW média při použití CD-RW mechaniky neoznačené logem Compact Disc ReWritable Ultra Speed, může dojít ke ztrátě dat.

Výrobek je vyroben v souladu s požadavky na radiové rušení uvedené ve SMĚRNICI EHK (EEC), 89/336/EEC, 93/68/EEC a 73/23/EEC.

Nastavení JUMPERU

Před instalací je nutné nastavit jumper na zadní straně mechaniky.
Mechanika může být připojena jako MASTER nebo SLAVE na EIDE (ATAPI) rozhraní. Pokud je připojeno více EIDE zařízení (max. 4), každé musí být nastaveno na jinou cestu. K instalaci mechaniky jsou zapotřebí určité znalosti hardwaru a softwaru.

POZNÁMKA:

Pokud dvě zařízení se stejným nastavením jsou připojeny k primárnímu nebo sekundárnímu portu, může se stát, že PC nebude zařízení správně detekovat a ovládat. Je tedy na místě opatrnost.

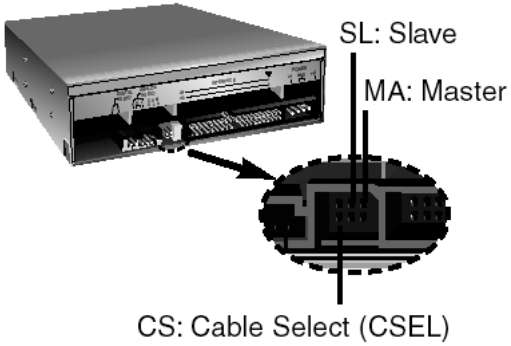

POZNÁMKA:

Na konektoru jumperu může být instalován pouze jeden jumper (propojka). Pokud je instalován více než jeden jumper, mechanika nebude pracovat a může dojít i k jejímu poškození.
Nastavení MASTER/SLAVE je určeno instalací jumperu na jumperovém konektoru.
Následující tabulka znázorňuje možné nastavení jumperů.

Název	Funkce	CS	SL	MA
MA (Master)	Nastavení jako Master	○ ○	○ ○	▮
SL (Slave)	Nastavení jako Slave	○ ○	▮	○ ○
CS (Cable Select)	CSEL	▮	○ ○	○ ○

Pokud použijete nastavení CSEL, nastavení MASTER/SLAVE bude provedeno automaticky v závislosti na konfiguraci hardwaru. Pro detailnější informace nahlédněte do PC manuálu.

INSTALACE MECHANIKY CD-RW/DVD-ROM DO PC

Propojte mechaniku s datovým portem IDE na základní desce PC. Mechaniku můžete připojit jako MASTER nebo SLAVE, v závislosti na konfiguraci Vašeho PC.

Instalace jako MASTER

Pro instalaci jako MASTER jumper zapojte nalevo, jak byl nastaven při výrobě.

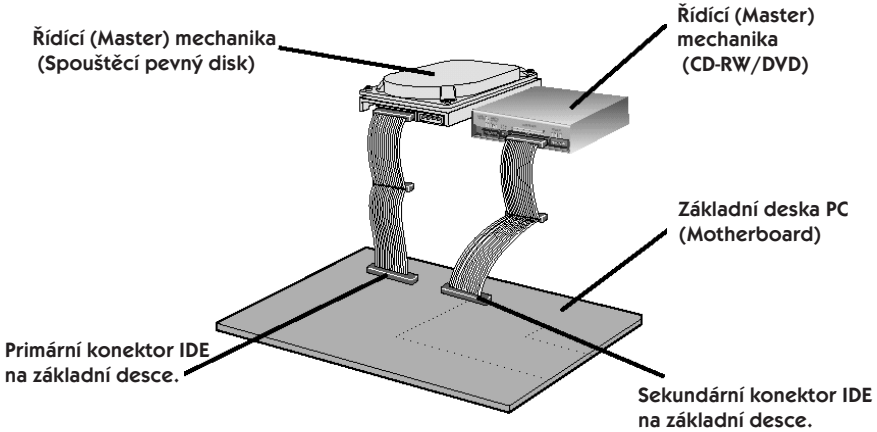

nebo

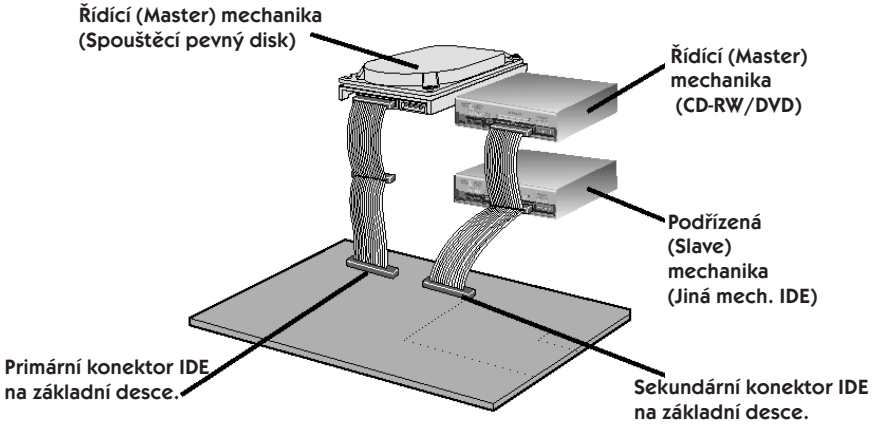

POZNÁMKA:
Zpravidla bude pevný disk na primárním portu EIDE a bude řídícím zařízením MASTER. Ostatní zařízení pak budou nastavena odlišně.

Instalace jako SLAVE

Pro instalaci jako SLAVE jumper nastavte na SL.

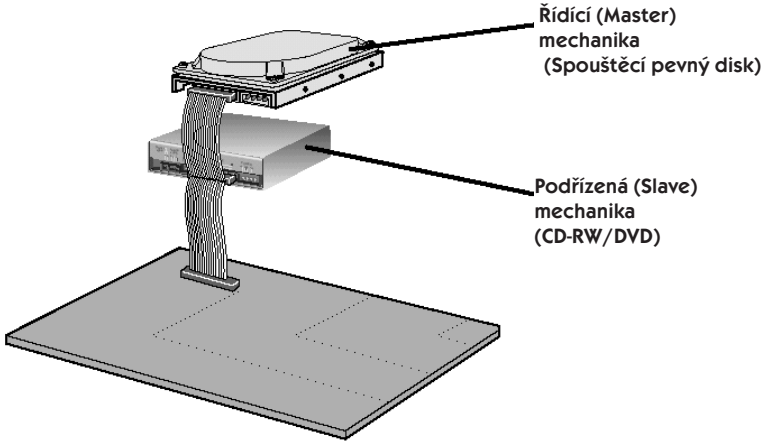

nebo

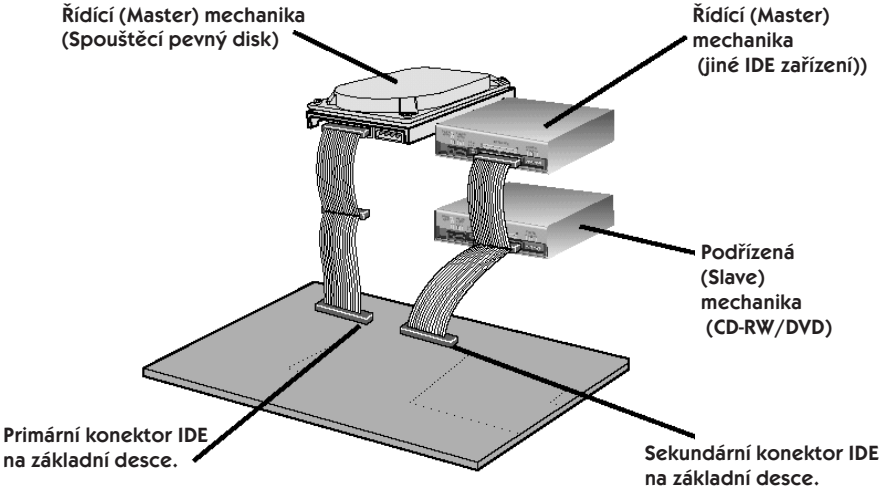

Připojení napájecího kabelu

Připojte 4 vývodový napájecí kabel do konektoru na mechanice. Není-li v PC k dispozici žádný volný napájecí kabel, je nutné zakoupit vhodný rozdělovací kabel.

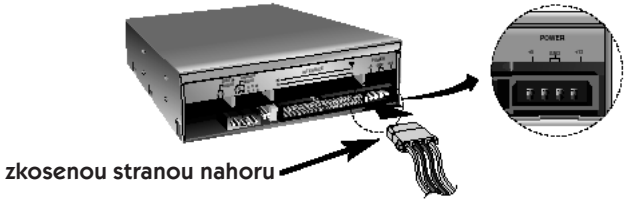

POZNÁMKA:
Nesprávným připojením můžete poškodit mechaniku a ztratit záruku. Konektor je klíčovaný a může být zapojen pouze jediným způsobem.

Připojení datového kabelu

Připojte 40-ti pinový datový kabel IDE k příslušným konektorům na zadním panelu mechaniky. Červený proužek datového (IDE) kabelu odpovídá vývodu 1 datového konektoru mechaniky. Pin 1 je na straně blíže k napájecímu konektoru.

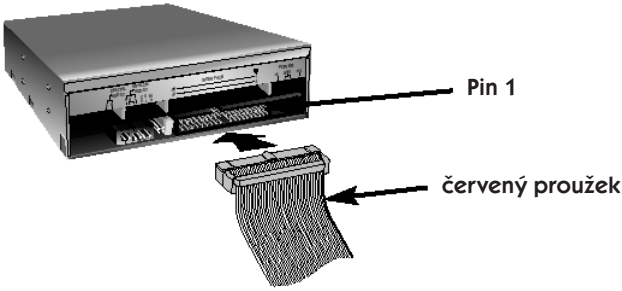

POZNÁMKA:
Konektor je klíčovaný a může být zapojen pouze jediným způsobem.

Propojení se zvukovou kartou

Používá-li PC zvukovou kartu, připojuje se mechanika ke zvukové kartě pomocí audio kabelu z příslušenství. Tato mechanika se dodává s audio kabelem, kompatibilním s většinou zvukových karet. Podrobné informace ohledně propojení zvukové karty a mechaniky lze nalézt v návodu k používané zvukové kartě.

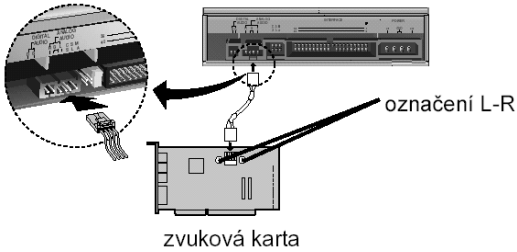

Po dokončení instalace mechaniky vrat'te zpět kryt PC.

INSTALACE

OVLADAČE

Při používání operačního systému Windows 95/98/2000/ME/XP nebo Windows NT Workstation v. 4.0 se nevyžaduje instalace žádného softwarového ovladače nebo zvláštního zařízení. Po instalaci mechaniky a zapnutí PC systém mechaniku sám rozpozná a automaticky zavede příslušné ovladače

Při používání mechaniky v DOS a Windows 3.1 si můžete ovladače stáhnout z internetu na adrese http://www.lge.com (zvolte ze seznamu zemi)
nebo http://www.lgeservice.com/drivers.html

PRO UŽIVATELE WINDOWS 95/98/2000/ME/XP

K zajištění běžného provozu mechaniky, zkontrolujte prosím následujicí:

Mechanika se zobrazuje v:
WINDOWS 95/98/ME: [Ovládací panely] [Systém] [Správce zařízení] [CD-ROM]
WINDOWS 2000/XP: [Ovládací panely] [Systém] [Hardware] [Správce zařízení] [DVD/CD-ROM]

32 bitů se zobrazuje v:
[Ovládací panely] [Systém] [Výkon]

Nerozpozná-li PC mechaniku, zkontrolujte prosím následující:
Nachází-li se na řadiči IDE znak ❗ v [Ovládací panely] [Systém] [Správce zařízení] [Řadič hard disku], je nutné kontaktovat výrobce PC nebo základní desky a získat příslušný ovladač řadiče IDE.

Spust'te „PŘIDAT NOVÝ HARDWARE“ v „Ovládacích panelech“ aby PC opět vyhledal nové zařízení.

PRO UŽIVATELE WINDOWS NT WORKSTATION V. 4.0

K zajištění běžného provozu mechaniky zkontrolujte prosím následující:

Mechanika se zobrazuje v řadiči IDE v:
[Ovládací panely] [SCSI adapter] [Zařízení(device)]

Nerozpozná-li PC mechaniku, zkontrolujte prosím následující:

Nachází-li se na řadiči IDE indikátor ❗ v :
[Ovládací panely] [SCSI adapter] [Zařízení(device)], je nutné kontaktovat výrobce PC nebo výrobce základní desky a získat příslušný ovladač řadiče IDE.

POUŽÍVÁNÍ DISKŮ

Když používáte CD-ROM disky, CD-R disky, DVD disky nebo CD-RW disky, nelepte na disky žádné nálepky nebo štítky. Nálepky nejen že zvyšují možnost chyby při čtení a při zápisu, ale data na disku mohou být ztracena v důsledku zničení disku.
Disky uvnitř mechaniky rotují velkou rychlostí!

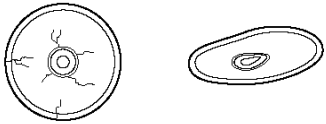

NEPOUŽÍVEJTE opotřebované, poškozené nebo zborcené disky. Optická jednotka by mohla být poškozena. Nepoužívejte nestandardní disky, tj. všechny, které nejsou standardního formátu 12 cm CD type. Mohou s nimi být problémy při načítání a uchovávání dat. To se týká např. disků, které nemají kruhový tvar apod.

NOUZOVÉ VYSUNUTÍ DISKU

Tato mechanika je vybavena funkcí, která umožňuje manuální nouzové vysunutí disku v případě nutnosti, jako je závada mechaniky nebo přerušení dodávky el energie. V těchto případech dodržujte následující postup:

POZNÁMKA:
Tuto možnost využívejte pouze v nouzových případech.

1) Vypněte napájení.
2) Zastrčte konec tenkého předmětu (jako je narovnaná drátěná kancelářská sponka) do malého otvoru v předním panelu mechaniky. Přední dvířka se pootevřou a unašeč disku se částečně vysune ven.
3) Uchopte unašeč disku palcem a ukazováčkem a jemně jej vytáhněte směrem ven.

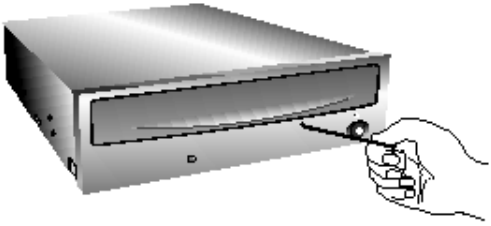

POZNÁMKA:
Funkce manuálního vysunutí unášeče disku je poslední možností, která se může použít pouze ve stavu nouze. Její častější používání může způsobit závadu mechaniky. Pokud unašeč nelze vytáhnout prsty, použijte pro jeho vytažení sponku.

ODSTRANĚNÍ PROBLÉMŮ

MOŽNÉ ZÁVADY A JEJICH ŘEŠENÍ

Před zavoláním servisu zkontrojujte následující:

Mechanika není napájena

- Je zapojen kabel PC do zásuvky?
- Je mechanika řádně připojena k napájecímu kabelu v PC?

Systém nenastartuje

- Jsou všechna primární a sekundární připojení v pořádku a jsou všechna nastavení MASTER/SLAVE nastavena správně?
- Není IDE kabel delší než 45 cm?
- Jsou všechny konektory zapojeny správně? Manipulace s PC může některé uvolnit.

Mechanika nenačítá nebo nezapisuje

- Vyhovuje PC systémovým požadavkům (viz str. 7)?
- Není CD-R, DVD nebo CD-RW disk ušpiněný nebo poškrábaný?
- Není při zápisu na disk spuštěna nějaká jiná aplikace (spořič obrazovky)?
- Je na disku dostatek volného místa?
- Selhává zápis i při použití simulace zápisu?
- Je disk vložen v mechanice správně (štítkem nahoru)?
- Je mechanika nainstalovaná ve správné poloze?
- Nepřestěhovali jste mechaniku nebo disk z prostředí s nízkou teplotou do prostředí s vysokou teplotou? Tím vzniká kondenzace na optice nebo na povrchu disku.

Když voláte servis, bud'te připraveni podat co nejvíce informací o vašem systému, zařízení, a specifickém problému. (Co se stalo? Kdy? Jak dlouho? Co pokračovalo? Zobrazilo se nějaké chybové hlášení? atd.)

POZNÁMKA:
Přestože tento výrobek podporuje přehrávání regionálního kódu (Region Playback Control Phase II), některé MPEG dekodéry nebo software bez podpory regionálního kódu mohou způsobit, že mechanika nepřečte disky DVD-ROM. Tato mechanika Vám umožňuje až pětkrát změnu regionálního kódu.

RYCHLOST NAČÍTÁNÍ DAT

Řízená rychlost načítání dat z CD-R disků

Základní rychlost načítání CD-R disků v této mechanice je 40x. Řízená rychlost načítání Vám umožní zvolit maximální rychlost (52x) pro CD-R média jednoduchým stiskem tlačítka EJECT. Tato funkce je dostupná pouze pro CD-R datové disky. Pro volbu maximální rychlosti 52x následujte instrukce popsané v tabulce dole:

Činnost	Pokyn pro uživatele
Otevřete mechaniku	(Stiskněte tlačítko EJECT ⏏)
↓	
Vložte disk	(Vložte disk na unašeč)
↓	
Mechaniku uzavřete	(Stiskněte a podržte tlačítko EJECT ⏏ na více než 3 sekundy)
↓	
Spuštěna rychlost 52x	LED Indikátor svítí po 3 sekundy. 52x maximální rychlost pro tento CD-R disk byla povolena. Regulace rychlosti Vám umožní vybrat maximální rychlost 48x pro CD-RW datové disky. Vyjmutím disku nebo vypnutím PC tuto funkci vypnete. Mechanika přejde ke standardní rychlosti načítání 40x.

Výstraha:

Kvalita CD-R disků se významně mění v závislosti na výrobci (včetně neznačkových výrobků), stejně jako stav disku během používání. Disk, který je špatně vyvážený, nebo který je popraskaný, velmi zvyšuje možnost selhání disku nebo jeho roztříštění při rychlostech vyšších než 40x, včetně možnosti zničení mechaniky. Před použitím disk vždy řádně prohlédněte. Pokud slyšíte nezvyklý zvuk z mechaniky během činnosti, je to znamení nevyváženého nebo poškozeného disku, který by měl být ihned vyjmutý z mechaniky. LG Electronics nenese záruku na zničení mechaniky, způsobené vadným nebo rozbitým diskem.

TECHNICKÉ ÚDAJE

Podpora disků:	čtení: CD-ROM, CD-ROM XA, Audio CD, Mixed Mode (Audio a Data), CD-I FMV, Video CD, Photo CD (Single a Multi-Session), CD-Plus/CD-Extra, CD-Text, DVD single/dual, DVD-R/RW, DVD+R/RW, DVD-RAM zápis: CD-ROM, CD-ROM XA, Audio CD, CD-I FMV, Video CD, CD-Plus/CD-Extra	
Průměr disku:	12 cm / 8 cm, standardní rozměr CD	
Rozhraní (Interface):	E-IDE/ATAPI	
Rychlost čtení/zápisu:	Zápis (CD-R, max.52x): 4x, 8x, 16x, 24x, 32x, 40x, 52x Zápis (CD-RW, max.32x): 4x, 10x, 16x, 24x, 32x Čtení (CD-ROM): max 52X Čtení (DVD Single): max 16X Čtení (DVD Dual): max 8X	
Instalace:	Horizontální/vertikální	
Přenos dat:	Trvale CD: R/RW: 2700 - 6000 KB/s (18X-40X CAV) ROM: 3000 - 7800 KB/s (20X-52X CAV) DVD: Dual: 4460 - 10800 KB/s (3,3X-8X CAV) Single: 8700 - 21600 KB/s (6,5X-16X CAV) -R/RW, +R/RW: 3370 - 8100 KB/s (2,5X-6X CAV) DVD-RAM: 2700 - 6070 KB/s (2,0X-4,5X) Burst (ATAPI): 16,67 MB/s (PIO Mode 4), 16,67 MB/s (M. DMA Mode 2) 33,34 MB/s (Ultra DMA Mode 2)	
Přístupová doba:	CD-RW/CD-ROM Typicky 100 ms DVD single Typicky 120 ms	
Paměť	2 MB	
Životnost:	125 000 hod. v zap. stavu (při 10% cyklu využití)	
Úroveň audio výstupu:	0,7 Vrms (při 47 kOhmech)	
Provozní prostředí Teplota:	když pracuje +5až +45° C	když nepracuje -20 až +60° C
Vlhkost:	10 až 80% bez kondenzace	5 až 90% bez kondenzace
Rozměry (š x hl x v)	146 x 184,7 x 41,3 mm	
Hmotnost	méně než 0,9 kg	
Napájení:	DC5V, DC12V	

ZA ÚČELEM VYLEPŠOVÁNÍ MODELU ZMĚNA DESIGNU A TECH. PARAMETRŮ VYHRAZENA

POZNÁMKY K PROVOZU

Výstraha!

Disk v mechanice rotuje vysokou rychlostí.
Použití opotřebovaných, poškozených, nebo nestandardních disků může způsobit poškození mechaniky. K "nabourání" disku může dojít pouze když použijete poškozený disk. Následující kroky Vám pomohou tomu zabránit.

Před vložením disku do mechaniky jej vždy zkontrolujte.

1. Nepoužívejte opotřebované, prasklé, poškozené, zdeformované nebo nekvalitní disky.
2. Zkontrolujte průhledný plast na středu disku, praskliny v tomto místě bývají hlavní příčinou "nabourání" disku.
3. Nepřehrávejte nestandardní disky, které nemají kruhový tvar,např. ve tvaru srdce apod.)

Jak chránit disky před poškozením?

1. Když disk nepoužíváte, vyjměte jej z mechaniky.
2. Disky skladujte v originálních obalech a nevystavujte je slunečnímu svitu a tepelným zdrojům.
3. Nadměrné chvění nebo náhlý otřes mechaniky během činnosti může způsobit závadu. Mechaniku nevystavujte náhlým změnám teploty, uvnitř by mohla kondenzovat vlhkost.

LG

22 - 148 Multison